Главное архитектурно-планировочное управление г.Москвы
ПРОЕКТНЫЙ ИНСТИТУТ
МОСИНЖПРОЕКТ

Сборные железобетонные изделия инженерных сооружений

/по номенклатуре Главмосинжстроя/

АЛЬБОМ ПС-192

РАБОЧИЕ ЧЕРТЕЖИ ИЗДЕЛИЙ

МОСКВА 1984г.

Главное архитектурно-планировочное управление г. Москвы
ПРОЕКТНЫЙ ИНСТИТУТ
МОСИНЖПРОЕКТ

Сборные железобетонные изделия инженерных сооружений

/по номенклатуре Главмосинжстроя/

АЛЬБОМ ПС-192

РАБОЧИЕ ЧЕРТЕЖИ ИЗДЕЛИЙ

Главный инженер института Самохвалов
Начальник ОНСИ Козеева

МОСКВА 1984г.

Стр.	Наименование	Лист	
1	Титульный лист		
2÷4	Содержание альбома		
5÷7	Пояснительная записка		
8÷11	Основные показатели сборных железобетонных элементов	1÷4	
12	Опалубочные чертежи плит перекрытия ДП-9т, ДП-11т, ДП-9у, ДП-11у	5	
13	Опалубочные чертежи плит перекрытия ДП-14-1т, ДП0-14	6	
14	Опалубочные чертежи плит перекрытия ДП-15-1т, ДП0-15	7	
15	Опалубочный чертеж плиты перекрытия П-1	8	
16	Опалубочные чертежи стеновых блоков ДС-2т, ДС-15т, ДС-17т	9	
17	Опалубочные чертежи стеновых блоков ДС-5т, ДС-4т, СТК-24	10	
18	Опалубочные чертежи стеновых блоков ДС-6, ДС-6у, ДС-6А	11	
19	Опалубочный чертеж стенового блока ДБ-1В	12	
20	Опалубочный чертеж блока набережных НН-3	13	
21	Опалубочный чертеж блока набережных НН-5	14	
22	Опалубочные чертежи стеновых блоков СБ-3У, СБ-1АУ, СБ-2АУ	15	
23	Опалубочный чертеж стенового блока СБ-4У	16	
24	Опалубочный чертеж блока берегоукрепления водоемов ПВ-1	17	
25	Опалубочные чертежи плит днища ДБ-9у, ДБ-12у, ДБ-13у, ДБ-14у, ДБ-16у, ДБ-17у	18	
26	Опалубочные чертежи плит днища ДБ-24, ДБ-29, ДБ-34, ДБ-39, ДБ-44, ДБ-49, ДБ-54	19	
27	Опалубочный чертеж плиты днища СП	20	

Стр	Наименование	Лист	
28	Опалубочные чертежи плит временных дорог ДСП-8, ДСП-8у	21	
29	Опалубочный чертеж разделительной перемычки РП-1	22	
30	Опалубочный чертеж разделительной перемычки РП-2	23	
31	Арматурный чертеж плиты перекрытия ДП-9т. Разрезы	24	
32	Арматурный чертеж плиты перекрытия ДП-9т. Сетки, каркасы	25	
33	Арматурный чертеж плиты перекрытия ДП-11т. Разрезы	26	
34	Арматурный чертеж плиты перекрытия ДП-11т. Сетки, каркасы	27	
35	Арматурный чертеж плиты перекрытия ДП-9у. Разрезы	28	
36	Арматурный чертеж плиты перекрытия ДП-9у. Сетки, каркасы	29	
37	Арматурный чертеж плиты перекрытия ДП-11у. Разрезы	30	
38	Арматурный чертеж плиты перекрытия ДП-11у. Сетки, каркасы	31	
39	Арматурный чертеж плиты перекрытия ДП-14-1т. Разрезы	32	
40	Арматурный чертеж плиты перекрытия ДП-14-1т. Сетки, каркасы	33	
41	Арматурный чертеж плиты перекрытия ДП0-14. Разрезы	34	
42	Арматурный чертеж плиты перекрытия ДП0-14. Сетки, каркасы	35	
43	Арматурный чертеж плиты перекрытия ДП-15-1т. Разрезы	36	
44	Арматурный чертеж плиты перекрытия ДП-15-1т. Сетки, каркасы	37	

Сборные железобетонные изделия инженерных сооружений (по номенклатуре

Альбом

Содержание альбома

Стадия Р

ОНСК

Стр.	Наименование	Лист	
45	Арматурный чертеж плиты перекрытия ДПО-15. Разрезы	38	
48	Арматурный чертеж плиты перекрытия П-1. Сетки, каркасы	41	
49	Арматурный чертеж стенового блока ДС-2т. Разрезы	42	
50	Арматурный чертеж стенового блока ДС-2т. Сетки, каркасы	43	
51	Арматурный чертеж стенового блока ДС-15т. Разрезы	44	
52	Арматурный чертеж стенового блока ДС-15т. Сетки каркасы	45	
53	Арматурный чертеж стенового блока ДС-17т. Разрезы	46	
54	Арматурный чертеж стенового блока ДС-17т. Сетки, каркасы	47	
55	Арматурный чертеж стенового блока ДС-5т. Разрезы	48	
56	Арматурный чертеж стенового блока ДС-5т. Сетки, каркасы	49	
57	Арматурный чертеж стенового блока ДС-4т. Разрезы	50	
58	Арматурный чертеж стенового блока ДС-4т. Сетки, каркасы	51	
59	Арматурный чертеж стенового блока СТК-24. Разрезы	52	
60	Арматурный чертеж стенового блока СТК-24. Сетки, каркасы	53	
61	Арматурный чертеж стенового блока БС-6	54	
62	Арматурный чертеж стенового блока БС-6У	55	
63	Арматурный чертеж стенового блока БС-6А	56	
64	Арматурный чертеж стенового блока ДБ-1В. Разрезы	57	
65	Арматурный чертеж стенового блока ДБ-1В. Каркасы	58	
68	Арматурный чертеж стенового блока СБ-0У	61	
69	Арматурный чертеж стенового блока СБ-1АУ	62	
70	Арматурный чертеж стенового блока СБ-2АУ	63	
71	Арматурный чертеж стенового блока СБ-4У	64	
72	Арматурный чертеж блока берегоукрепления	65	
73	Арматурный чертеж плиты днища ДБ-9У	66	
74	Арматурный чертеж плиты днища ДБ-12У	67	
75	Арматурный чертеж плиты днища ДБ-13У	68	
76	Арматурный чертеж плиты днища ДБ-14У	69	
77	Арматурный чертеж плиты днища ДБ-16У	70	
78	Арматурный чертеж плиты днища ДБ-17У	71	
79	Арматурные чертежи балок ДБ-24, ДБ-29, ДБ-34	72	
80	Арматурные чертежи балок ДБ-39, ДБ-44	73	

Нач. отд.	Козелья		Сборные железобетонные изделия инженерных сооружений (по номенклатуре ГлавМосинжстроя) — Альбом ПС-192
Гл. инж.	Афонин		Содержание альбома — Стадия: Р.Ч.; Лист; ОНСК; Мосинжпроект г. Москва

Стр.	Наименование	Лист	
81	Арматурные чертежи балок ДБ-49, ДБ-54	74	
82	Арматурный чертеж плиты днища СД. Разрезы	75	
83	Арматурный чертеж плиты днища СД. Сетки	76	
84	Арматурный чертеж плиты временных дорог ДСП-8	77	
85	Арматурный чертеж плиты временных дорог ДСП-8у	78	
86	Арматурный чертеж разделительной перемычки РП-I	79	
87	Арматурный чертеж разделительной перемычки РП-2	80	
89	Опорные подушки для теплопроводов $Д_у$ = 450÷1400 мм	82	
90	Опорные подушки для теплопроводов $Д_у$ = 450÷1400 мм. Арматурные изделия	83	
91	Закладные детали опорных подушек. Вариант	84	
92	Кольцо горловины К-7-10	85	
93	Кольцо горловины К-10-10	86	
94	Кольцо горловины К-12-10	87	
95	Кольцо горловины К-15-10	88	
96	Кольцо горловины К-20-10	89	
97	Опорная плита ОП-7. Опалубочный чертеж	90	
98	Опорная плита ОП-7. Арматурный чертеж	91	
99	Поворотное кольцо ПК-7С. Опалубочный чертеж	92	
100	Поворотное кольцо ПК-7С. Арматурный чертеж	93	
101	Детали армирования плит перекрытия и балок	94	
102	Опалубочный чертеж блока наружной обделки БН2.0	95	
103	Арматурный чертеж блока наружной обделки БН2.0	96	
104	Опалубочный чертеж блока наружной обделки ТБ-26у	97	
105	Арматурный чертеж блока наружной обделки ТБ-26у. Разрезы	98	
106	Арматурный чертеж блока наружной обделки ТБ-26у. Сетки	99	
107	Арматурный чертеж блока наружной обделки Б-2,0 "100		

изделия инке-
менклатуре
троя)

Альбом ПС-192

Стадия	Лист
Р.Ч.	
ОИСК	Мосинипроект г.Москва

Нач. отд	Кобеева		Сборные железобетонные и
нерных сооружений (по но
ГлавМосинжст
Гл. инж	Афонин		Содержание альбома

В настоящем альбоме представлены чертежи железобетонных изделий, предназначенных для выпуска на предприятиях Объединения "Мосинжбетон". Альбом разработан вместо альбома ПС-143 в связи с изменениями и дополнениями главы СНиП II-21-75 "Бетонные и железобетонные конструкции. Нормы проектирования", утвержденными и введенными в действие постановлением № 67 от 11 мая 1967 г. Госстроя СССР, в связи с упрощением

II. Требования к бетону и арматуре изделий

Марка бетона на сжатие и морозостойкость в зависимости от вида и назначения конструкций находится в пределах М 200-300 Мрз75-Мрз200.

ия, режим термовлажностной
ть полученные бетоны про

Состав бетонной смеси, способы её уплотнен
обработки уход за бетоном должны обеспеч

длина их колеблет-

,4 м.

системе: ДП - де-
деталь плит пере-
и индексы после

арматуры класса А-III может быть произведена замена её на класс А-II без изменения шага стержней или их количества в соответствии с табл.I.

Таблица I.

Арматура класса А-III	8	I0	I2	I4	I6	I8	20	22	25	28
Возможная										

лется от I,0 м до I,5 м.

Стеновые блоки имеют высоту от I,4 м до 4,2 м,
ся от I,2 м до 2,4 м в зависимости от марки блока.

Балки имеют длину, находящуюся в пределах 2,4-5

Масса изделий не превышает 5 т.

Маркировка изделий принята по буквенно-цифровой
таль перекрытия, ДС - деталь стенового блока, ДПО -
крытия с отверстиями; БС - блок стеновой и т.п. Цифр

				Пояснительная записка	СПСК	Мосинжпроект г.Москва

Для монтажных (подъемных) петель сборных элементов следует применять горячекатанную арматурную сталь класса А-I марок ВСт3сп2 и ВСт3пс2.

В случае, если возможен монтаж конструкций при расчетной зимней температуре ниже минус 40°, для монтажных петель не допускается применять сталь марки ВСт3пс2.

Для закладных деталей следует применять углеродистую сталь по ГОСТ 380-71*.

Толщина защитного слоя бетона рабочей арматуры принята 30-40 мм, для распределительной 15 мм.

Допускаемые отклонения по толщине защитного слоя ± 5 мм. Фиксация защитных слоев должна обеспечиваться при помощи бетонных или пластмассовых фиксаторов. Фиксация расстояния между сетками обеспечивается при помощи вязаных каркасов.

II. Изготовление изделий

Сборные железобетонные изделия предусматривается изготовлять на заводах железобетонных изделий оснащенных технологическим оборудованием для изготовления таких конструкций.

При изготовлении железобетонных изделий необходимо выполнение требований действующих нормативных документов. Допускаемые отклонения от проектных размеров при изготовлении по длине: для элементов с длиной до 4,0 м ± 8 мм, свыше 4,0 м ± 10 мм, по ширине ± 8 мм; по толщине ± 5 мм. Разность длин диагоналей не должна превышать 8 мм при площади изделий до 8 м² и ± 12 мм при площади изделия свыше 8 м². На поверхности изделия должна быть поставлена хорошо видимая маркировка, в

III. Транспортирование и монтаж железобетонных изделий

Транспортирование железобетонных изделий от завода-изготовителя к месту монтажа должно производиться с соблюдением следующих требований:

а) Сборные железобетонные элементы должны поставляться на объекты комплектно.

б) Элементы должны быть тщательно раскреплены для предохранения от продольного и поперечного смещения.

Монтаж железобетонных изделий должен производиться за подъемные петли. При хранении, транспортировании и монтаже железобетонных изделий, помимо требований настоящего альбома, необходимо соблюдать требования действующих нормативных документов и проекта производства работ.

IV. Хранение, транспортирование и монтаж железобетонных изделий

Готовые изделия хранятся на специально оборудованных (площадках), рассортированными по маркам.

Изделия, не принятые ОТК, требующие ремонта или допол выдержки бетона, должны храниться отдельно от изделий, пр разрешенных к отпуску.

Складирование железобетонных элементов должно произво

V. Испытание изделий

Испытание изделий на прочность производится контрол кими нагрузками, эквивалентными принятым при расчете.

Величины разрушающих нагрузок определены в соответс 8829-77 по расчетным значениям изгибающих моментов и поп

Схемы испытания железобетонных элементов, подлежащи испытаниям, приведены в настоящем альбоме.

VI. Основные расчетные положения

Сборные железобетонные изделия предназначены для пр дующих условиях строительства:

несущая способно

объемный вес грунта п

ьными разруша-

ями с ГОСТ

еречных сил.

х прочностным

именения в сле-

сть основания должна быть не менее 1,5 кг/см²;

инят γ = 1.8 т/м³; угол внутреннего трения грун-

2. от давления грунта n = 1,2
3. от автомобильной нагрузки Н-30 n = 1,4

складах (пло-

олнительной

инятых ОТК и

одиться не

				Сборные железобетонные изделия инженерных сооружений /по номенклатуре ГлавМосинжстроя/		Альбом ПС-192
Нач. отд	Козеева				Стадия	Лист	Арх.№
Гл.спец.	Афонин			Пояснительная записка	Р.Ч.		
					ОНСК	Мосинжпроект г.Москва	

4. от колесной нагрузки НК-80 $n = 1{,}1$

Динамический коэффициент $(1+\mu)$ в зависимости от глубины заглубления и вида временной нагрузки колеблется от 1 до 1,3.

Распределение давления от временной нагрузки принято под углом 45° в пределах дорожной одежды и под углом 30° в грунте.

Расчеты произведены в соответствии с СН-200-62, СН-365-67 и СНиП II-21-75.

№ п/п		Схема испытания	Марка изделия	Размеры, мм ℓ	Размеры, мм a	Контр. нагр. кг P_1	Контр. нагр. кг P_2
1.	Схема испытания балок.	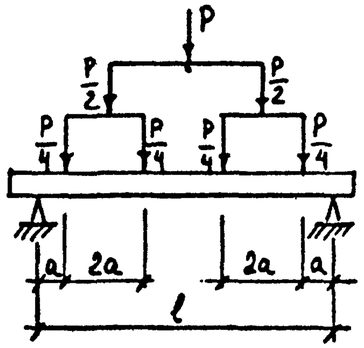	ДБ-24	2200	275	31,0	17,0
			ДБ-29	2700	350	36,6	20,1
			ДБ-34	3200	400	45,0	24,7
			ДБ-39	3700	450	107,4	59,1
			ДБ-44	4200	525	118,7	65,3
			ДБ-49	4700	600	130,2	71,6
			ДБ-54	5200	650	147,0	80,9

№ п/п		Схема испытания	Марка изделия	Размеры, мм ℓ	Размеры, мм a	Контр. нагр. кг P_1	Контр. нагр. кг P_2
2.	Схема испытания плит перекрытия.	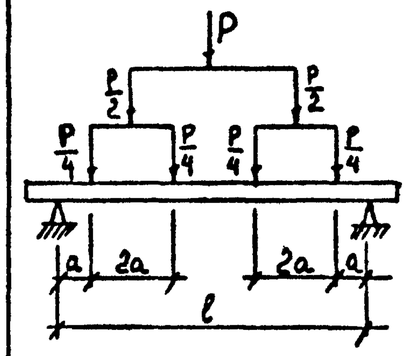	ДП-9т	3250	400	38,6	21,2
			ДП-9у	3250	400	55,6	30,6
			ДП-11т	3630	450	64,0	35,2
			ДП-11у	3630	480	86,9	47,8
			ДП-14-1т	4600	575	44,9	24,7
			ДП0-14	4600	575	68,0	37,4
			ДП-15-1т	5200	650	51,0	28,0
			ДП0-15	5200	650	77,1	42,4
			П-1	3080	385	42,6	23,4

Испытание элементов вести в соответствии с ГОСТ 8829-77.

P_1 – контрольная разрушающая нагрузка на прочность при испытании на пролетный момент.

P_2 – контрольная нагрузка на трещиностойкость /по ширине раскрытия трещин/ при испытании на пролетный момент.

Контрольная ширина раскрытия трещин при испытании принимается равной 0,2мм.

Сборные железобетонные изделия инженерных сооружений /по номенклатуре ГлавМосинжстроя/		Альбом ПС-192
Нач.отд. Кожеева Гл.спец. Афонин	Стадия Р.М. / Лист / Арх.№	
Пояснительная записка	ОИСК	Мосинжпроект г.Москва

№ п/п	Эскиз	Марка изделия	Размеры, мм Д	Ш	В	Расход бетона на 1 изд. м³	Масса изд. т	Расход металла, кг на 1 изделие	на 1 м³ бетона
1.	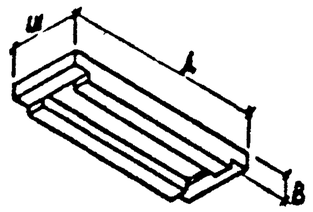	ДП-9т	3400	1200	800	0,63	1,57	72,25	115,23
		ДП-9у	3400	1200	800	0,63	1,57	97,93	156,19
		ДП-14-1т	4800	1000	360	107	267	11250	105,14
		ДП-15-1т	5400	1000	400	1,87	8,42	161,89	118,17
2.	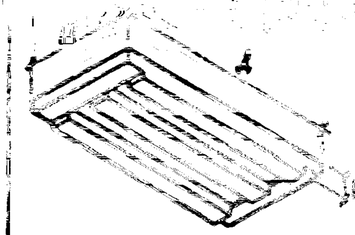	ДП-11т	3850	1800	300	1,15	2,87	147,71	128,44
		ДП-11у	3850	1800	300	1,15	2,87	215,41	187,31
3	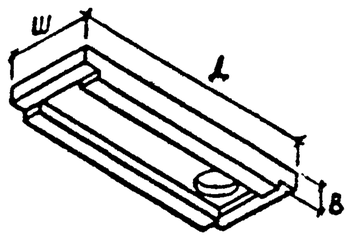	ДПО-14	4800	1500	360	1,32	3,80	195,67	148,23
		ДПО 15	5400	1500	450	1,80	4,50	221,47	123,04
4	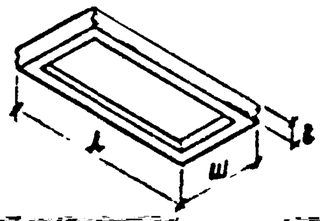	П-1	8280	1480	300	0,96	2,40	118,43	118,16
5.	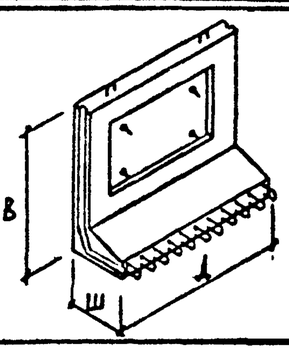	ДС-2т	1800	600	1690	0,61	1,52	94,72	155,28
6.		ДС-15т	1200	600	2590	0,58	1,32	79,44	149,89
		ДС-17т	1200	600	3190	0,66	1,65	104,61	158,50
7.	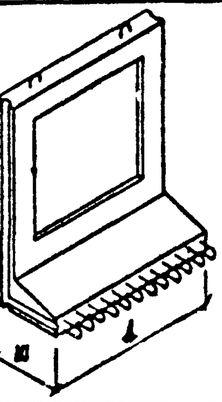	ДС-4т	1800	600	2290	0,75	1,87	122,15	162,87
		ДС-5т	1800	600	2690	0,85	2,12	184,42	158,14
		СК 24	2380	600	2690	1,07	2,67	204,91	190,94

Сборные железобетонные изделия инженерных сооружений /По номенклатуре Главмосинжстроя/			ПС-192
Основные показатели сборных железобетонных	Стадия Р.Ч.	Лист 1	Арх. ред.
		молниеприемник	

Козлов
Агонин
Уйбучилин

Изготовитель — Одинцовский завод ЖБИ Главмосинжстроя

Монтажная организация — Трест Мосинжстрой

№ п/п	Эскиз	Марка изд.	Размеры, мм Д	Ш	В	Расход бетона на 1 изд. м³	Масса изд. т	Расход металла, кг на 1 изделие	на 1 м³ бетона
		БС-6у	I490	600	4200	I,35	3,38	337,80	237,92
		БС-6А	I490	600	3620	I,I8	2,95	273,84	232,07
		ДБ-IВ	I800	600	2750	0,80	2,00	284,42	355,53
		СБ-Оу	2000	650	I920	0,66	I,65	58,9I	89,26
		СБ-IА	2000	600	I650	0,5I	I,28	50,75	99,5I
		СБ-2Ау	2000	600	I400	0,45	I,I3	40,44	89,87
		СБ-4у	2000	850	2050	0,82	2,04	68,78	83,82

№ п/п	Эскиз	Марка изд.	Размеры, мм Д	Ш	В	Расход бетона на 1 изд. м³	Масса изд. т	Расход металла, кг на 1 изделие	на 1 м³ бетона
		БС-I	I990	I20	II90	0,28	0,7I	85,99	I27,08
12		БН-2А	I490	420	3500	I,28	8,08	I42,00	II5,45
13		БН-3	2990	I60	2000	I,07	2,68	II9,84	II2,00

Нач. сект.	Козлова		
Гл. спец.	Афонин		
Гл. инж.	Айрумян		
Проект	Айрумян		
Пров.			

Сборные железобетонные изделия инженерных сооружений /по номенклатуре Главмоскинстроя/ ПС-I92

Основные показатели сборных железобетонных элементов.

Стадия	Лист	Лист №
Р.Ч	2	
ОИСК	МОСИНЖПРОЕКТ г. Москва	

№ п/п	Эскиз	Марка изд.	Размеры, мм			Расход бетона на 1 изд. м³	Масса изд. т	Расход металла, кг	
			Д	Ш	В			на 1 изделие	на 1 м³ бетона
14	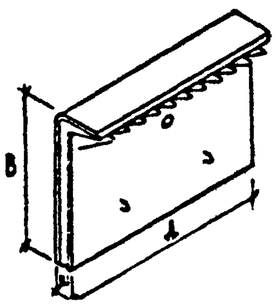	БН-5	2990	I60	2II0	I,26	3,I5	I48,89	II4,20
		ДБ-9у	4250	990	200	0,76	I,90	58,75	77,30
		ДБ-I2у	3200	990	I80	0,50	I,25	38,70	77,40
7у	5000	I020	250	I,I8	2,95	73,56	62,34		
00	C,I7	0,44		46,69		268,33			
00	0,78	I,95		I20,47		I54,45			
00	0,88	2,20		I82,97		207,92			
00	I,I8	2,94		206,62		I75,I0			
00	I,30	3,24		276,58		2I2,72			
00	0,87	2,I7		I02,84		II8,2I			

№ п/п	Эскиз	Марка изд.	Размеры, мм			Расход бетона на 1 изд. м³	Масса изд. т	Расход металла, кг	
			Д	Ш	В			на 1 изделие	на 1 м³ бетона
18	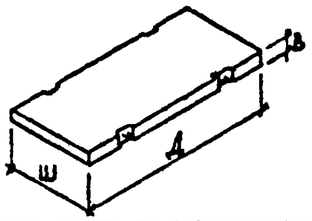	ДСП-8	3000	I490	I60	0,7I	I,78	54,24	76,89
		ДСП-8у	3550	I490	I60	0,84	2,I0	63,05	75,06
		ОПТ-I	200	200	90	0,0036	0,009	0,66	I83,33
		ОПТ-2	300	300	I00	0,009	0,023	0,66	73,33
		ОПТ-3	400	400	I00	0,0I6	0,040	I,74	I08,75
		ОПТ-4	500	500	I40	0,035	0,088	2,23	63,7I
		ОПТ-5	650	650	I40	0,059	0,I48	5,30	89,83
		ОПТ-I2	I200	I200	I50	0,2I6	0,540	28,55	I32,I8
									ДБ-I

№ п/п	Эскиз	Марка изд.	Размеры, мм			Расход бетона на 1 изд. м³	Масса изд. т	Расход металла, кг	
			Д	Ш	В			на 1 изделие	на 1 м³ бетона
20	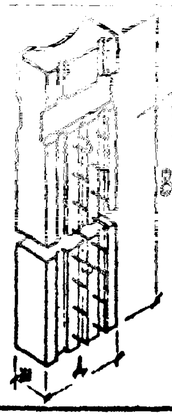	РП-I	350	600	9000	I,I2	3,80	33I,95	309,8I
		РП-2	680	300	9000	I,45	3,62	379,I0	26I,45

				Сборные железобетонные изделия инженерных сооружений /по номенклатуре Главмосинжстроя/	ПС-I92
Нач. отд	Козеева				
Гл. спец	Афонин			Основные показатели сборных железобетонных элементов.	Стадия: Р.Ч. Лист: 3 Арт. №
Ст. инж	Хайрулина				ОИСК МОСИНЖПРОЕКТ г. Москва
Проект	Хайрулин				
Провер					

№ п/п	Эскиз	Марка изд.	Размеры, мм			Расход бетона на 1 изд. м³	Масса изд. т	Расход металла, кг	
			Д	Ш	В			на 1 изделие	на 1 м³ бетона
		ДБ-29	2900	200	30				
		ДБ-34	3400	200	30				
16	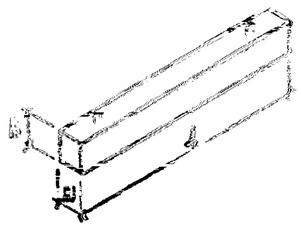	ДБ-39	3900	400	50				
		ДБ-44	4400	400	50				
		ДБ-49	4900	400	50				
		ДБ-54	5400	400	60				
17	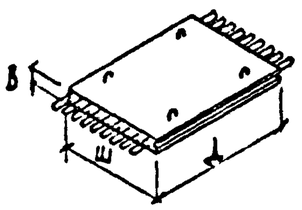	СД	2460	I800	20				

№ п/п	Эскиз	Марка изд.	Размеры, мм Д	Ш	В	Расход бетона на 1 изд. м³	Масса изд. т	Расход металла, кг на 1 изделие	на 1 м³ бетона
21	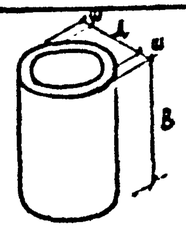	К-7-10	700	70	990	0,168	0,42	4,11	24,46
		К-10-10	1000	80	990	0,27	0,68	5,66	20,96
		К-12-10	1250	80	990	0,33	0,83	6,80	20,61
		К-15-10	1500	90	990	0,44	1,10	8,64	19,64
		К-20-10	2000	100	990	0,66	1,65	15,95	24,17
22	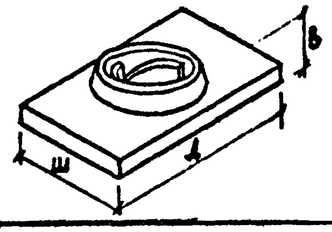	ОП-7	2800	160	300	0,53	1,32	29,90	56,42
23	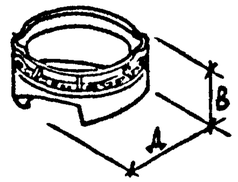 Масса изделия дана с весом чугунной обечайки.	ПК-7С	870	-	360	0,036	0,14	9,80	272,22
24	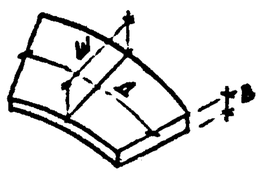 Размер Д приведен для середины блока по наружному контуру обделки	Б-2,0	778	320	150	0,0325	0,0775	2,54	180,92
		ТБ-26у	1335	450	150	0,082	0,210	11,95	145,73

Нач. отд.	Козеев		Сборные железобетонные изделия инженерных сооружений по номенклатуре Главмосинжстроя	ПС-192
Гл. спец.	Антонин			
Ст. инж.	Хабрушин		Основные показатели сборных железобетонных элементов.	Стадия Р.Ч. / Лист 4 / Лист №
Проект.	Хайрушин		ОНСК	МОСИНИПРОЕКТ г. Москва
Провер.				

Плиты ДП-11т, ДП-11н

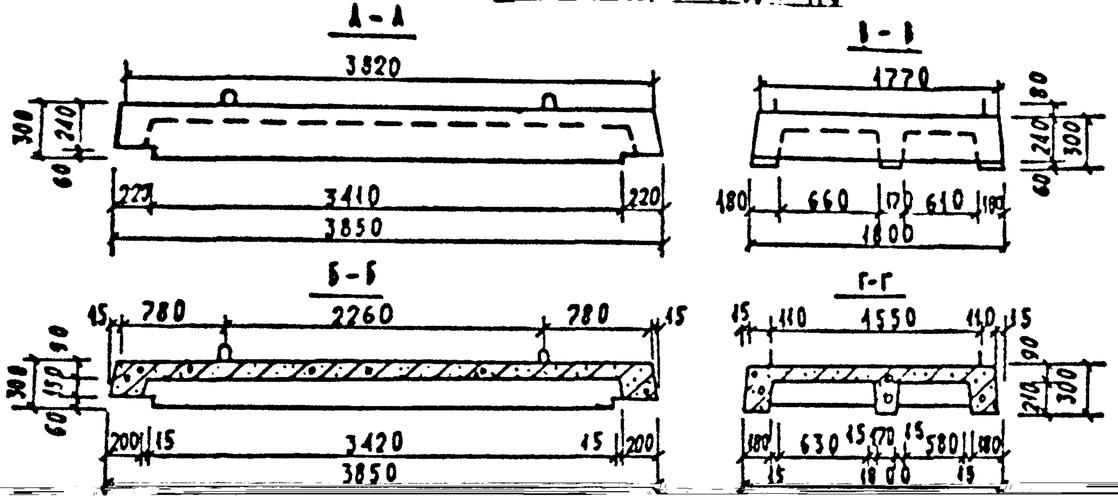

Плиты ДП-9т, ДП-9н

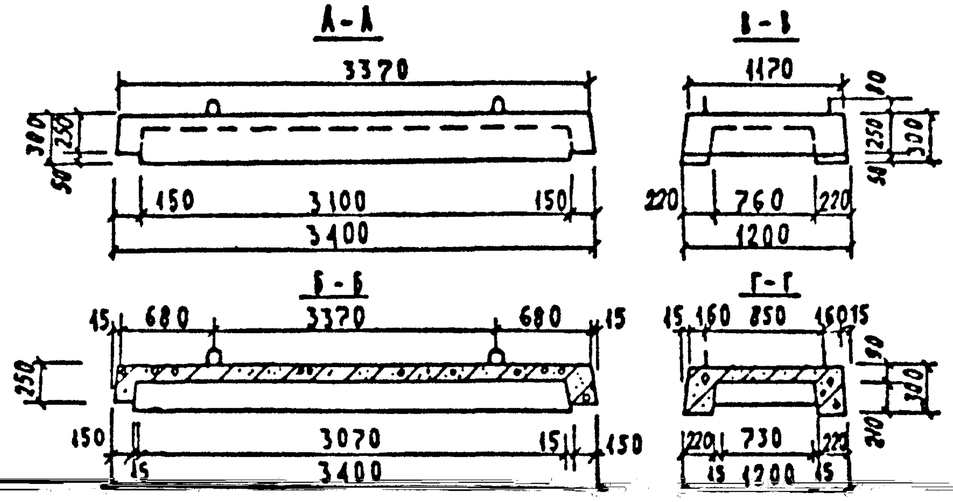

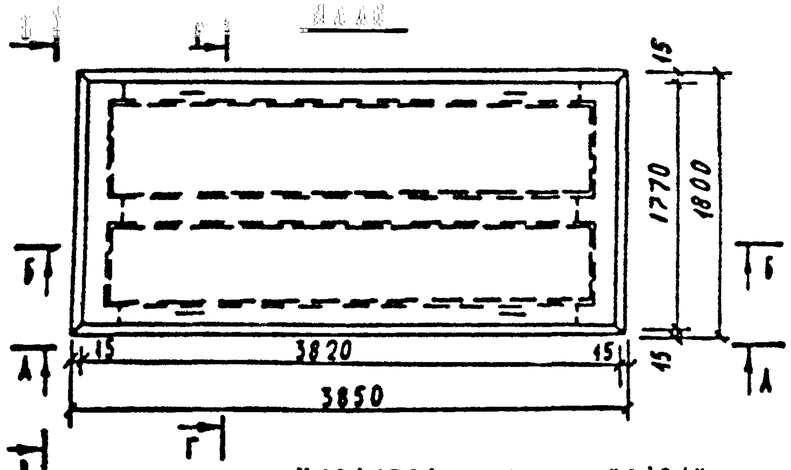

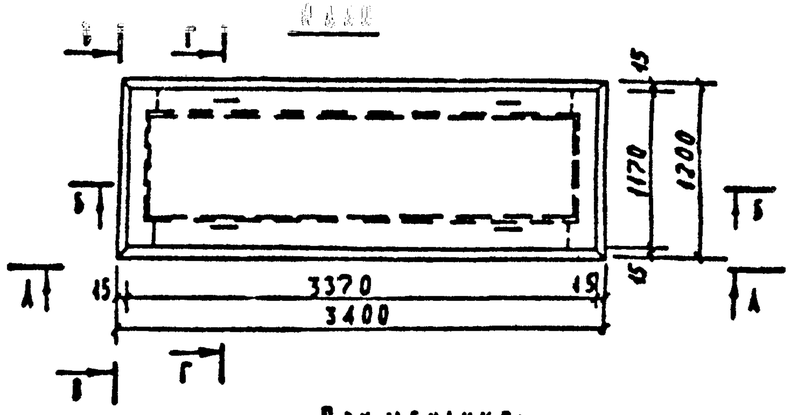

Характеристика изделия

Марка изделия	Марка бетона	Объем бетона м³	Расход стали, кг		Масса т
			общий	на 1м³ бетона	
ДП-11т	М-300 МРЗ-100	1,15	147,71	128,44	2,87
ДП-11н	М-300 МРЗ-100	1,15	215,41	187,31	2,87
ДП-9т	М-300 МРЗ-100	0,627	72,25	115,23	1,57
ДП-9н	М-300 МРЗ-100	0,627	97,93	156,19	1,57

Примечания:

1. Плиты рассчитаны на временную нагрузку Н-30 и НК-80 при глубине засыпки над верхом перекрытия 0,5÷2,0 м для плит ДП-9т, ДП-11т; 2,0÷4,0 м для плит ДП-11н, ДП-9н
2. Армирование плит перекрытия см. на листах № 24÷31 : 34;35.

				Сборные железобетонные изделия коммерческих сооружений /по комиссии/ при Главмосинвестстрое	Альбом ОС-192
Нач. отд.	Козеева			Опалубочные чертежи плит перекрытия ДП-9т; ДП-11т; ДП-9н; ДП-11н	Стадия Р.Д. / Лист 5 / Листов
Гл. спец.	Дронин				ОНСИ / Мосинвестпроект г. Москва
Ст. инж.	Хайрулин				
Проектир.	Хайрулин				
Чертил.					

Инв. № подл. | Подпись и дата | Взам. инв. №

Плита ДП-14-1т

Вид А

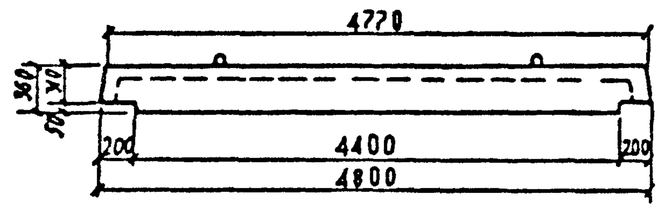

Вид В

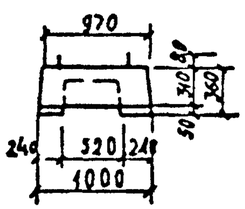

Б - Б

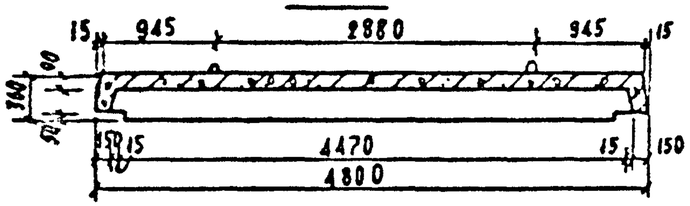

Г - Г

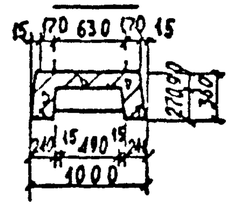

План

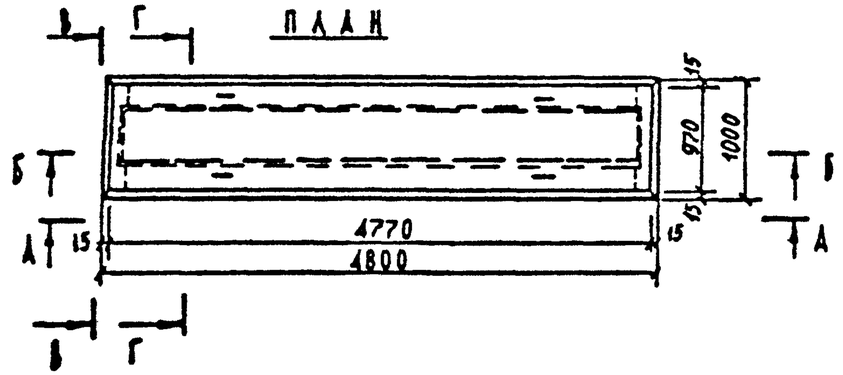

Плита ДПО-14

Вид А

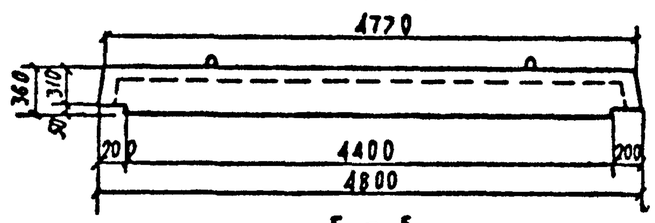

Вид В

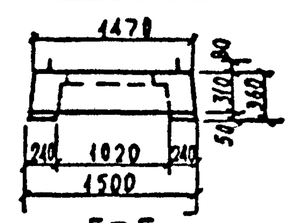

Б - Б

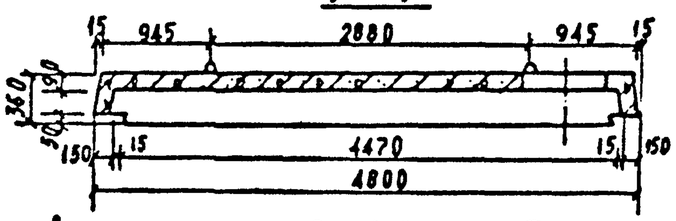

Г - Г

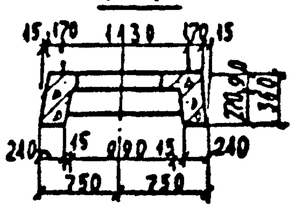

План

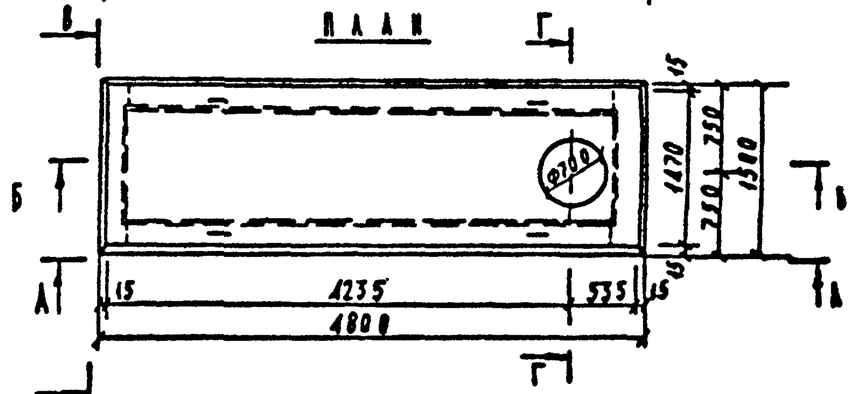

Примечания:

Расход стали определен

при марке бетона В-30 и МЗ-50 при загружении

изделия на верхом перекрытия 8,5-28 т;

Армирование плит перекрытий см. листы № 32-35

Марка изделия	Марка бетона	Объем бетона	Расход стали от		Масса
			общий	на 1м³	т
ДП-14-1т	М-300 МРЗ-100	1,07	112,50	105,14	2,67
ДПО-14	М-300 МРЗ-100	1,32	195,67	148,23	3,30

Инв. № подл. | Подп. и дата | Взам. инв. №

Сборные железобетонные изделия инженерных сооружений (по номенклатуре Гидромонтажстроя)			Альбом ПС-192
Опалубочные чертежи плит перекрытий ДП-14-1т, ДПО-14	Стадия	Лист	Листов
	Р.д.	6	
	ОКСК	Гидромонтажстрой г. Москва	

Нач. отд. Попов
Гл. спец. Афонина
Ст. инж. Кайрулина
Проект. Кайрулина
Н. контр.

ПАНТА ДП-15-1т

Вид А

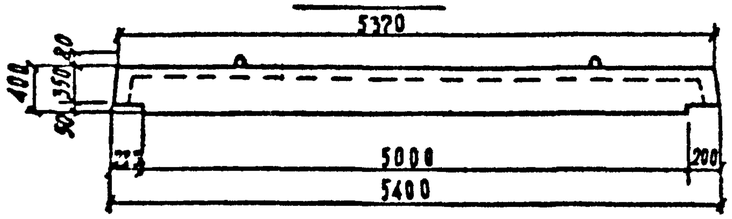

Вид В

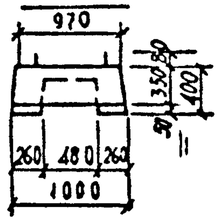

Б – Б

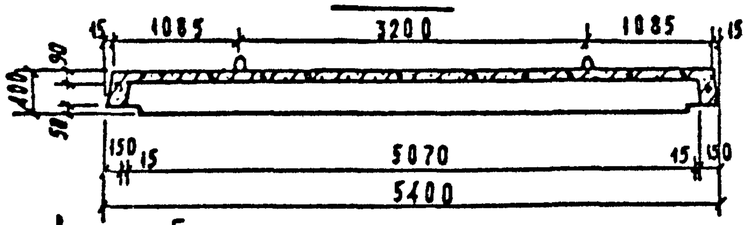

Г – Г

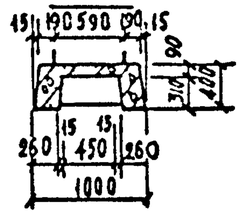

План

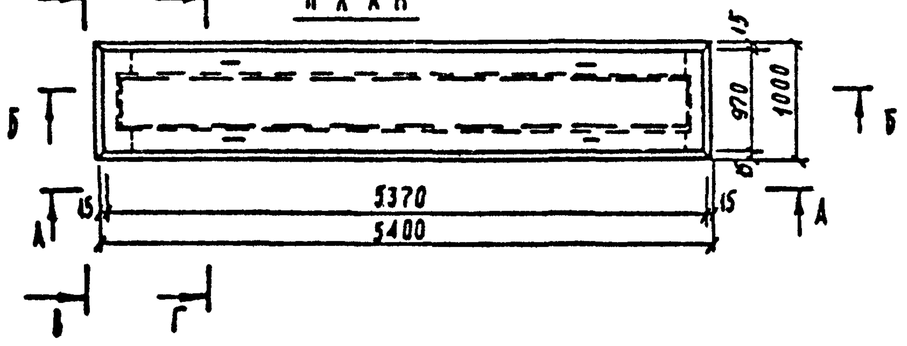

ПАНТА ДПО-15

Вид А

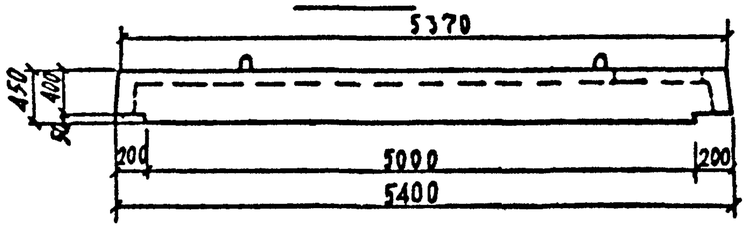

Вид В

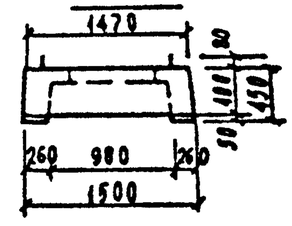

Б – Б

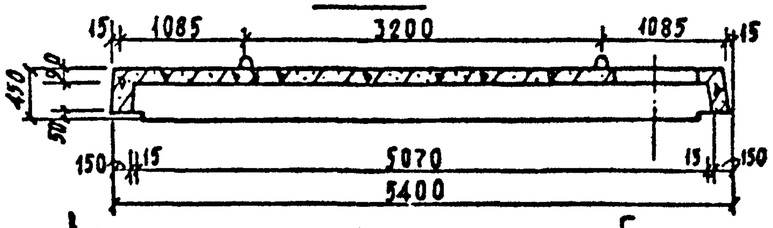

Г – Г

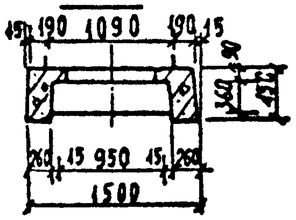

План

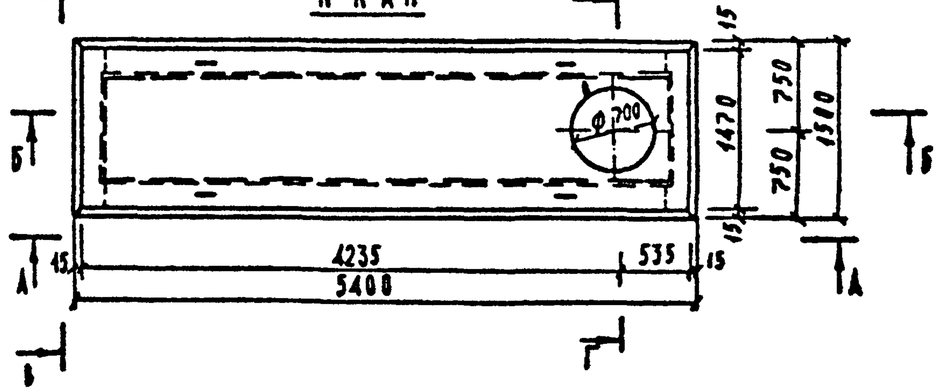

ХАРАКТЕРИСТИКА ИЗДЕЛИЯ					
Марка изделия	Марка бетона	Объем бетона, м³	Расход стали, кг: общий	Расход стали, кг: на 1 м³ бетона	Масса, т
ДП-15-1т	М-300 МРЗ-100	1,37	161,89	118,17	3,42
ДПО-15	М-300 МРЗ-100	1,8	221,47	123,04	4,50

Примечания:

1. Панты рассчитаны на временную нагрузку перекрытия 0,5-2,0 т/м².
2. Армирование пант перекрытия см. листы №36÷39

				Сборные железобетонные изделия инженерных сооружений /по номенклатуре Главмосинжстроя/.		Альбом
						ПС-192
Нач. отд.	Кобеева			Опалубочные чертежи пант перекрытия ДП-15-1т; ДПО-15	Стадия: РД	Лист: 7
Гл. спец.	Афонин					
Ст. инж.	Хайруллин				ОИСК	Москинпроект г. Москва
Провер.	Хайруллин					
Провер.						

Инв. № подл. | Подп. и дата | Взам. инв. №

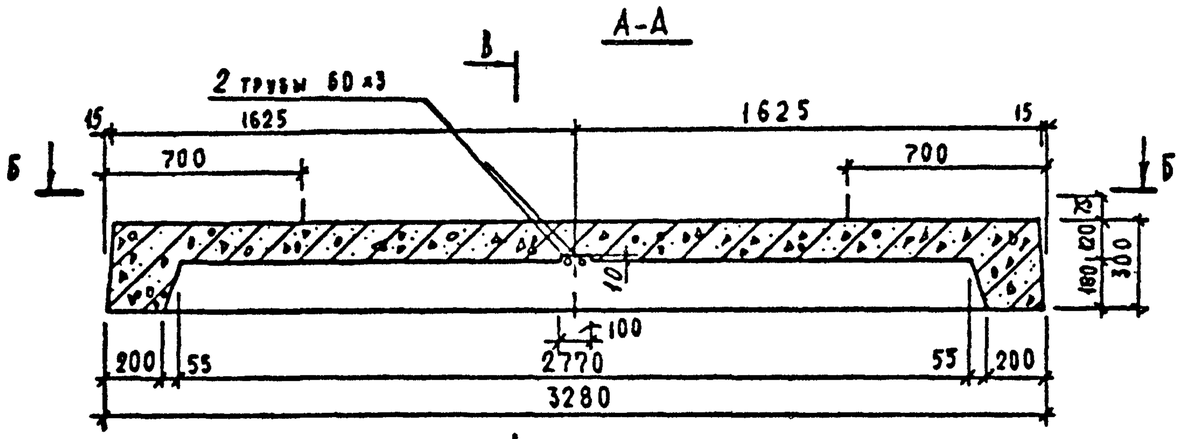

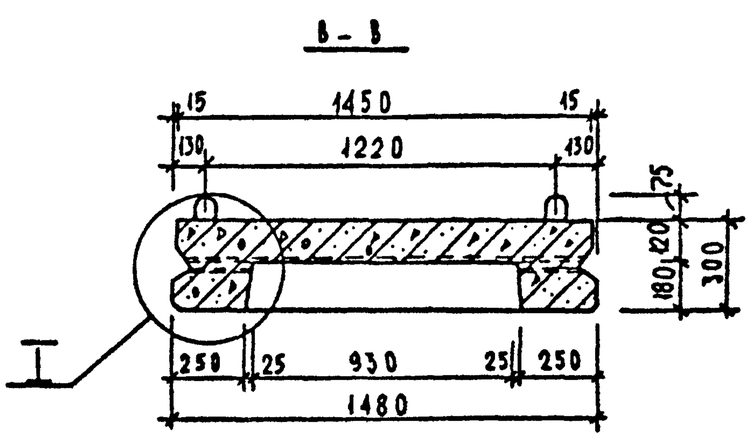

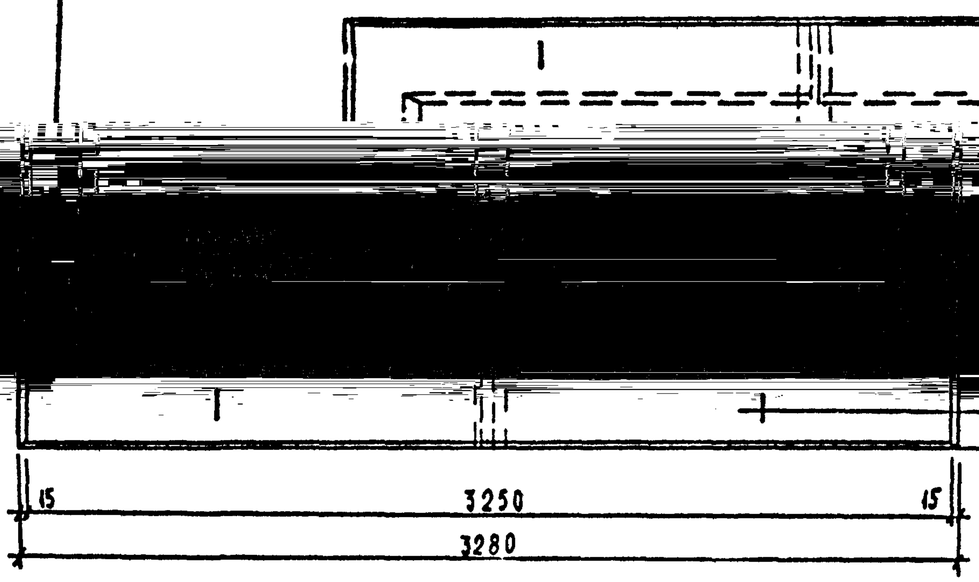

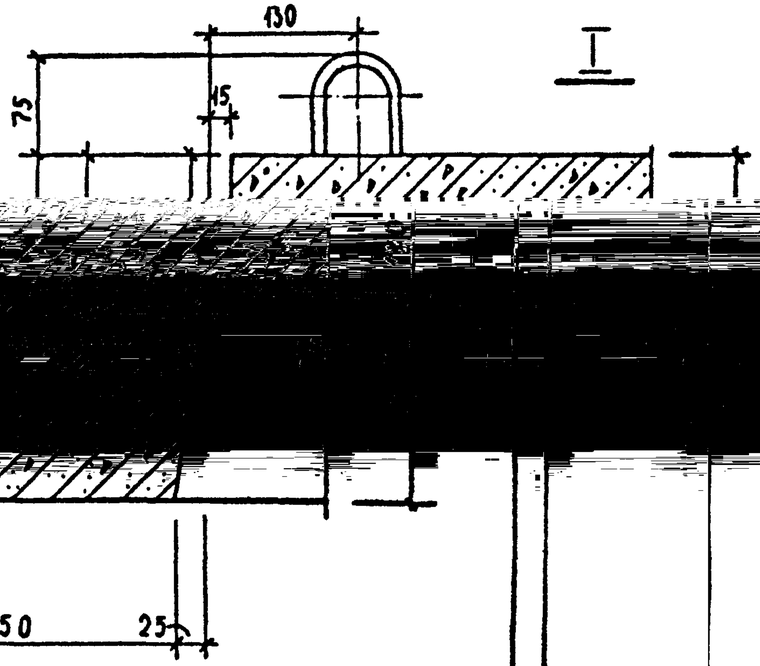

Характеристика изделия

Марка изделия	Марка бетона	Объем бетона м³	Расход стали, кг		Масса т
			общий	на 1 м³ бетона	
П-1	М-300 Мрз-200	0,96	113,43	118,16	2,40

Примечания;

1. Плита перекрытия рассчитана под временные нагрузки по схемам НК-80 и Н-30 при заглублении верха тоннеля от верха дорожной одежды на 0,2 ÷ 1,5 м
2. Армирование плиты см. на листах N 40 ÷ 41

					Сборные железобетонные изделия инженерных сооружений (по номенклатуре Главмосинжстроя)	Альбом ПС-192
Нач отд	Козева				Опалубочный чертеж плиты перекрытия П-1	Стадия Р.Д. Лист 8
Гл. спец.	Афонин					
Ст. инж.	Хайрудинов					ОНСИ Мосинжпроект г. Москва
Проектир.	Хайрудинов					
Проверил						

Инв. № подл. | Подп. и дата

Опалубочный чертеж стенового блока ДС-2т

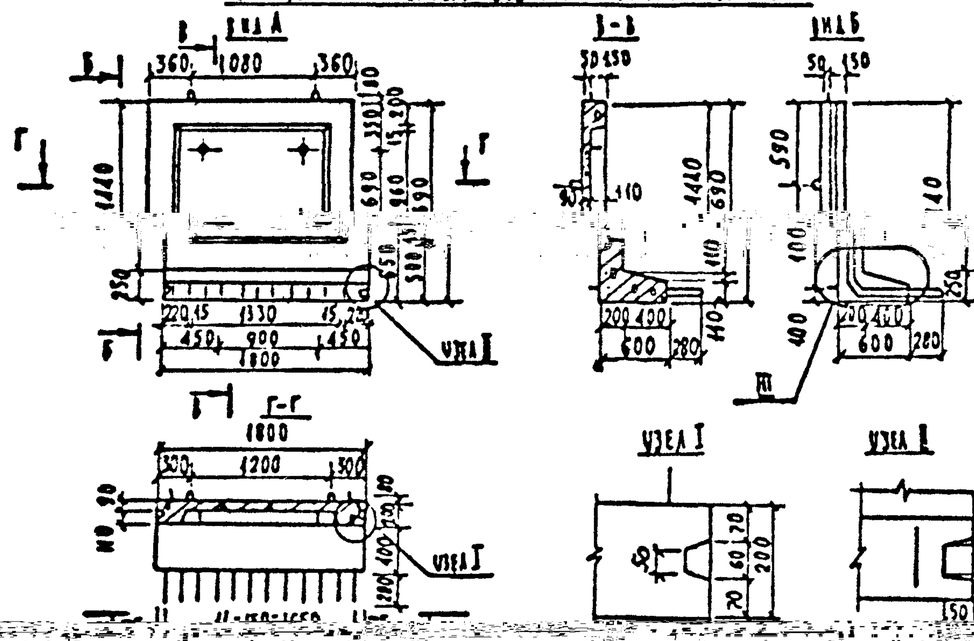

Опалубочный чертеж стенового блока ДС-17т

Характеристика изделий

Марка	Бетон	Расход стали, кг	Объем, м³	Масса, т
ДС-15т	М-300 Мрз-50	9,55	39,72	99,30
ДС-17т	М-300 Мрз-50	9,55	39,72	99,30
ДС-15т	М-300 Мрз-50	9,65	104,61	158,50
ДС-17т	М-300 Мрз-50	9,65	104,61	158,50

Примечания:

1. Стеновые блоки рассчитаны на применение в сооружениях с максимальным пролетом в свету 5,0м для ДС-15т и 3,6м для ДС-17т и
   а) при наличии дорожного покрытия q=3+2,0м;
   б) при отсутствии дорожного покрытия q=5-2,0м;
   временную нагрузку по схеме А-30 и НК-80;
2. Армирование стеновых блоков см. листы арх. №42÷47.

Сборные железобетонные изделия инженерных сооружений /по номенклатуре Гидромонтажстроя/			Альбом ВС-192
Опалубочные чертежи стеновых блоков ДС-2т; ДС-15т, ДС-17т	Стадия	Лист	Арх. №:
	Р.Д.	9	
	ОВСН	Мосинжпроект г. Москва	

Нач.отд.	Козеева	
Гл.инж.	Афонин	
Ст.инж.	Кайруллин	
Проект.	Кайруллин	
Провер.		

Опалубочный чертеж стенового блока ДС-5т

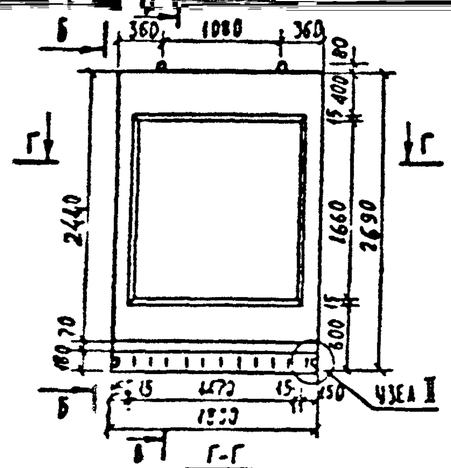

Опалубочный чертеж стенового блока ДС-4т

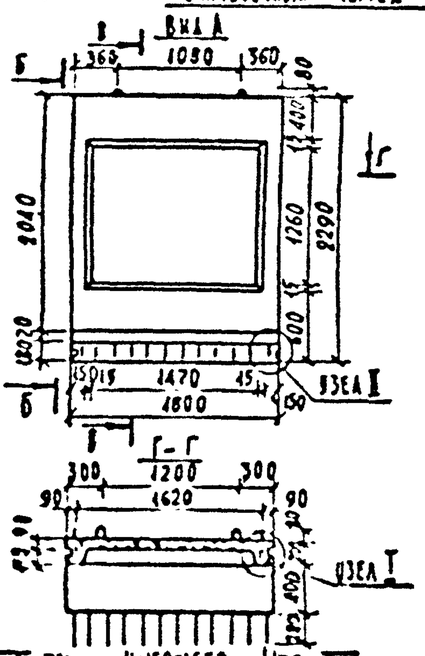

Опалубочный чертеж стенового блока СТЦ-24

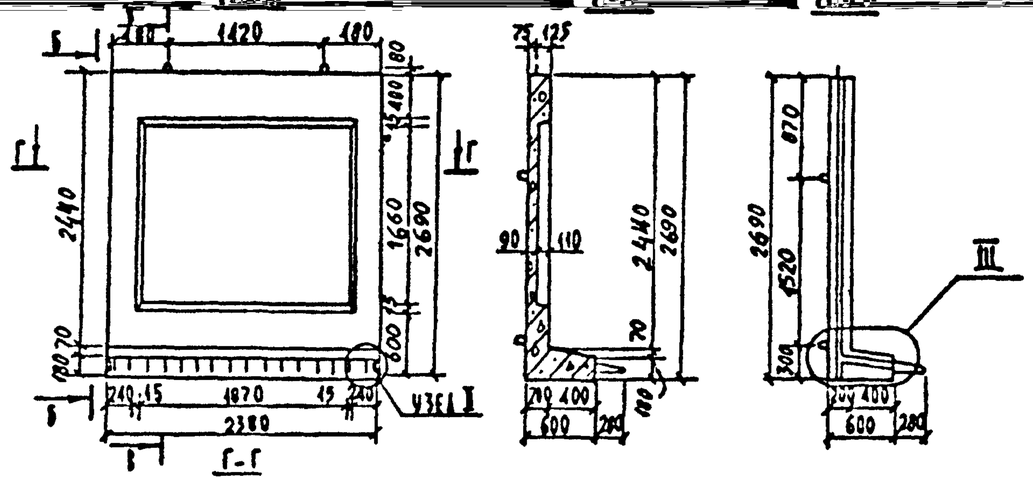

Характеристика изделий

Марка изделия	Марка бетона	Объем бетона м³	Расход стали: кг		Масса т
			общий	на м³ бетона	
ДС 5Т	М-300 Мрз-50	0,85	134,42	158,14	2,12
ДС 4Т	М-300 Мрз-50	0,75	122,15	162,87	1,87
СТЦ-24	М-300 Мрз-50	1,07	204,31	190,94	2,67

Стеновые блоки рассчитаны на применение в сооружениях с максимальным пролетом в свету 5,0 м.

Примечания:

1. Стеновые блоки рассчитаны на засыпку над верхом перекрытия камеры:
   а). при наличии дорожного покрытия 0,3÷2,0м;
   б). при отсутствии дорожного покрытия 0,5÷2,0м;
   и временную нагрузку по схеме Н-30 и НГ 80
2. Армирование стеновых блоков см. листы №: 48÷53.

Нач. отд.	Розеева		Сборные железобетонные изделия инженерных сооружений / по номенклатуре Главмосинжстроя/		Альбом ИС-192
			Опалубочные чертежи	Стадия Р4	Лист 10	Арх. №
Ст. инж.	Хайрулин		ДС-4т, СТЦ-24	ВНИИ	г. Москва
Проект	Хайрулин				
Провер.					

СТЕНОВЫЕ БЛОКИ БС-6, БС-6У

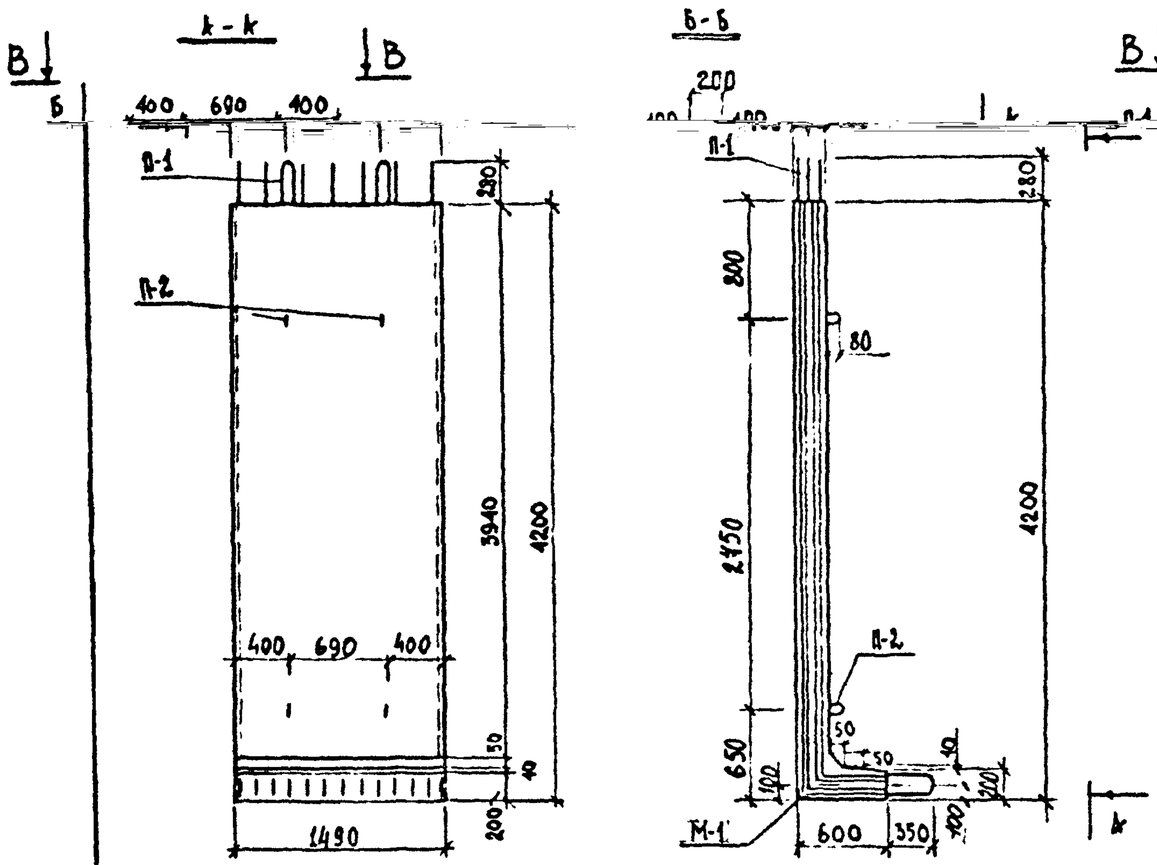

СТЕНОВОЙ БЛОК БС-6А

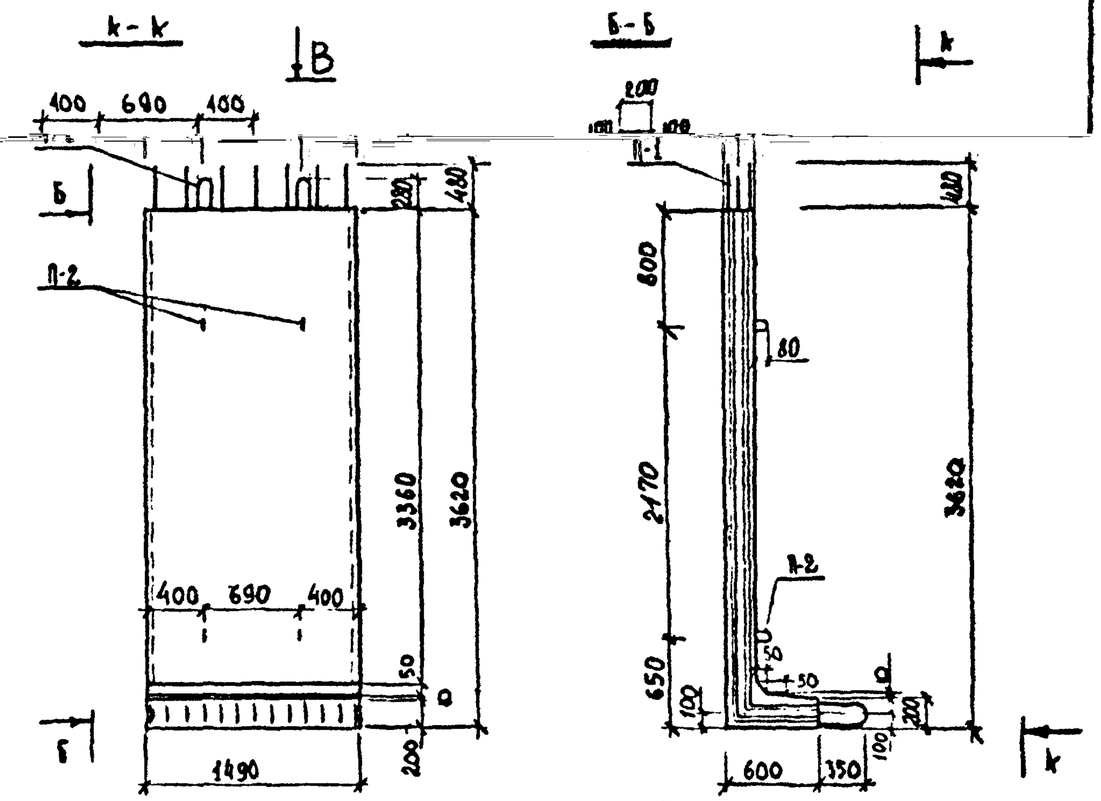

Примечания

1. Стеновые блоки БС-6, БС-6У и БС-6А рассчитаны по консольной схеме при заглублении низа блока от верха дорожной одежды 4,0 м для БС-6, БС-6У и 3,6 м для БС-6А, при минимальном расстоянии от бортового камня до внешней поверхности блока (парапета) - 0,4 м для БС-6У и БС-6А и 1,5 м для БС-6.
2. Блок БС-6А может быть также применен в камерах (каналах) при ширине В=2,5÷4,2 м и заглублении верха перекрытия 0,2÷4,0 м
3. Временные нагрузки приняты по схемам Н-30 и НК-80 для блоков БС-6У и БС-6А, и Н-30 для блока БС-6.
4. Арматурные чертежи стеновых блоков даны на листах №№ 54, 55, 56

Характеристика изделий

Марка изделий	Марка бетона	Объем бетона, м³	Расход стали, кг	Масса изделия, т
БС-6	М-300 Мрз-200	1,35	235,27 / 245,66*	3,38
БС-6У		1,35	387,88 / 398,24*	3,38
БС-6А		1,18	273,84	2,95

*Расход металла дан с учетом закладной детали

Инв.№ подл. | Подпись и дата

Нач.отд	Козеева		
Гл.спец.	Аронин		
Ст.инж.	Хайрудинх		
Проект.			
Провер.			

Сборные железобетонные изделия инженерных сооружений (по номенклатуре Главмосинхстроя)

Альбом ПС-192

Опалубочный чертеж стеновых блоков БС-6, БС-6У БС-6А

Стадия	Лист	Арх. №№
Р.Д	11	

ОВСК

Мосинжпроект г. Москва

А - А

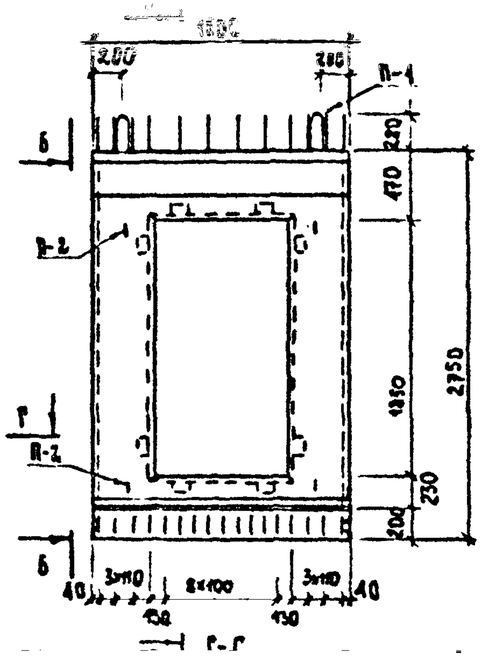

Б - Б

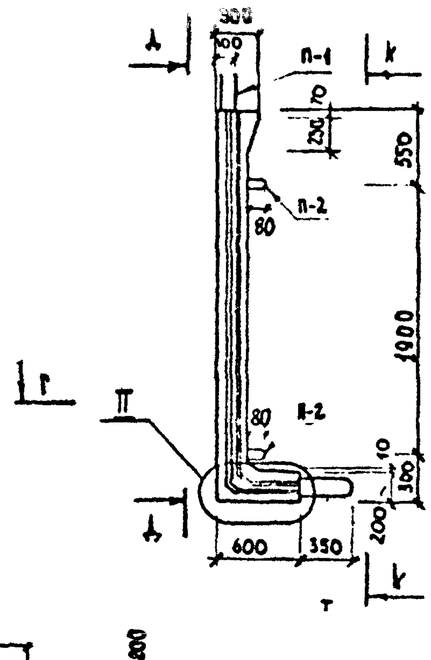

В - В

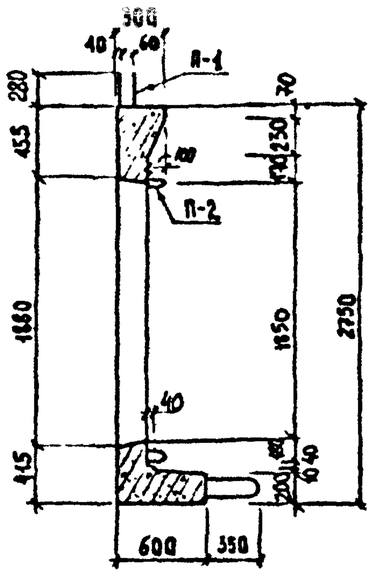

А - А

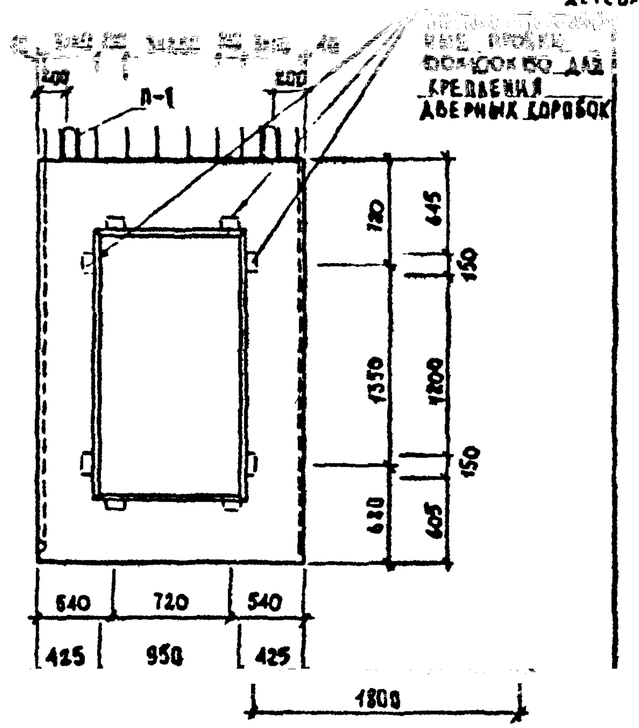

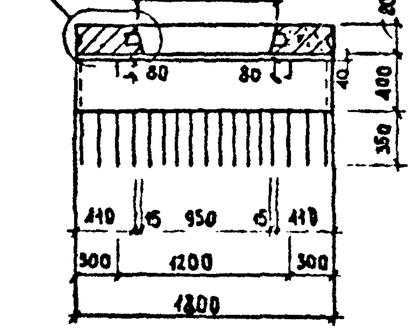

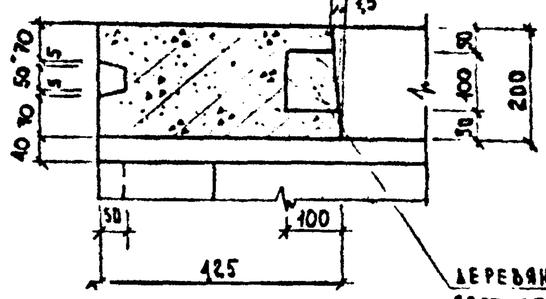

ХАРАКТЕРИСТИКА ИЗДЕЛИЯ

МАРКА ИЗДЕЛИЯ	МАРКА БЕТОНА	ОБЪЕМ БЕТОНА м³	РАСХОД СТАЛИ кГ	МАССА ИЗДЕЛИЯ т
ДБ-18	М-300 Мрз-200	0,80	284,42	2,00

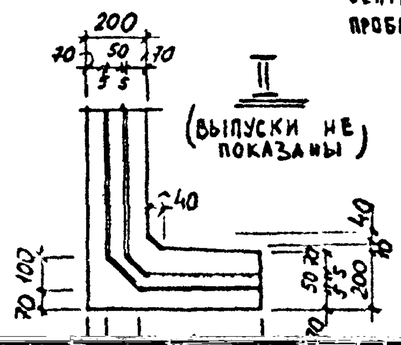

ПРИМЕЧАНИЯ

1. СТЕНОВОЙ БЛОК РАССЧИТАН ПОД ВРЕМЕННЫЕ НАГРУЗКИ ПО СХЕМАМ НК-80 и Н-30 ПРИ ЗАГЛУБЛЕНИИ ВЕРХА ПЕРЕКРЫТИЯ ТОННЕЛЯ ОТ ВЕРХА ДОРОЖНОЙ ОДЕЖДЫ НА 0,2 ÷ 1,5 м И ШИРИНЕ ТОННЕЛЯ В ≤ 6,0 м.
2. АРМИРОВАНИЕ СТЕНОВОГО БЛОКА ДАНО НА ЛИСТАХ № 57, 58

				СБОРНЫЕ ЖЕЛЕЗОБЕТОННЫЕ ИЗДЕЛИЯ ИНЖЕНЕРНЫХ СООРУЖЕНИЙ / ПО НОМЕНКЛАТУРЕ ГЛАВМОСИНЖСТРОЯ /			АЛЬБОМ ПС-192
НАЧ ОТД	КОЗЕЕВА						
ГЛ СПЕЦ	АФОНИН			ОПАЛУБОЧНЫЙ ЧЕРТЕЖ	СТАДИЯ	ЛИСТ	АРХ. №
					РЧ	12	

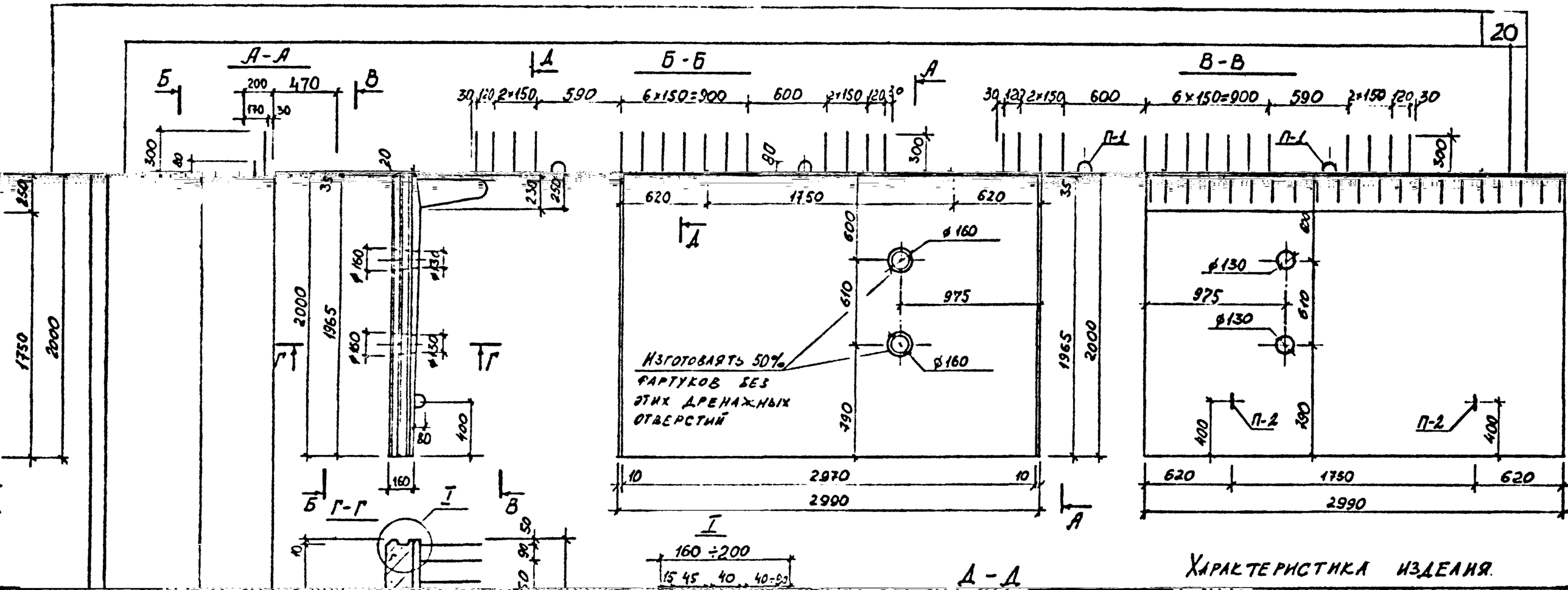

Характеристика изделия

Изделия	Бетона	Бетона м³	Металла кг	Масс т
БН-3	М-300 Мрз-150	1,07	119,84	2,6

Примечания

1 Настоящий чертеж выполнен взамен черт. 365-8 Мосинжпроект
2 Качество бетона М-300 при бетонировании изделия должно ствовать ГОСТ 4795-68 (Мрз не менее 150, водонепроницаемость
3 Армирование дано на листе № 59

С М-7 согласовано:
Шухман Л.М.

Изм.	Лист	№ докумен.	Подпись	Дата
Начал		Косеева		
Гл. спец.		Яхонин		
Гл. инж.		Хайруллина		
Проверил		Хайруллин		
Проверил		Бобромева		

Сборные железобетонные изделия инженерных сооружений (по номенклатуре Главмосинжстроя)

Опалубочный чертеж блока набережных БН-3

Лит.	Лист
Р.Ч.	13
ОНСК	Мосинжпроект г. Москва

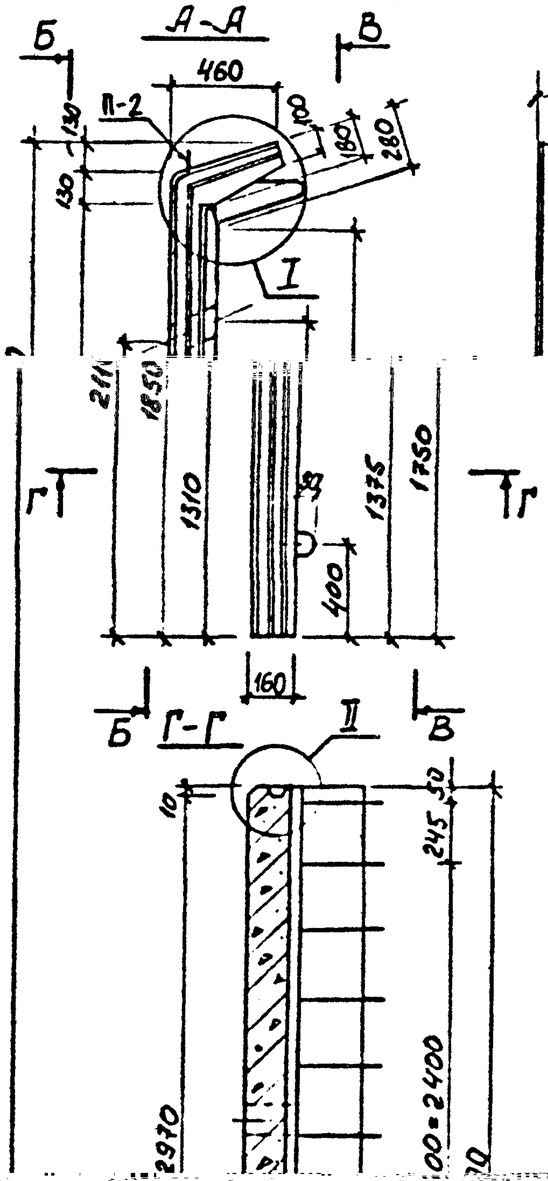

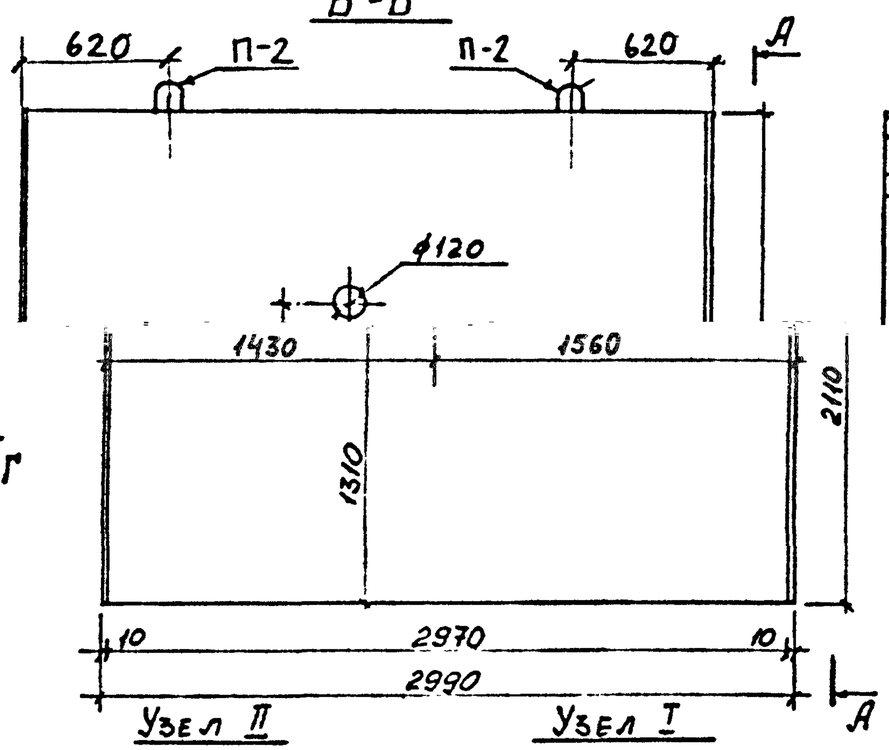

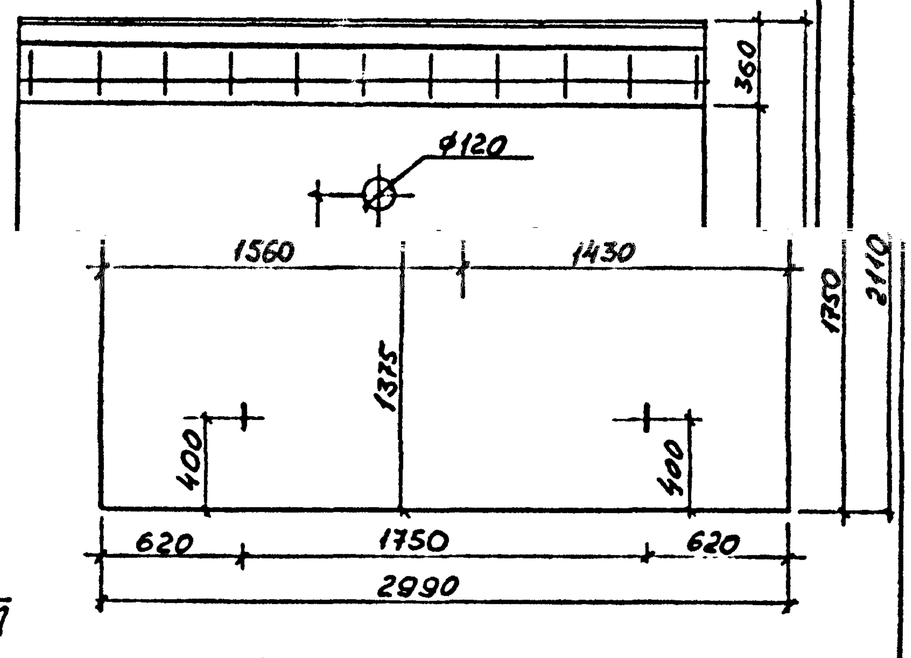

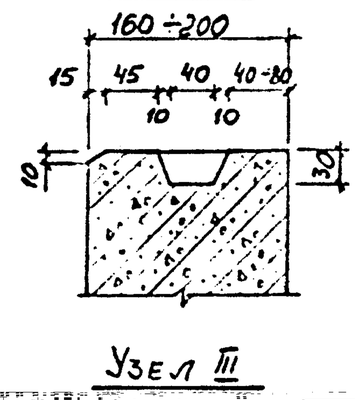

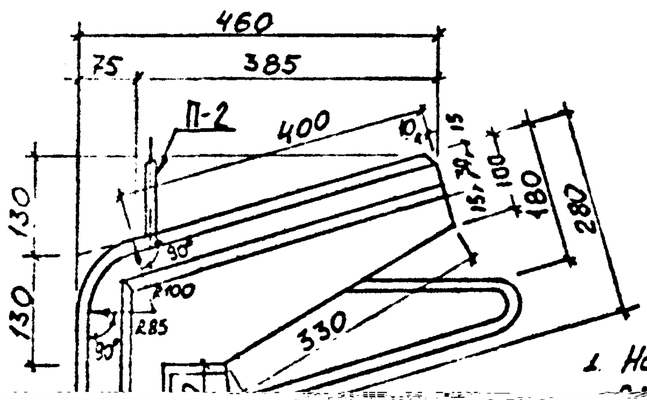

Характеристика изделия.

Марка изделия	Марка бетона	Объём бетона м³	Расход металла кг	Масса т
БН-5	М-300 Мрз-150	1,26	143,89	3,15

Примечания

1. Настоящий чертеж выполнен взамен черт. [illegible]
2. [illegible] изделия должно соответствовать [illegible]
3. Армирование дано на листе № 60.
4. Сборные железобетонные изделия [illegible] альбом

СТЕНОВОЙ БЛОК СБ-0У

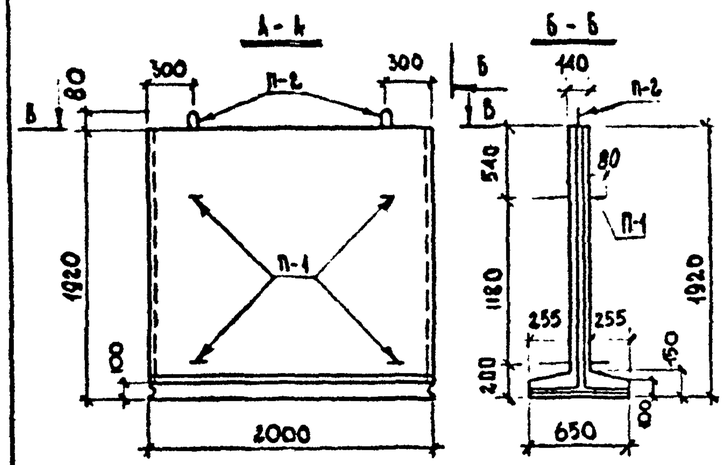

СТЕНОВОЙ БЛОК СБ-1АУ

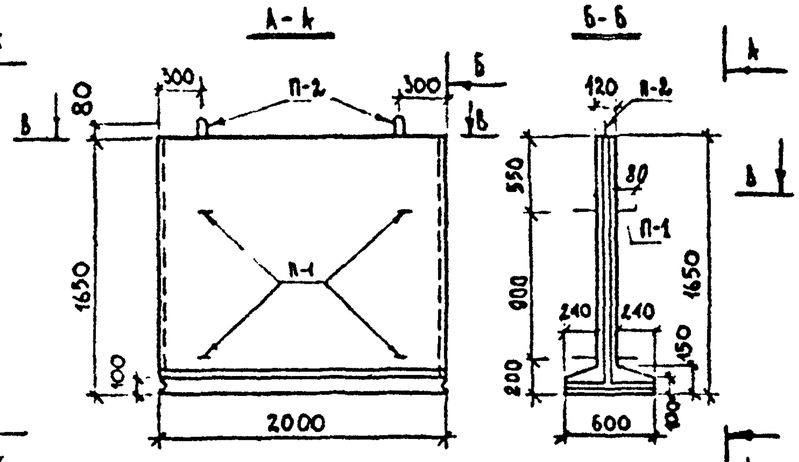

СТЕНОВОЙ БЛОК СБ-2АУ

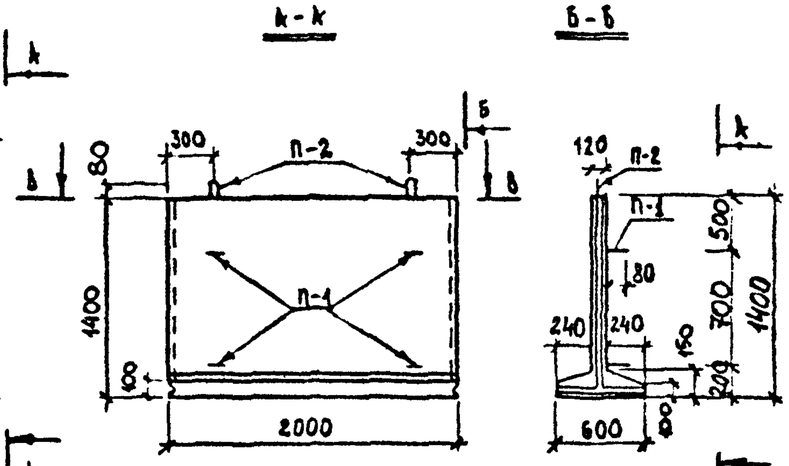

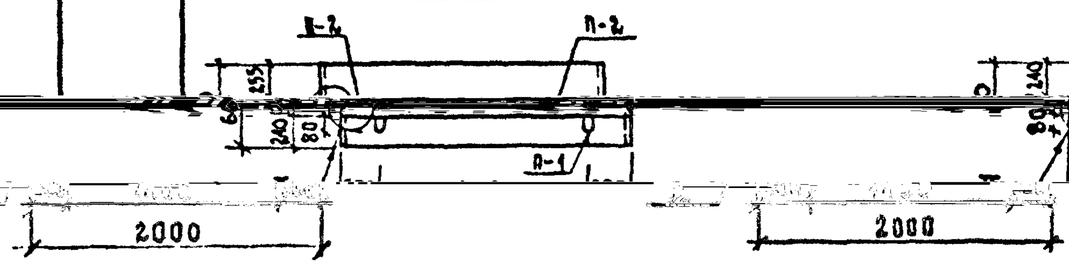

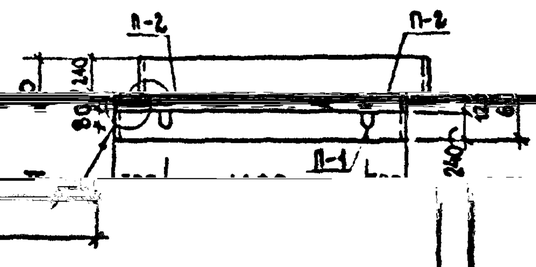

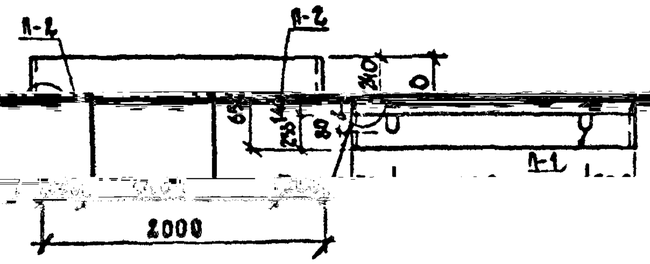

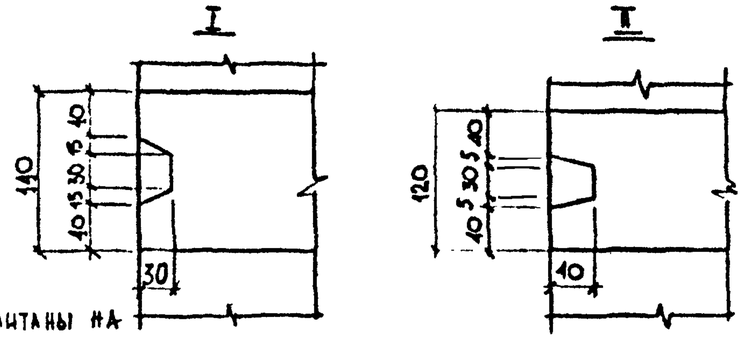

Примечания

1. Стеновые блоки рассчитаны на вертикальные нагрузки по схемам черт. И-30 при глубине над верхом перекрытия канала 0,8 м.
2. Опалубочные размеры стеновых блоков соответствуют чертежам, разработанным Мосэнергопроектом

				Сборные железобетонные изделия инженерных сооружений /по номенклатуре Главмосинжстроя/		Альбом ПС-192
Нач.отд	Козеева			Опалубочные чертежи стеновых блоков СБ-0У СБ-1АУ, СБ-2АУ.	Стадия Р4	Лист 15	Арх №
ГА ИНЖ	Афонин						
Стинж	Хайруллин				ОИСК	Мосинжпроект г. Москва
Проект.	Кацнельсон					
Провер	Хайруллин					

Характеристика изделий

Марка изделия	Марка бетона	Объем бетона м³	Расход стали кг	Масса изделия т
СБ-0У	М-300 Мрз-50	0,66	58,91	1,65
СБ-1АУ		0,51	50,75	1,28
СБ-2АУ		0,45	40,44	1,13

Инв. № подл. | Подпись и дата | Взам. инв. №

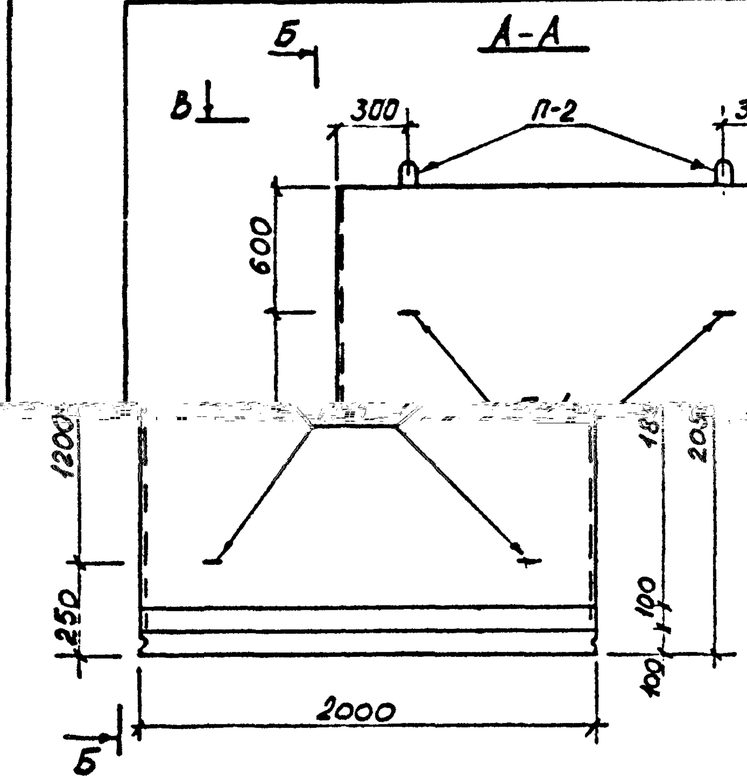

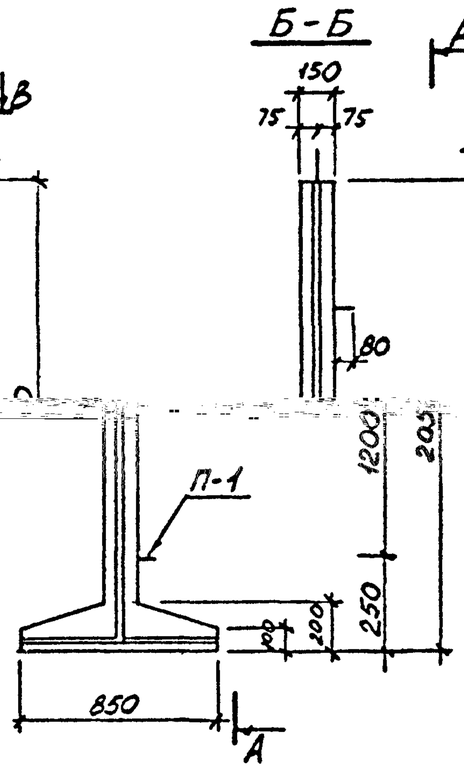

Характеристика изделий.

Марка изделия	Марка бетона	Объем бетона м³	Расход стали кг	Масса изделия т
	М-300			
СБ-4у	Мрз-50	0,82	68,73	2,04

Примечания:

1. Стеновой блок рассчитан на временную нагрузку по схемам НК-80 и Н-30 при глубине над верхом перекрытия канала 2,0 ÷ 4,0 м.
2. Оплалубочные размеры стеновых блоков соответствуют чертежам, разработанным „Мосэнергопроектом.

В-В

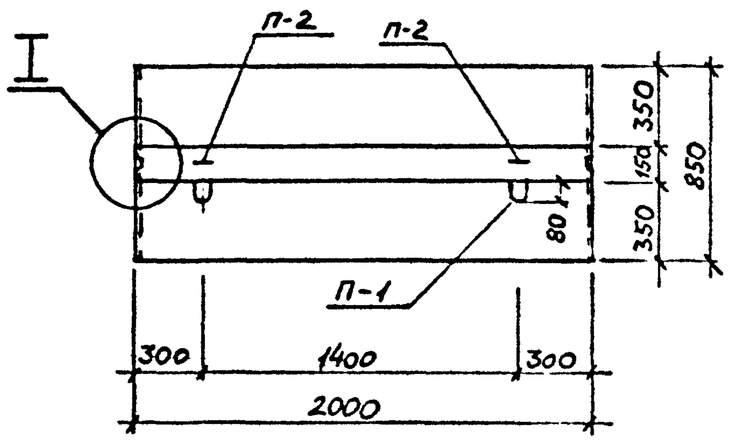

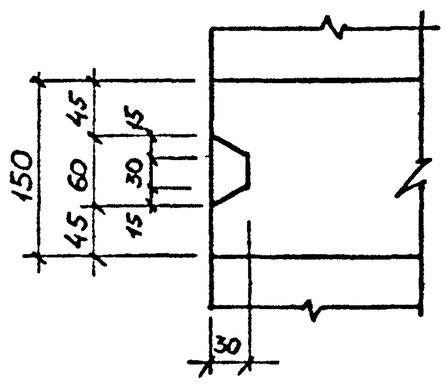

Нач. отд.	Козеева		Сборные железобетонные изделия инженерных сооружений (по номенклатуре Глмосинжстроя)	Альбом ПС-192
Гл. спец.	Афонин			
Ст. инж.	Хайруллин		Оплалубочный чертеж стенового блока СБ-4у	Стадия Р.Ч; Лист 16; Арх. —
Проект.	Хайруллин			ОНСК; Мосинжпроект г. Москва
Провер.				

А-А

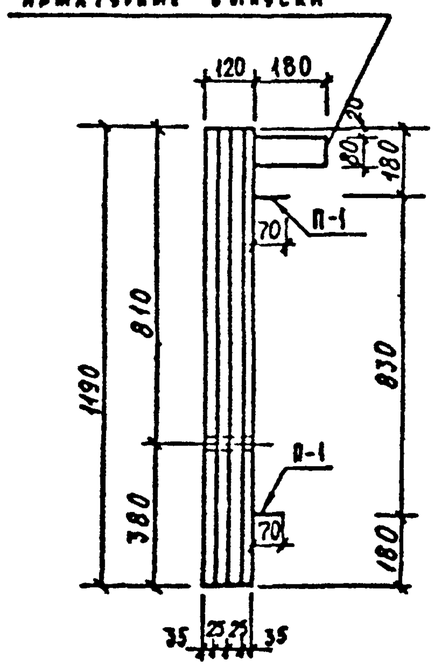

Б-Б

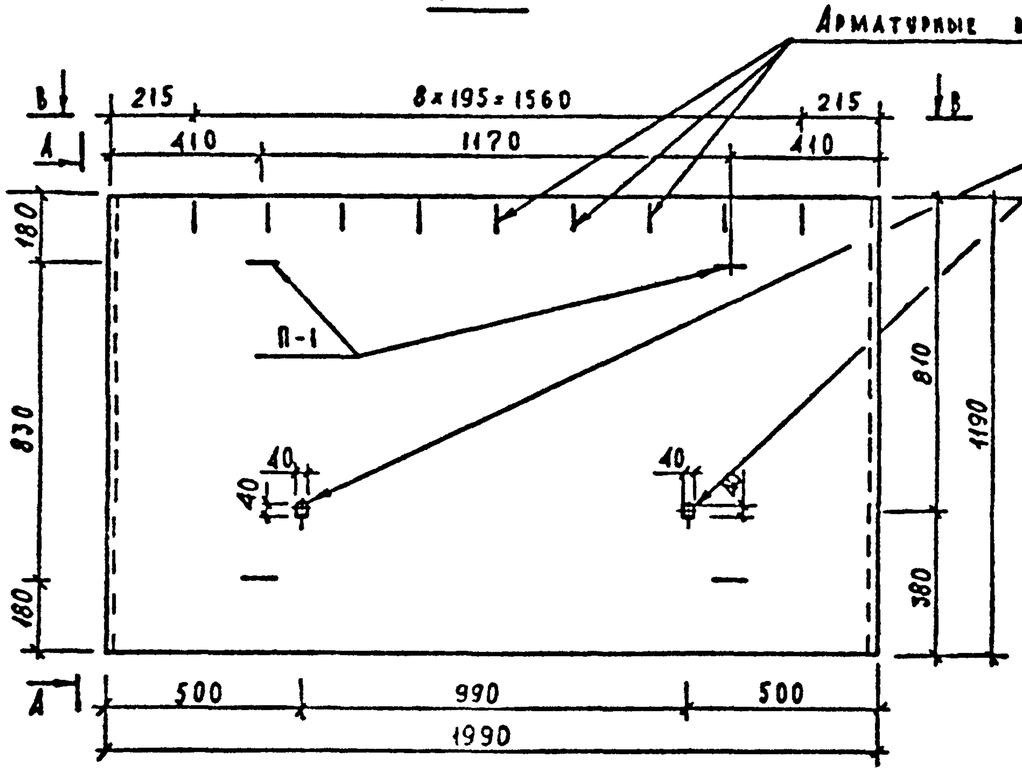

В-В

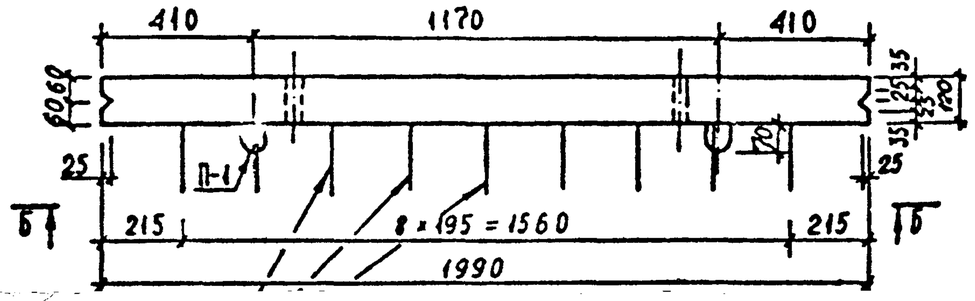

Характеристика изделия

Марка изделия	Марка бетона	Объем бетона м³	Расход стали кг	Масса изделия
ПВ-1	200	0,283	35,95	0,71

Примечания:

1. Качество бетона при бетонировании изделия должно соответствовать ГОСТ-4796-68 (Морозостойкость 100, водопроницаемость В-4)
2. Все размеры на чертеже даны в миллиметрах.

С М-4 согласовано:

/Гортунов И.И./

Арматурные выпуски для соединения плит

Изм.	Лист	Докум.	Подп.	Дата	Сборные железобетонные изделия инженерных сооружений (по номенклатуре Главмосинжстроя)		Альбом ПС-192
Нач. отд.		Юзеева			Однобочный чертеж бачка берегоукрепления водоёмов ПВ-1.	Стадия Р.Д	Лист 12
Гл. спец.		Афонин				ОИСИ	Мосинжпроект г. Москва
Ст. инж.		Хайрулин					
Проект.		Максимова					
Провер.		Хайрулин					

ДБ-13у; ДБ-14у; ДБ-16у Для плиты ДБ-17у Для плит ДБ-9у; ДБ-12у;

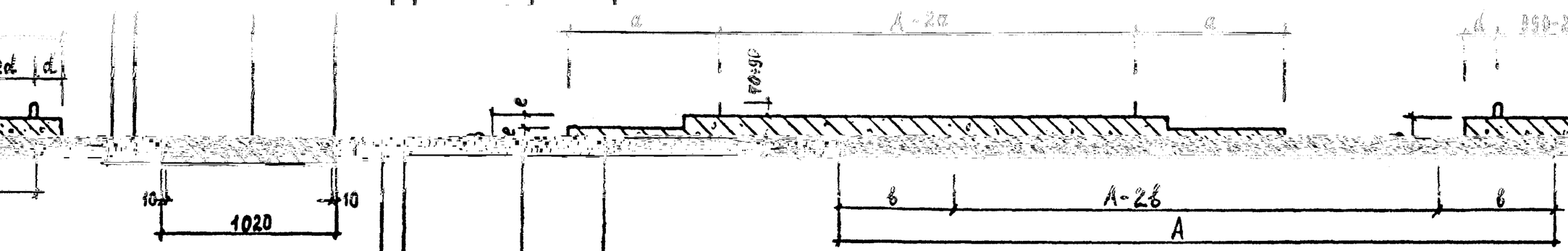

Характеристика изделий

Марка бетона	Объем бетона м³	Расход стали кг	Масса изделия т
	0,76	58,75	1,90
	0,50	38,70	1,25
1-300	0,63	43,61	1,58
1рз-50	0,69	45,96	1,73
	0,46	36,71	1,15
	1,18	73,56	2,95

2. Опалубочные размеры плит днища соответствуют чертежам, разработанным Мосэнергопроектом.

Б План

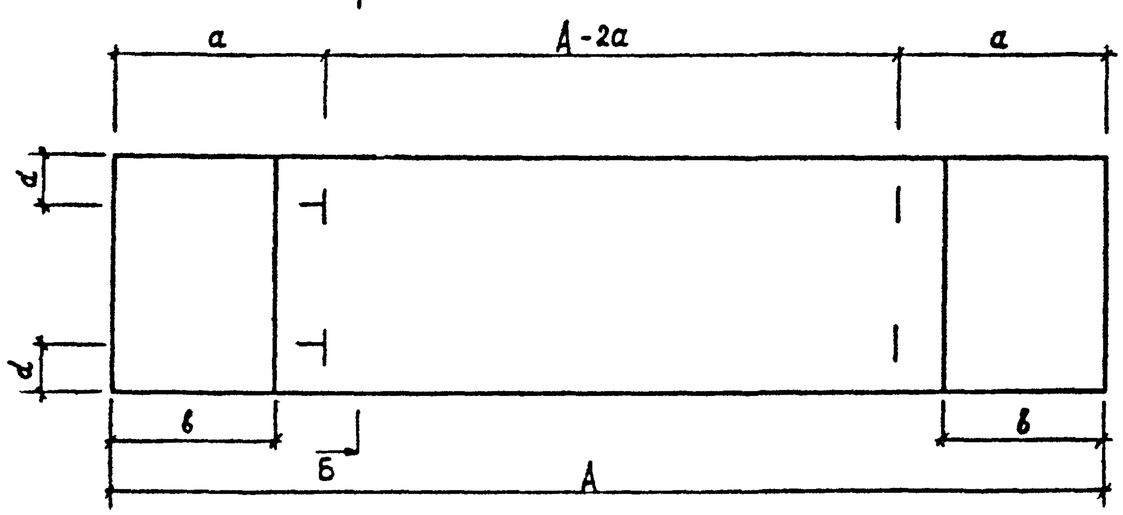

	A	b	a	б	d	e
ДБ-9у	4250	200	900	675	200	60
ДБ-12у	3200	180	750	600	200	60
ДБ-13у	3550	200	800	650	200	60
ДБ-14у	3850	200	850	650	200	60
ДБ-16у	3000	180	750	600	200	60
ДБ-17у	5000	250	1000	850	250	50

Марка изделия	И
ДБ-9у	
ДБ-12у	
ДБ-13у	М
ДБ-14у	М
ДБ-16у	
ДБ-17у	

Примечания

1. Плиты днища рассчитаны на временную нагрузку по схемам Н-30 и НК-80 при глубине засыпки над верхом перекрытия каналов 2÷4,0 м.

Сборные железобетонные изделия каналов сооружений ТЭЦ комбинированные. Подземная часть НС-132

Нач. отд.	Козлева		Опалубочные чертежи плит днища ДБ-9у; ДБ-12у ДБ-13у; ДБ-14у; ДБ-16у; ДБ-17у	Стадия	Лист	Листов
Гл. конс.	Антонин			Р.К.	12	
Ст. инж.	Хайрулина			Отдел		
Проектир.	Бобронева				Мосэнергопроект г. Москва	
Провер.	Хайрулин					

изделий

Расход стали кг	Масса изделия т
22,26	0,36
46,69	0,44
84,51	0,51
120,47	1,95
182,97	2,20
206,62	2,94
276,53	3,24

листах 72,73,74.

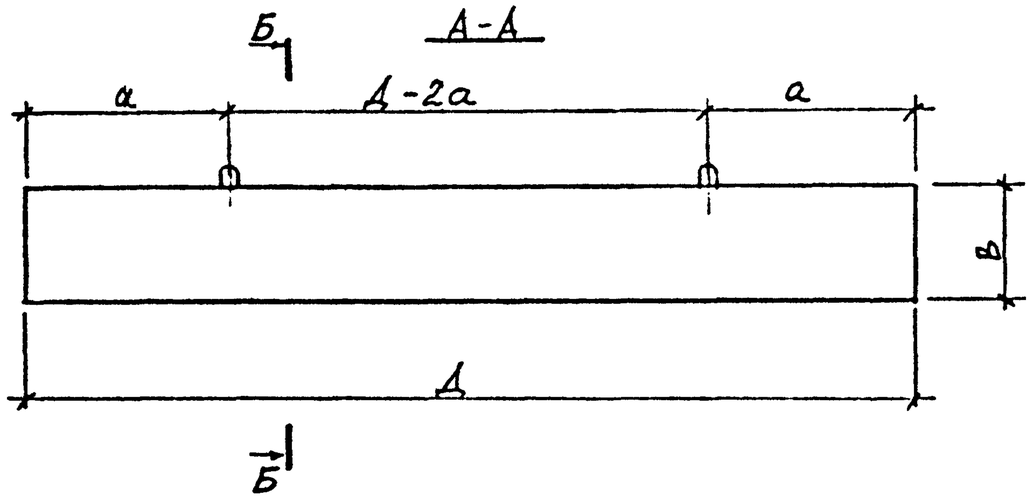

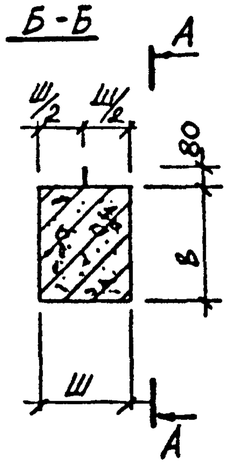

	ДБ-24	ДБ-29	ДБ-34	ДБ-39	ДБ-44	ДБ-49	ДБ-54
Д	2400	2900	3400	3900	4400	4900	5400
В	300	300	300	500	500	600	600
Ш	200	200	200	400	400	400	400
а	500	600	700	900	900	1100	1100

Характеристика

Марка изделия	Марка бетона	Объем бетона м³
ДБ-24	М-300 Мрз-100	0,144
ДБ-29		0,174
ДБ-34		0,204
ДБ-39		0,780
ДБ-44		0,880
ДБ-49		1,180
ДБ-54		1,300

Примечание

Армирование балок ДБ-24 ÷ ДБ-54 см. на

Расчетная схема

$\Sigma(q+p) = 22,4$ т/м для ДБ-39 ÷ ДБ-54

$\Sigma(q+p) = 11,2$ т/м для ДБ-24 ÷ ДБ-34

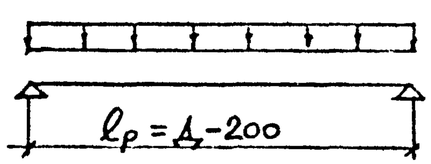

Нач. отд	Козеева		Сборные инженерные изд инженерных сооружений номенклатуре Главмос
Гл. спец	Афонин		Опалубочные чертежи балок ДБ-24 ÷ ДБ-54
Ст. инж	Хайруллин		
Провект	Хайруллин		
Провер			

елия (по инжстроя).		Альбом ПС-192
Стадия	Лист	Инв. №
Р.Ч	19	
онск	Мосинжпроект г. Москва.	

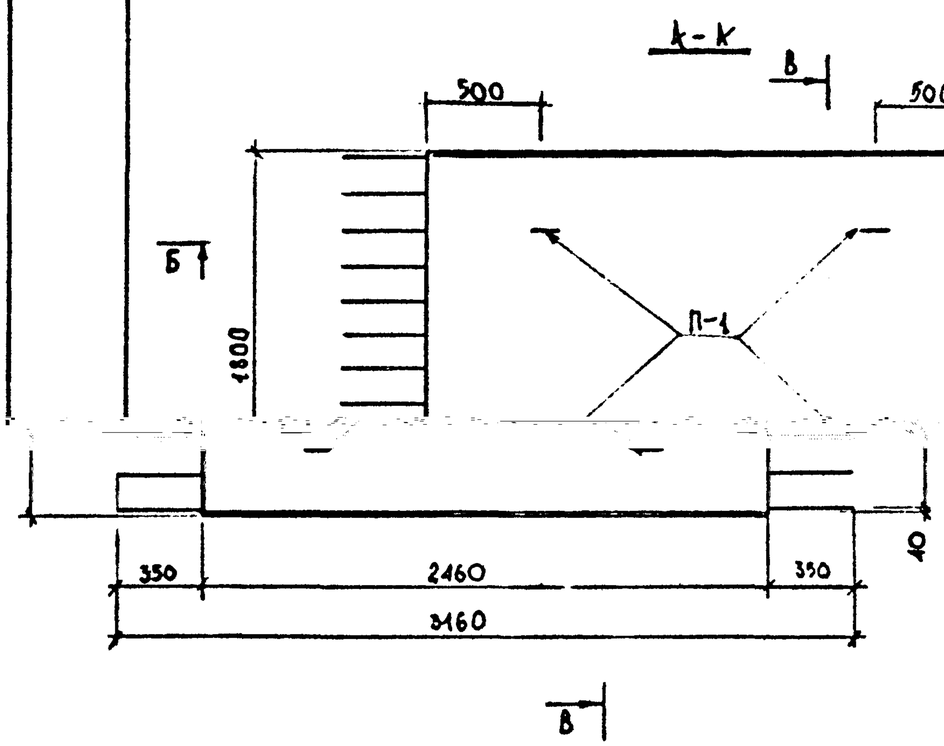

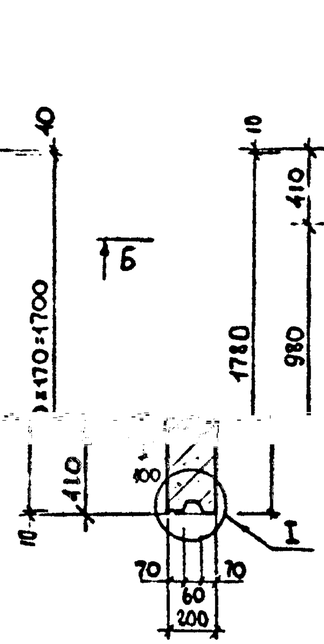

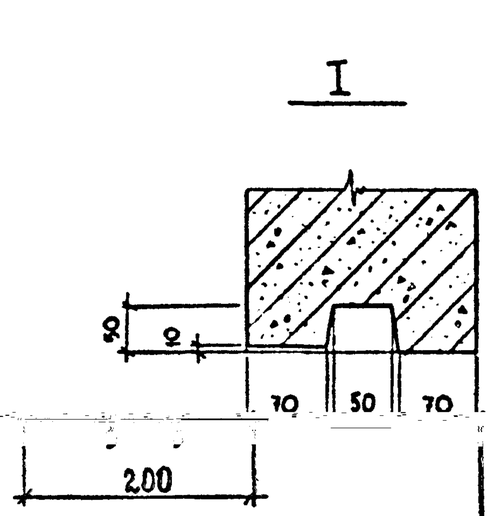

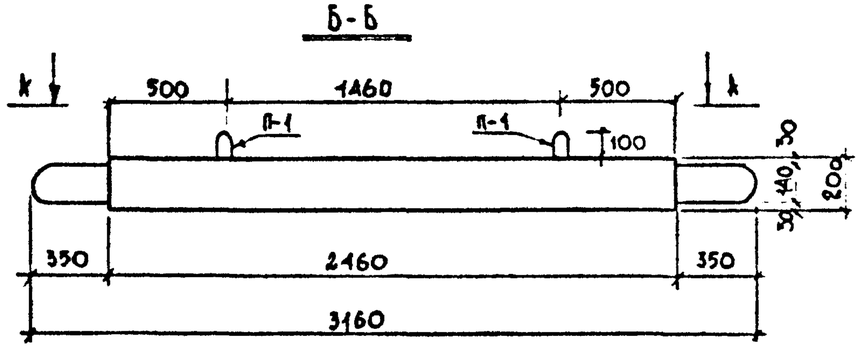

ХАРАКТЕРИСТИКА ИЗДЕЛИЙ

МАРКА ИЗДЕЛИЯ	МАРКА БЕТОНА	ОБЪЕМ БЕТОНА $м^3$	РАСХОД СТАЛИ КГ	МАССА Т
СД	М-200 Мрз-200	0,87	102,84	2,17

ПРИМЕЧАНИЕ

1. ПЛИТА ДНИЩА РАССЧИТАНА ПОД ВРЕМЕННЫЕ НАГРУЗКИ ПО СХЕМАМ НК-80 И Н-30 ПРИ ЗАГЛУБЛЕНИИ ВЕРХА ТОННЕЛЯ ОТ ВЕРХА ДОРОЖНОЙ ОДЕЖДЫ НА 0,2 ÷ 1,5 М.
2. КОНСТРУКЦИЯ ПЛИТЫ СД ДАНА СООТВЕТСТВЕННО ЧЕРТ. АРХ № 17624 ИН-ТА МОСИНЖПРОЕКТ.
3. АРМАТУРНЫЙ ЧЕРТЕЖ ПЛИТЫ ДНИЩА СМ. ЛИСТ № 75,76

					СБОРНЫЕ ЖЕЛЕЗОБЕТОННЫЕ ИЗДЕЛИЯ		АЛЬБОМ

ПС-192

СТАДИЯ	ЛИСТ	АРХ №
Р.Д.	20	
ОИСК	МОСИНЖПРОЕКТ г. МОСКВА	

НАЧ ОТД.	КОЗЕЕВА	
ГА. СЛЕЗ.	АФОНИН	
Ст. ИНЖ	ХАЙРУДДИН	
ПРОЕКТИР.	КАМАЧЕВА	
ПРОВЕР.	ХАЙРУДДИН	

РЕ ГЛАВМОСИНЖСТРОЯ

ОПАЛУБОЧНЫЙ ЧЕРТЕЖ ПЛИТЫ ДНИЩА СД

ИНВ.№ ПОДЛ. | ПОДП. | ВЗАМ. ИНВ. №

2 - 2

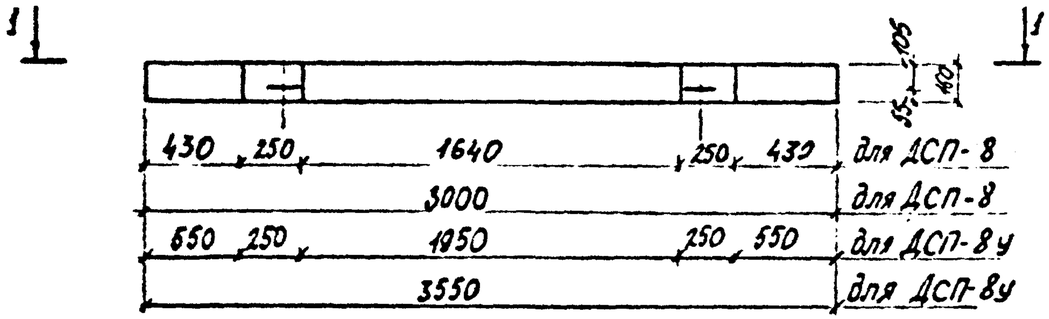

1 - 1

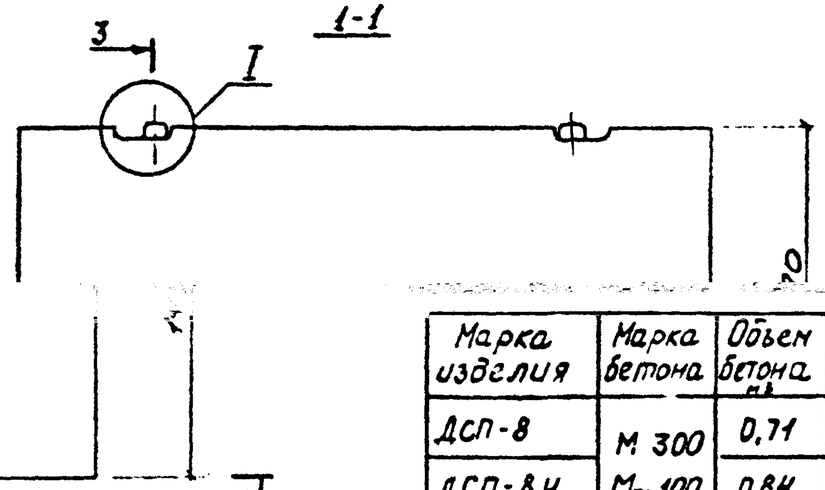

3 - 3

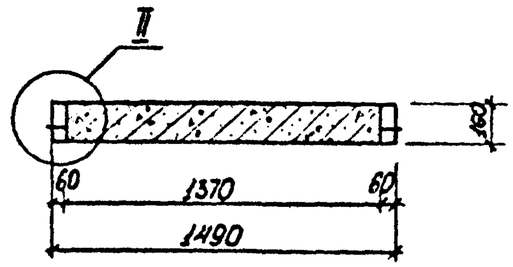

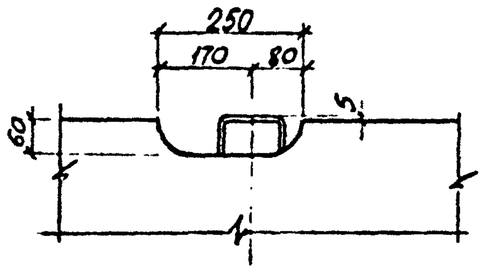

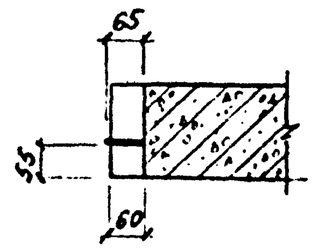

Марка изделия	Марка бетона	Объем бетона, м³	Расход стали, кг		Масса т
			бар 1	бар 2	
ДСП-8	М 300	0,71	54,24	76,81	1,78
ДСП-8У	M_{p_3} 100	0,84	63,05	89,64	2,10

Показатели на одно железобетонное изделие

Примечание

Плиты предназначены для устройства сборных железобетонных покрытий временных дорог и рассчитаны на временную нагрузку по схеме Н-30

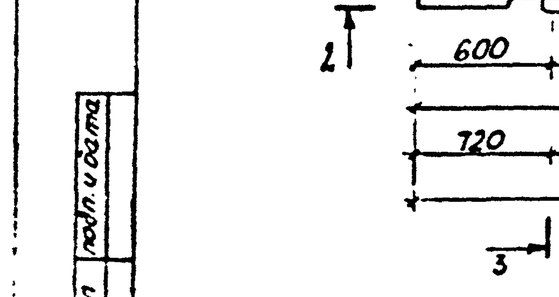

Нач отд	Козсева		Сборные железобетонные изделия инженерных сооружений (по номенклатуре Главмосинжстроя)			Альбом ПС-192	
Гл инж	Афонин						
Вед инж	Щепин		Опалубочный чертеж плит временных дорог ДСП-8, ДСП-8У	Стадия	Лист	Лрк №	
Проектир	Бобренева			Р4	21		
Проверил				ОНСК	Мосинжпроект г. Москва		

А-А
М1:25

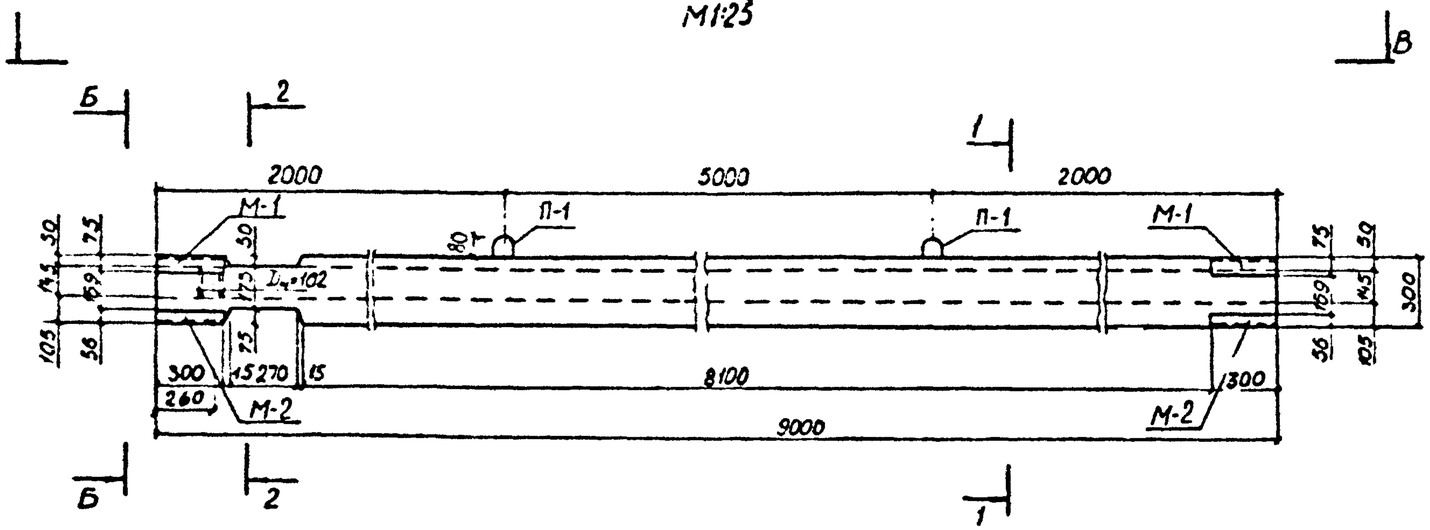

В-В
М1:25

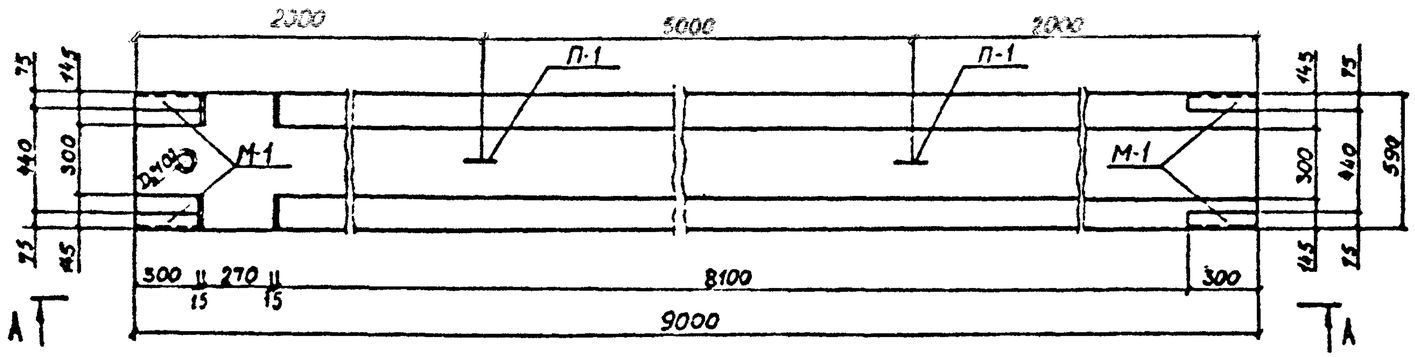

Б-Б
М1:15

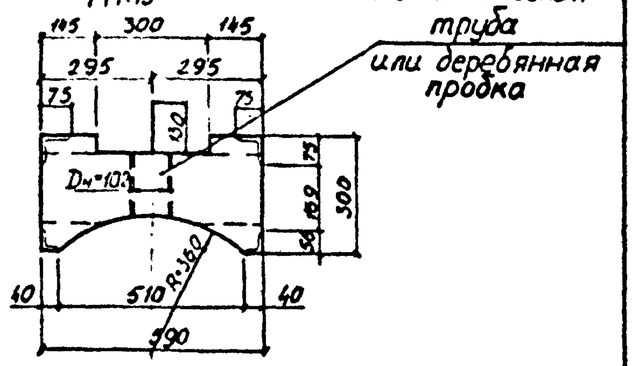

металлическая труба или деревянная пробка

1-1
М1:15

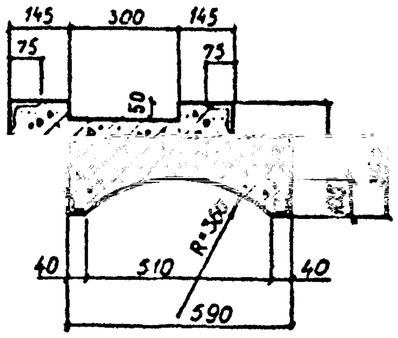

2-2
М1:15

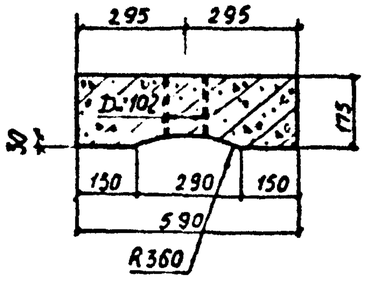

Характеристика изделия

Марка изделия	Марка бетона	Объем бетона, м³	Расход стали, кг	Масса, т
РП-1	М-300	1.12	341.95	2.8

* Марка бетона по морозостойкости ... назначается при привязке проектной организацией.

Примечания

1. Разделительная перемычка РП-1 предназначена для устройства разделительных щелей при строительстве инженерных сооружений способом стена в грунте при ширине траншеи 600мм
2. Чертеж перемычки выполнен в соответствии с листом архивный №29448 Мосинжпроект мастерская №7.
3. Арматурный чертеж дан на

Сборные железобетонные изделия инженерных сооружений (по номенклатуре Главмосинжстроя	Альбом	ПС-192
Опалубочный чертеж разделительной перемычки РП-1	Стадия: Р.Ч.	Лист: 22
	ОНСК	Мосинжпроект

Начотд	Козеева	
Гл инж	Афонин	
Проект	Томашева	

аллическая
труба
и деревянная
пробка

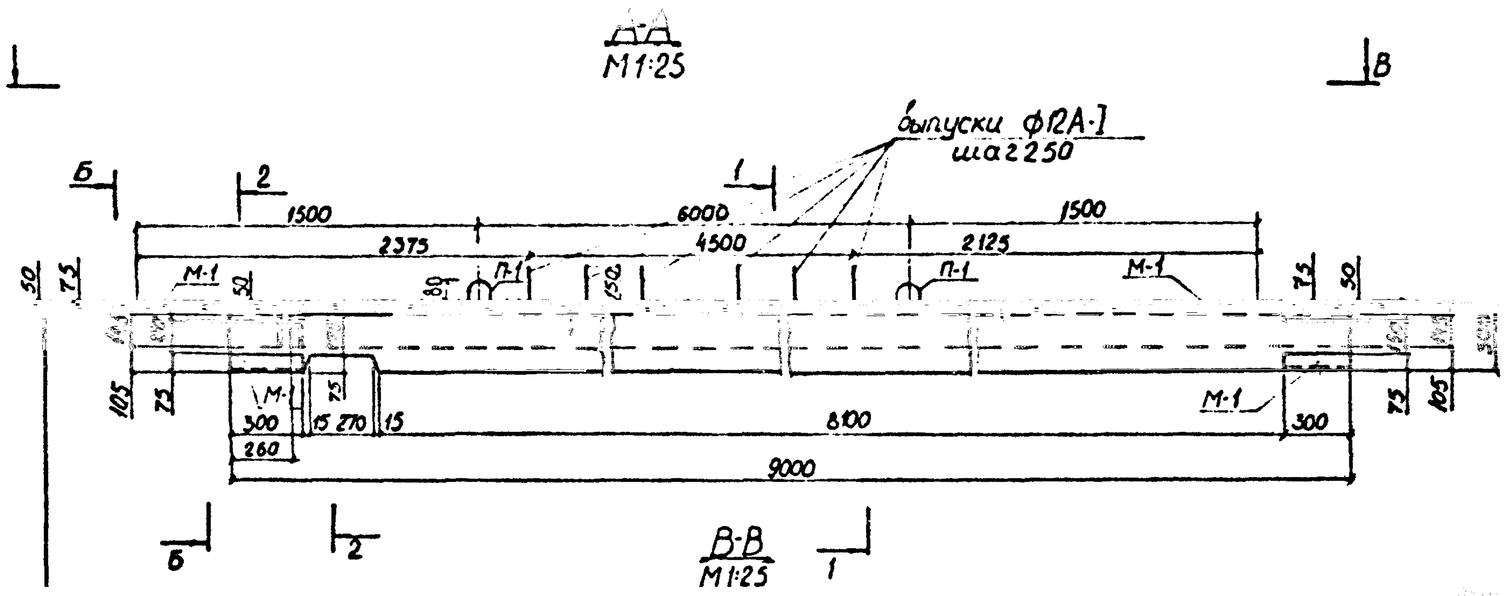

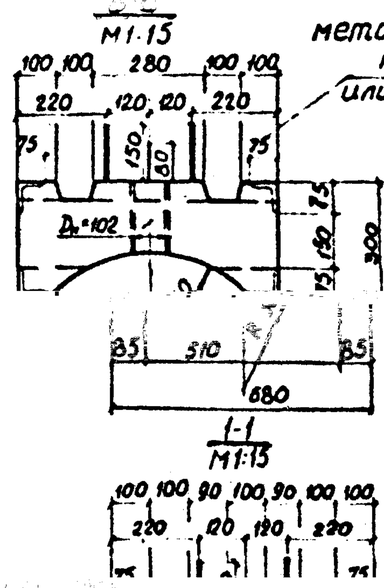

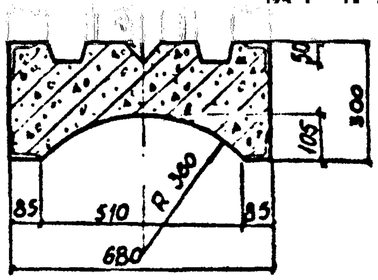

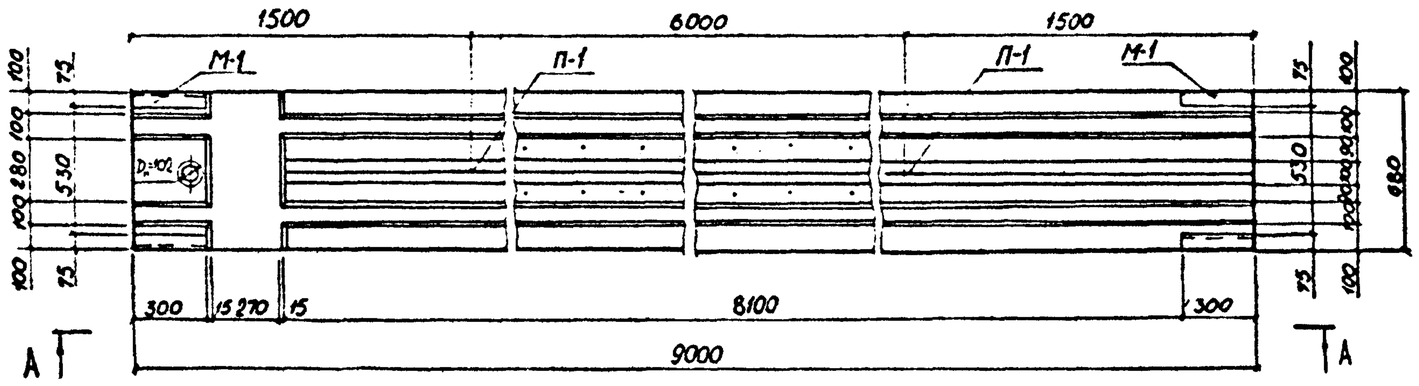

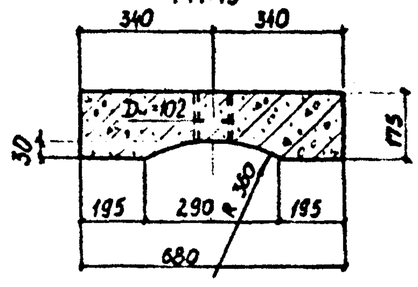

Примечания

1. Разделительная перемычка РП-2 предназначена для устройства разделительных швов при строительстве инженерных сооружений способом стена в грунте при ширине траншеи 700мм
2. Чертеж перемычки выполнен в соответствии с листом архивный №2452 Мосоргинжстроя.
3. Арматурный чертеж дан на листе №80.
4. Марка бетона по морозостойкости назначается при привязке проектной организацией.

Характеристика изделия

Марка изделия	Марка бетона	Объем бетона м³	Расход стали кг	Масса т
РП-2	М-300	1,45	339,10	3,62

Изм.	Лист	№ докум.	Подп.	Дата	Сборные железобетонные изделия инженерных сооружений (по номенклатуре Главмосинжстроя.)
Начал		Козеева			Опалубочный чертеж разделительной перемычки РП-2
Гл. инж		Афонин			
Проект		Томашева			
Провер		Бударина			

Альбом ПС-1	
Стадия	Лист
Р.Д.	23
ОНСК	Мосинжпроект г. Москва

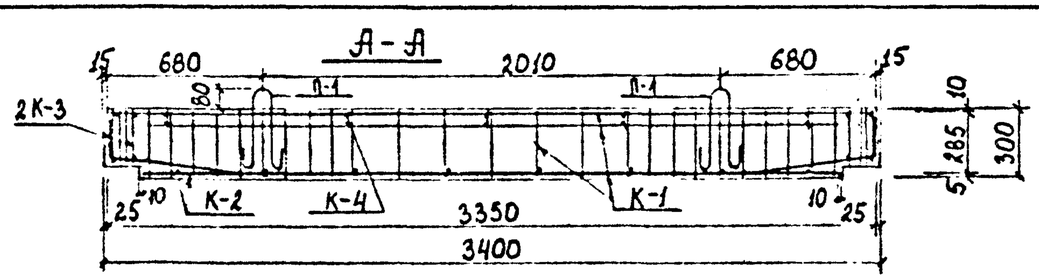

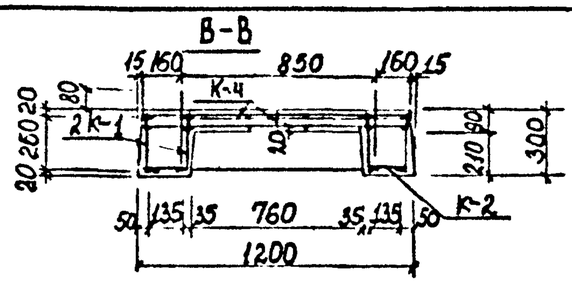

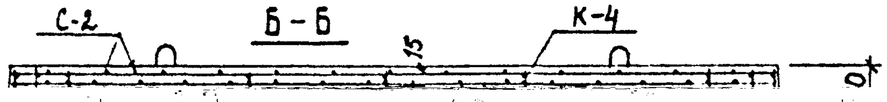

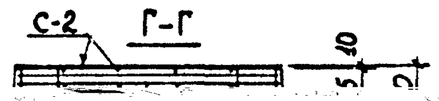

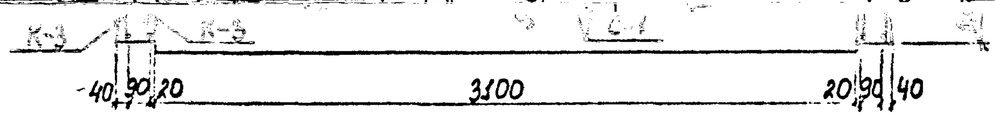

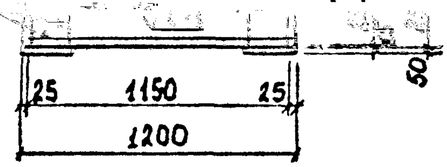

План нижней арматуры

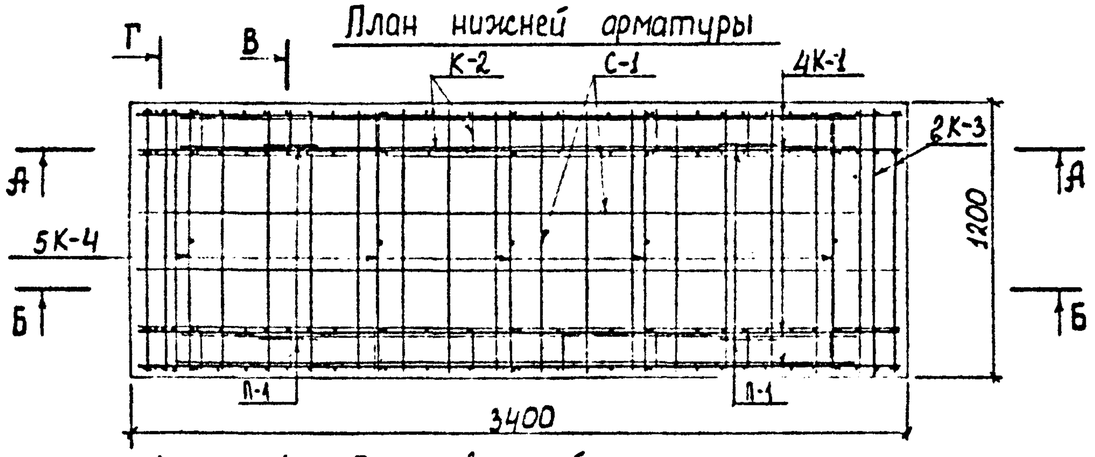

План верхней арматуры

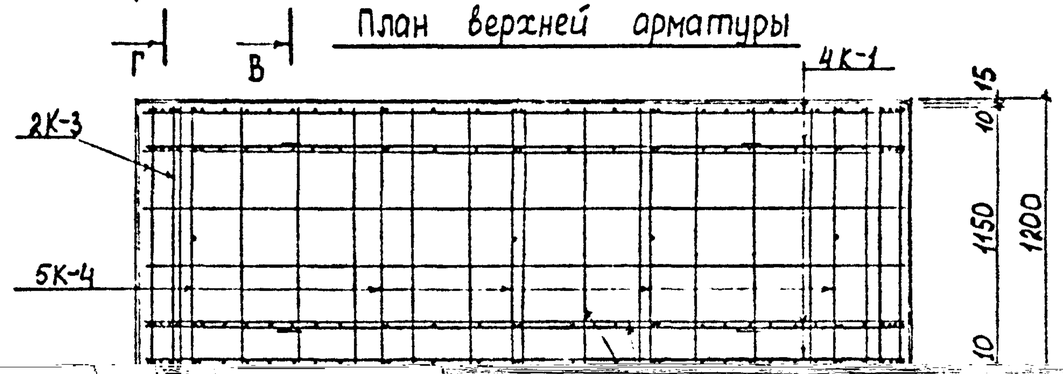

ие

Всего	итого	ссВ-I
72,25	7,59	

дан

ий дан

Выборка стали на одно издел

Арматурная сталь; кг								
класс А-III			итого	класс А-I			итого	клас
Ф; мм				Ф; мм				Ф;мм
18	10	8		10	8	6		5
28,72	7,60	7,27	43,59	2,15	6,25	12,67	21,07	7,59

Примечания :

1 Опалубочный чертёж плиты на листе N 5

2 Чертёж арматурных издел на листе N 25

3. детали ар

ДАТА

ирования даны на листе № 37

3400

Нач отд	Козеева		Арматурный чертеж плиты перекрытия ДП-9т. Разрезы.	Стадия	Лист	Архив №
Гл. спец.	Афонин			РЧ	24	
Ст. инж.	Хайруллин			СНСК	Мосинжпроект г. Москва	
Проверил	Хайруллин					

ВС-192

Инв. № подл.

на	Колич. на марку	Колич. на плиту	Общая длина м	Общая масса кг	Масса марки кг
0	1	4	14,36	28,72	10,35
50	1	4	13,40	2,97	
0	1	4	12,08	2,68	
	23	92	26,22	5,82	
5	6	24	5,40	1,20	
0	2	4	12,32	7,60	4,40
	8	16	3,04	1,20	
	4	16	3,60	1,42	1,26
0	2	8	9,20	3,63	
	5	25	1,75	0,25	0,38
0	2	10	11,50	1,66	
0	16	16	18,40	7,27	9,20
0	4	4	13,40	1,93	
0	11	11	12,65	1,82	3,75
0	4	4	13,40	1,93	
	–	4	3,48	2,15	–

К-1

165

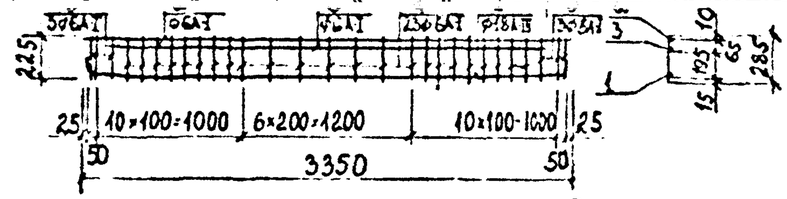

К-2

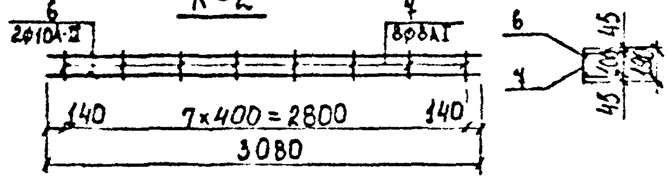

С-1

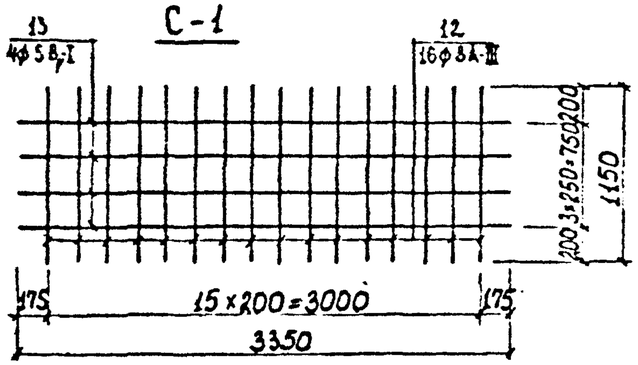

С-2

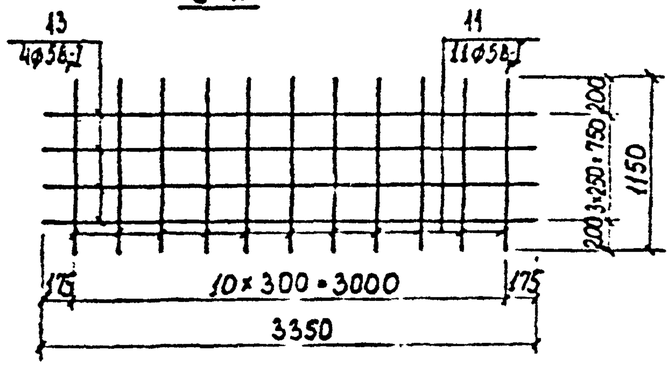

К-3

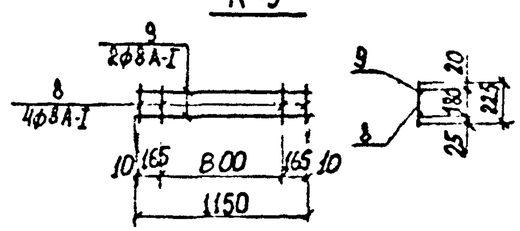

К-4

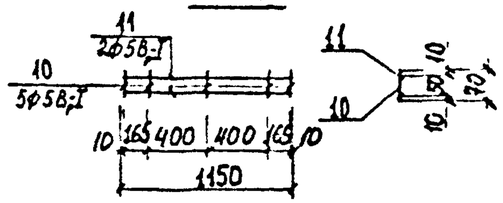

П-1

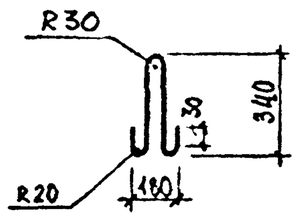

Марка	№ поз.	Ø мм	Длина мм
К-1 4шт.	1	18AIII	3590
	2	6AI	3350
	3	6AI	3020
	4	6AI	2850
	5	6AI	2250
К-2 2шт.	6	10AIII	3080
	7	8AI	1900
К-3 4шт.	8	8AI	2250
	9	8AI	1150
К-4 5шт.	10	5BpI	700
	11	5BpI	1150
С-1 1шт.	12	8AIII	1150
	13	5BpI	3350
С-2 1шт.	11	5BpI	1150
	13	5BpI	3350
П-1 4шт.	14	10AI	8700

Спецификация стали на одно изделие

Инв. № подл. | Подпись и дата | Взам. инв. №

Нач. отд.	Козеева		
Гл. спец.	Афонин		
Ст. инж.	Хайрудинов		
Проверил	Хайрудинов		
Провер.			

Сборные железобетонные изделия инженерных сооружений (по номенклатуре. Главмосинжстроя)

Альбом ПС-192

Рабочий чертеж вантовый. Ст. Сетки, каркасы

Стадия	Лист	Листов
РЧ	25	

ОИСК

Мосинжпроект г. Москва

Арматурные изделия перекрытия ДП

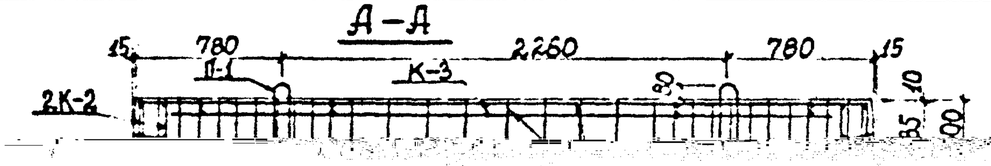

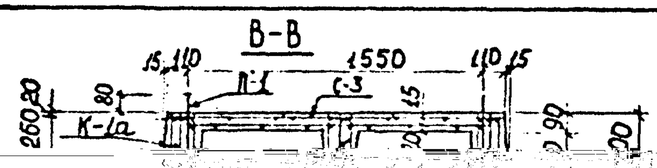

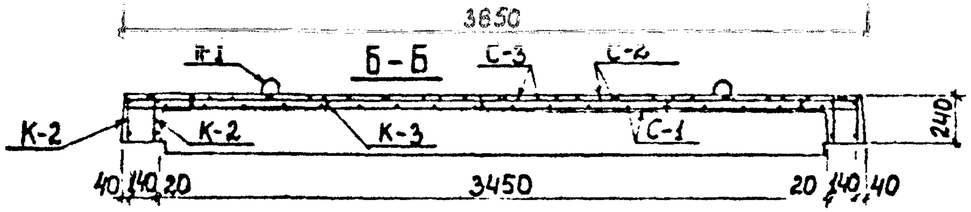

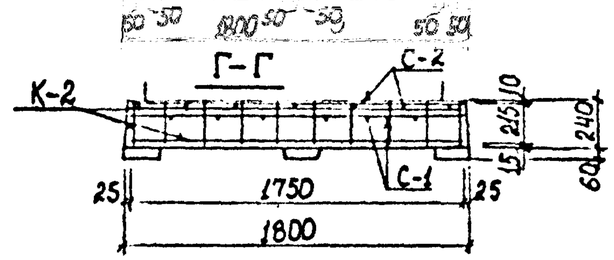

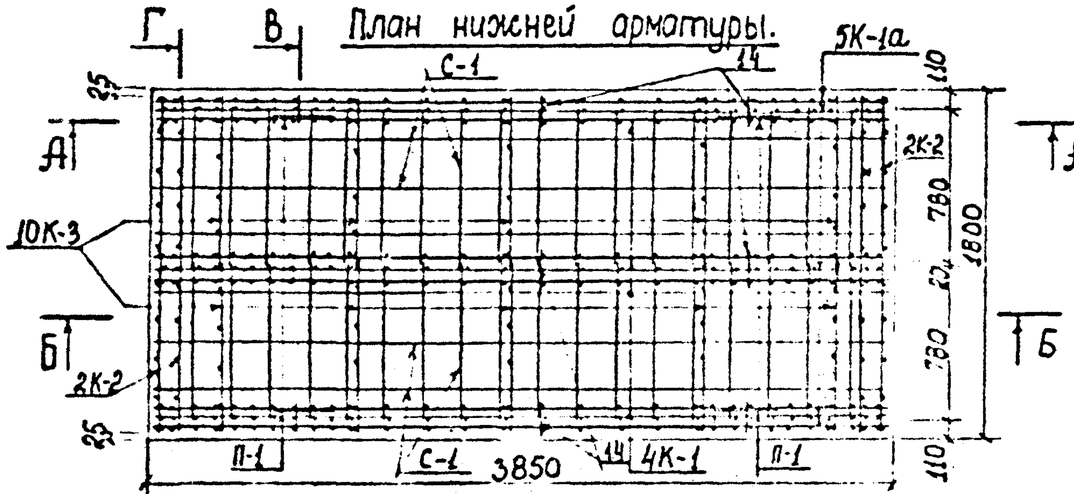

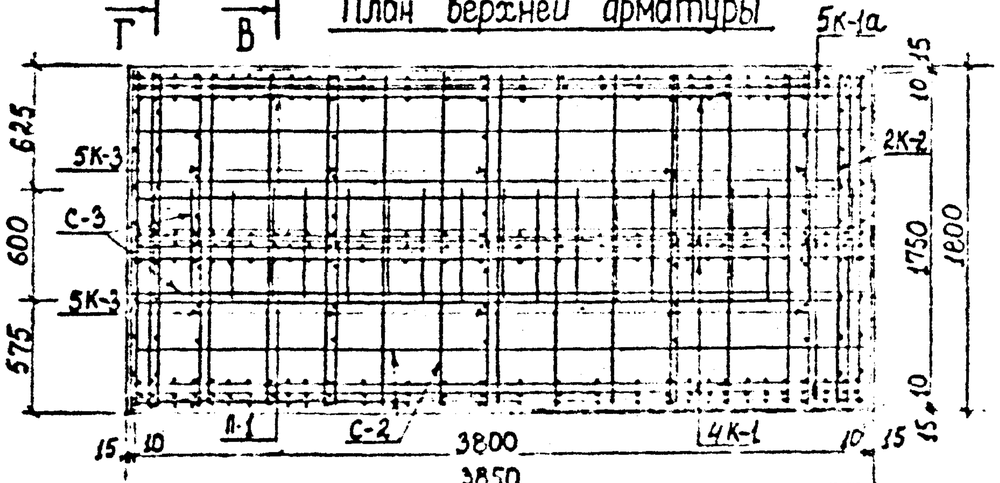

Выборка стали на одно изделие

Арматурная сталь; кг									
класс А-III			класс А-I				класс B_p-I		
Ф; мм		итого	Ф; мм			итого	Ф; мм	итого	Всего
20	18		10	8	6		5		
47,05	30,48	77,53	2,15	24,65	28,23	55,03	15,15	15,15	147,71

Примечания:

1. Опалубочный чертёж плиты дан на листе №5
2. Чертёж арматурных изделий дан на листе №27
3. Детали армирования даны на листе №94

				Сборные железобетонные изделия инженерных сооружений (по номенклатуре Главмосинжстроя)		Альбом ПС-192
Нач. отд.	Козеева					
Гл. спец.	Афонин			Стадия	Лист	Листов
Ст. инж.	Хайрудинн		Арматурный чертеж плиты перекрытия ДП-Нт. Разрезы.	Р.Ч.	26	
Инспектир	Хайрудинн			ОНСК	Мосинжпроект г. Москва	
Проверил						

Спецификация стали на одно изделие

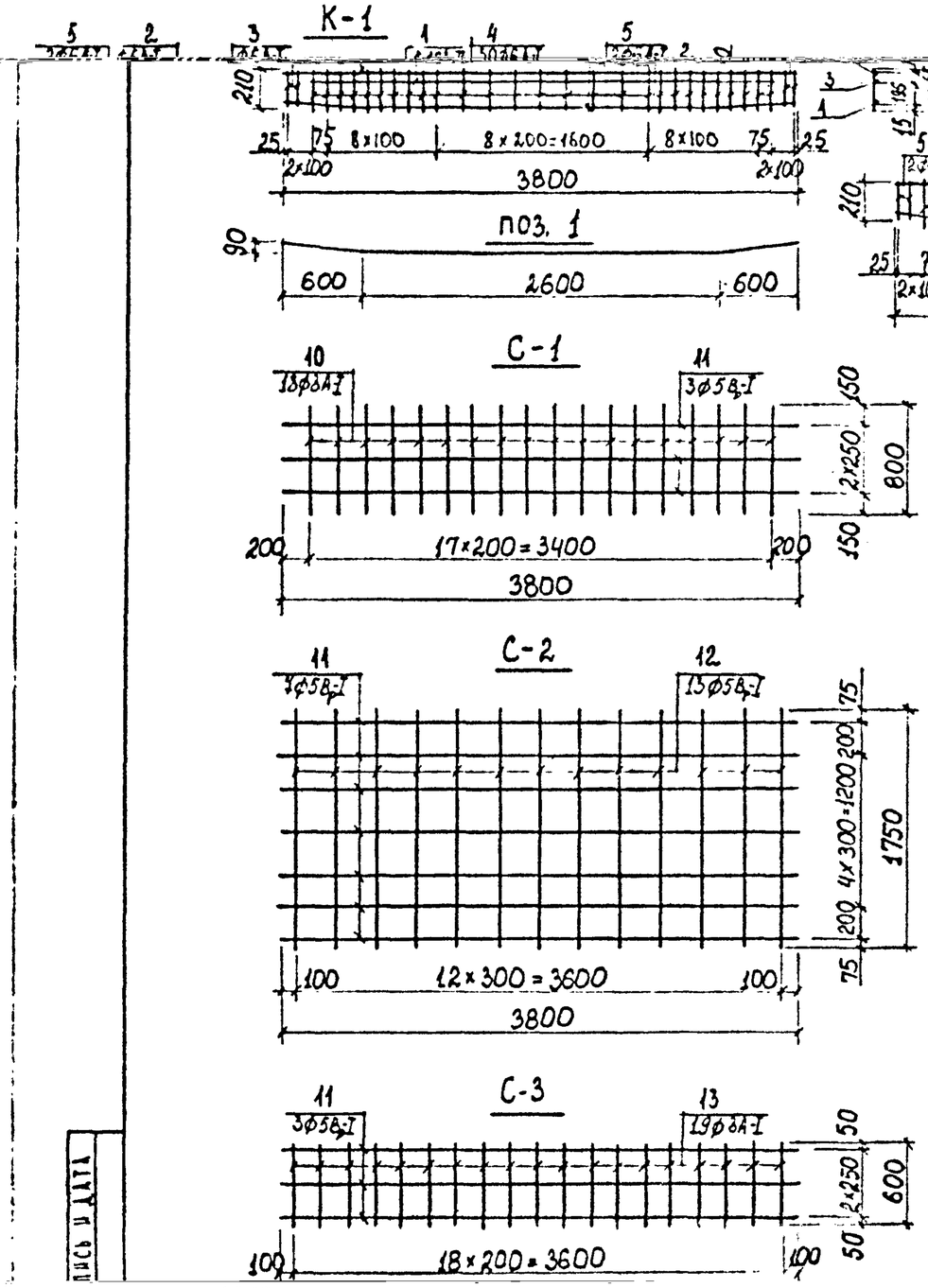

Марка	№ поз	Ф мм	Длина мм	Колич. на марку	Колич. на плиту	Общая длина м	Общая масса кг	Масса марки кг
К-1 4шт.	1	18А-III	3810	1	4	15,24	30,48	11,08
	2	6А-I	3800	1	4	15,2	3,37	
	3	6А-I	3250	1	4	13,0	2,89	
	4	6А-I	285	27	108	30,78	6,83	
	5	6А-I	210	4	16	3,36	0,75	
К-1а 5шт.	1	20А-III	3810	1	5	19,05	47,05	12,15
	2	6А-I	3800	1	5	19,0	4,22	
	4	6А-I	285	27	135	3848	8,54	
	5	6А-I	210	4	20	4,2	0,93	
К-2 4шт.	6	8А-I	205	10	40	8,20	3,24	2,19
	7	8А-I	1750	2	8	14,0	5,53	
К-3 10шт.	8	5В$_р$-I	70	6	60	4,20	0,61	0,31
	9	5В$_р$-I	870	2	20	17,4	2,51	
С-1 2шт.	10	8А-I	800	18	36	28,8	11,38	7,33
	11	5В$_р$-I	3800	3	6	22,8	3,28	
С-2 1шт.	11	5В$_р$-I	3800	7	7	26,6	3,83	7,11
	12	5В$_р$-I	1750	13	13	22,75	3,28	
С-3 1шт.	11	5В$_р$-I	3800	3	3	11,4	1,64	6,14
	13	8А-I	600	19	19	11,4	4,50	
Отдельн. стержни	14	6А-I	150	1	21	3,15	0,70	—
П-1 4шт	15	10А-I	870	—	4	3,48	2,15	—

Альбом

Инв. № подл.

Подпись и дата

Сборные железобетонные изделия инженерных

Нач. отд.	Козеева		Арматурный чертеж плиты перекрытия ДП-11т. Сетки.	Стадия	Лист	Архив №
Гл. спец.	Афонин			Р4	27	
Ст. инж.	Хайруллин			ОНСК	Мосинжпроект
Проект.	Хайруллин				

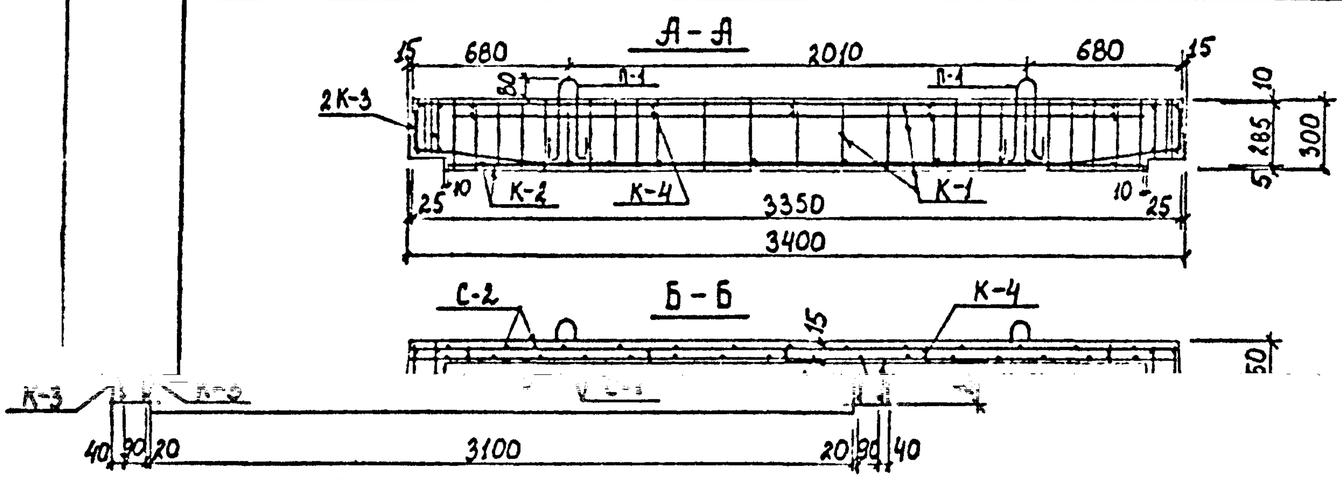

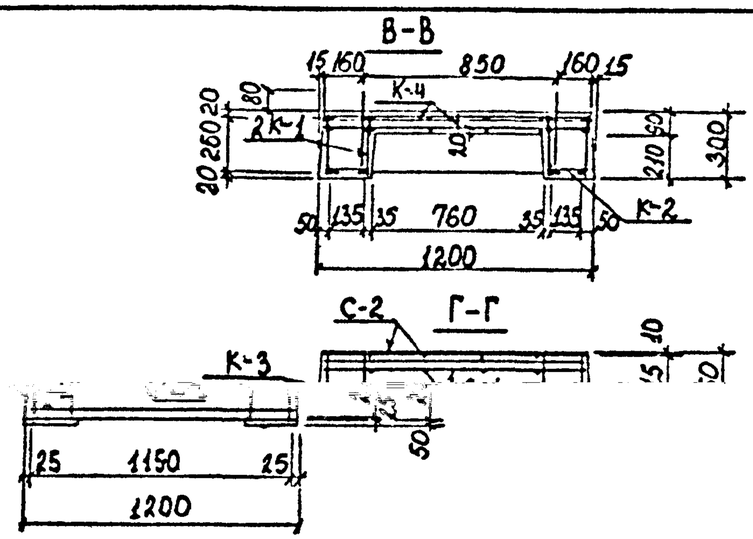

План нижней арматуры

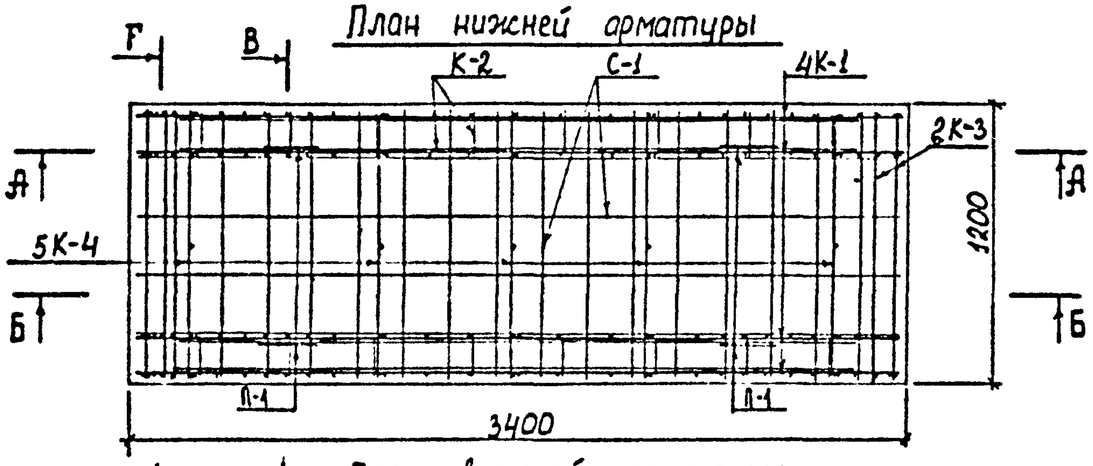

План верхней арматуры

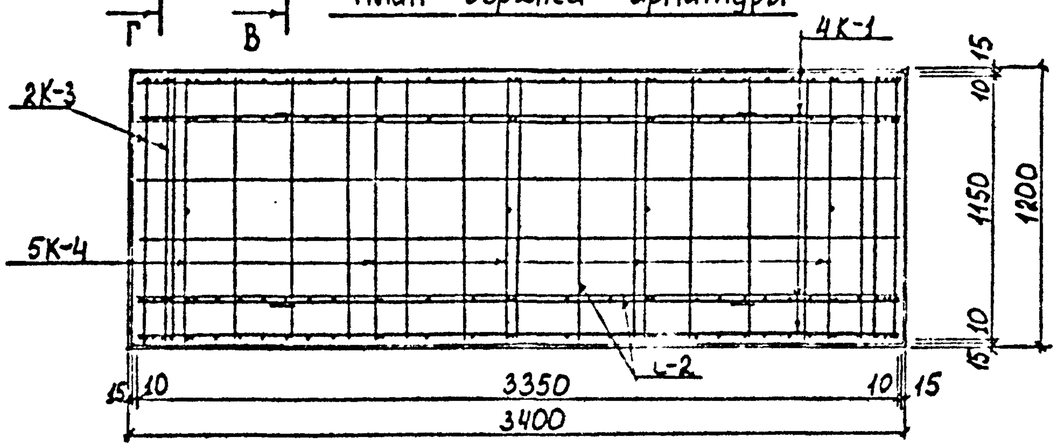

Выборка стали на одно изделие

Арматурная сталь; кг											
класс А-III					класс А-I				класс B_p-I		Всего
Ф; мм				итого	Ф; мм			итого	Ф; мм	итого	
16	12	10	8		10	8	-		5		
37,16	10,94	11,35	12,49	71,94	2,15	16,25	-	18,40	7,59	7,59	97,93

Примечания:

1. Опалубочный чертёж плиты дан на листе №5
2. Чертёж арматурных изделий дан на листе №29
3. Детали армирования даны на листе №94

Сборные железобетонные изделия инженерных сооружений (по номенклатуре Главмосинжстроя)			Альбом ПС-192
Нач. отд.	Козеева		
Гл. спец.	Афонин		
Ст. инж.	Хайрудинн		
Проектир.	Хайрудинн		
Проверил			
Арматурный чертеж плиты перекрытия ДП-9у. Разрезы	Стадия: Р.Ч.	Лист: 28	Архив №:
	ОНСК	Мосинжпроект г. Москва	

Инв. № подл. | Подпись и дата

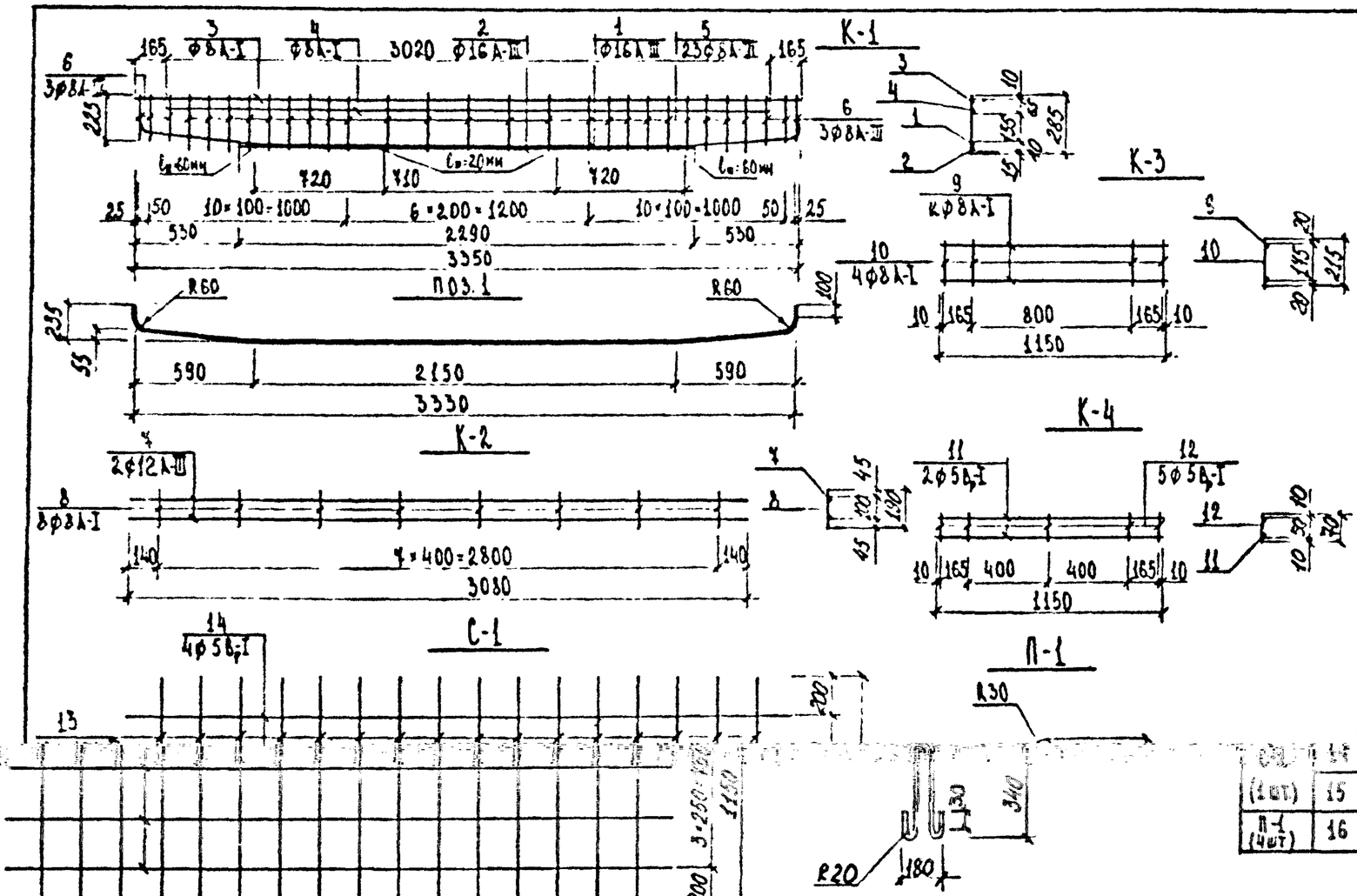

Спецификация стали на одно изделие

Марка	№ поз.	ф, мм	Длина мм	Кол-во, шт		Общая длина м	Общая масса кг	Масса марки кг
				на марку	на изд.			
К-1 (4 шт.)	1	16А-III	3590	1	4	14.36	22,69	14,93
	2	16А-III	2290	1	4	9.16	14,47	
	3	8А-I	3350	1	4	13.40	5.29	
	4	8А-I	3020	1	4	12.08	4.77	
	5	8А-III	285	23	92	26.22	10.36	
	6	8А-III	225	6	24	5.40	2.13	
К-2 (2 шт.)	7	12А-III	3080	2	4	12.32	10,94	6,07
	8	8А-I	190	8	16	3.04	1.20	
К-3 (4 шт)	9	8А-I	1150	2	8	9.20	3.63	1,25
	10	8А-I	215	4	16	3.44	1.36	
К-4 (5 шт.)	11	5В-I	1150	2	10	11.50	1.66	0,38
	12	5В-I	70	5	25	1,75	0,25	
С-1 (1 шт.)	13	10А-III	1150	16	16	18.40	11.35	13,28
	14	5В-I	3350	4	4	13.40	1,93	
С-2 (1 шт.)	15	5В-I	1150	11	11	12.65	1.82	3,75
П-1 (4 шт.)	16	10А-I	870	-	4	3,48	2,15	-

Дополнительные стержни поз. 2 приварить к основной арматуре поз. 1 электродуговой сваркой в 4 местах

Нач. отд.	Козеева		Сборные железобетонные изделия инженерных сооружений (по номенклатуре Гидроспецстроя)
Гл. спец.	Афонин		
Ст. инж.	Кайрулин		
Проектир.	Кайрулин		Арматурный чертеж плиты перекрытия ДП-9. Сетки, каркасы
Проверил			

Альбом ПС-192		
Стадия	Лист	Листов
Р.Ч.	29	
ОНСК	Мосинхпроект г. Москва	

Инв. № подл. | Подпись и дата

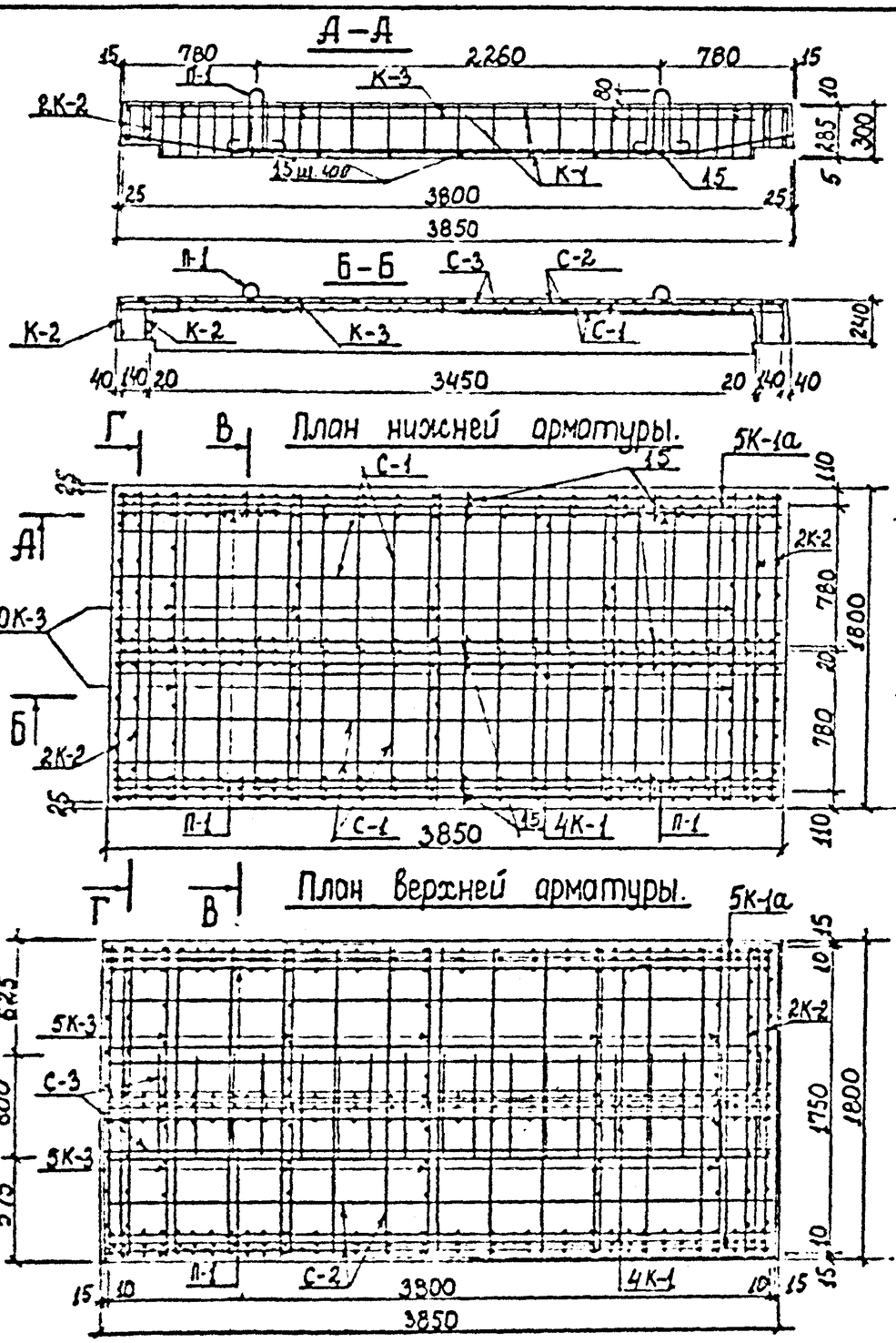

Выборка стали на одно изделие

Арматурная сталь, кг									
Класс А-III				Класс А-I			Класс В-I		
∅, мм			Итого	∅, мм		Итого	∅, мм	Итого	Всего
—	18	10	Итого	10	8	Итого	5	Итого	Всего
—	114,30	24,80	139,10	2,15	59,01	61,16	15,15	15,15	215,41

Примечания:

1. Опалубочный чертёж плиты дан на листе № 5
2. Чертёж арматурных изделий дан на листе № 31
3. Детали армирования даны на листе № 94

				Сборные железобетонные изделия инженерных сооружений (по номенклатуре Гидроспецгидростроя)		Альбом ДС-192
Нач. отд.	Козеева			Арматурный чертеж плиты перекрытия ДП-11у. Разрезы	Стадия: Р4	Лист: 30	Архив №
Гл. спец.	Афокин				ОНСК	Мосинхпроект г. Москва	
Ст. инж.	Хайрудинов						
Проектир.	Хайрудинов						
Проверил							

Инв. № подл. | Подпись и дата | Взам. инв. №

На марку	На изд.	Длина м	Масса кг	Марки кг
1	4	15,24	30,48	
1	4	15,20	6,00	
1	4	13.00	5,14	
				17,57
				2,19
				0,31

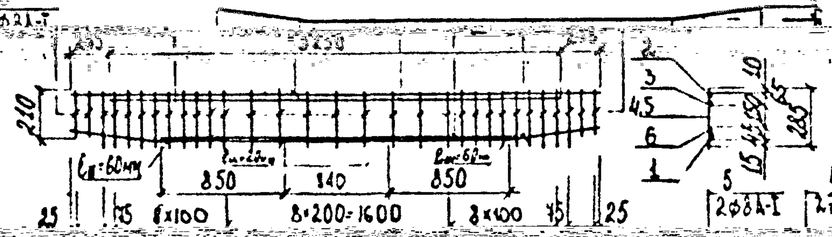

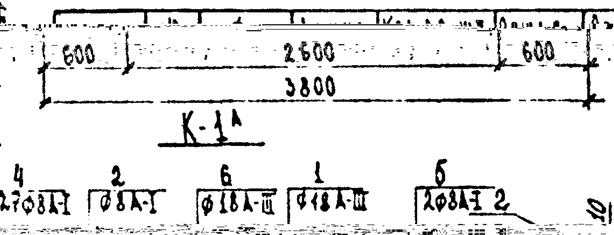

Марка	Поз	Ø мм	L мм
	1	18А-III	3810
	2	8А-I	3800
	3	8А-I	3250
	4	8А-I	2350
	5	8А-I	210
	6	18А-III	2540

К-1

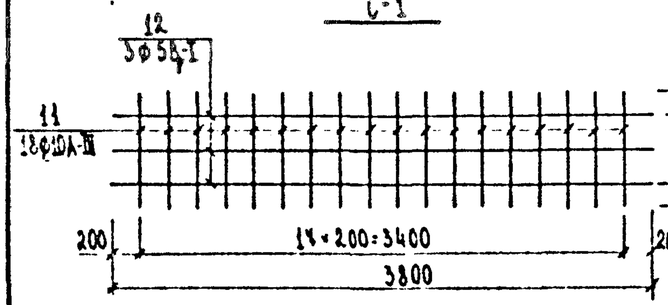

К-2

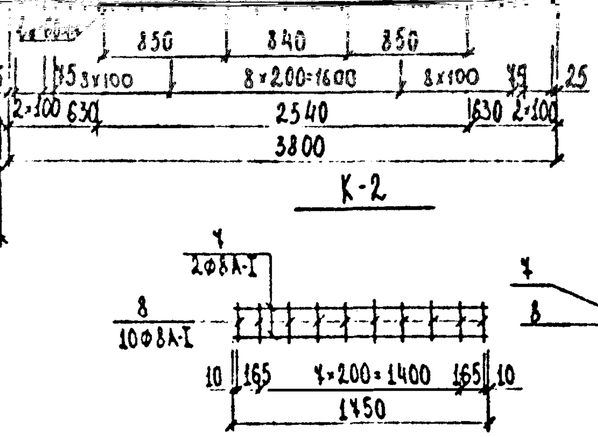

К-3

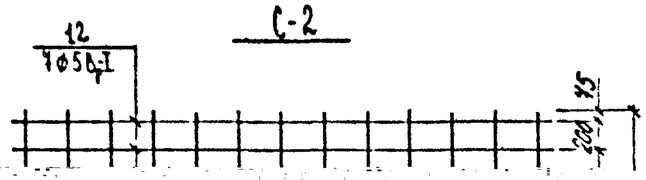

С-2

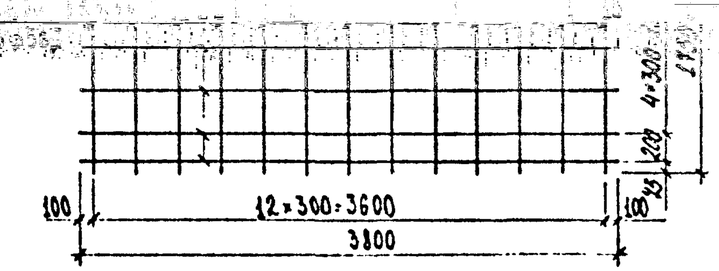

С-3

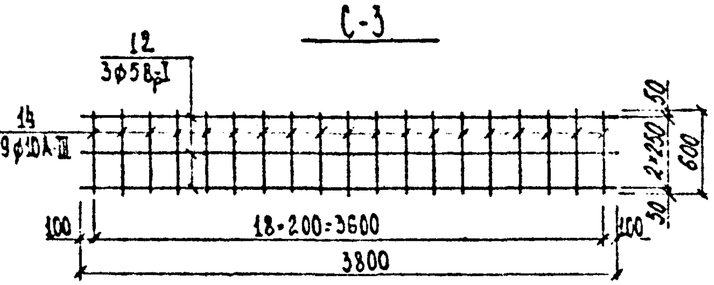

П-1

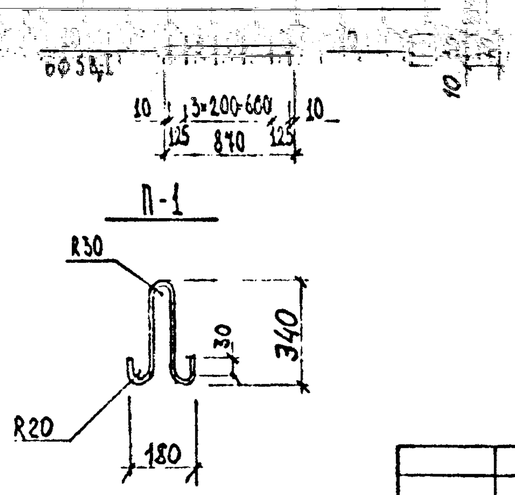

К-1А (5 шт.)	5	8А-I	210	4	16	3,36	1,33	
	6	18А-III	2540	1	4	10,16	20,32	
	1	18А-III	3810	1	5	19,05	38,10	
	2	8А-I	3800	1	5	19,00	7,51	
	4	8А-I	285	27	135	3848	15,20	
	5	8А-I	210	4	20	4,20	1,66	
	6	18А-III	2540	1	5	12,70	25,40	
К-2 (4 шт.)	7	8А-I	1450	2	8	14,00	5,53	
	8	8А-I	205	10	40	8,20	3,24	
К-3 (10 шт.)	9	5Bp-I	840	2	20	14,40	2,51	
	10	5Bp-I	70	6	60	4,20	0,61	
К-3 (10 шт.)	12	5Bp-I	3800	3	6	22,80	5,23	
С-2 (1 шт.)	12	5Bp-I	3800	4	4	26,60	3,83	7,11
	13	5Bp-I	1450	13	13	22,45	3,28	
С-3 (1 шт.)	12	5Bp-I	3800	3	3	11,40	1,64	8,67
	14	10А-III	600	19	19	11,40	7,03	
Отдельн. стержни	15	8А-I	150	-	21	3,15	1,24	0.06
П-1 (4 шт)	16	10А-I	870	-	4	3,48	2,15	-

Дополнительные стержни поз. 6 приварить к основной арматуре поз. 1 электродуговой сваркой в 4 местах

Нач. отд.	Козеева		Сборные железобетонные изделия инженерных сооружений (по номенклатуре Гидромонтажстроя)
Гл. спец.	Афонин		
Ст. инж.	Хайруллин		Арматурный чертеж плиты перекрытия ДП-11у. Сетки, каркасы
Проектир.	Хайруллин		
Проверил			

Альбом ПС-192

Стадия	Лист	Архив. №
Р.К.	31	

ОНСК — Мосинжпроект г. Москва

Инв. № подл. | Подпись и дата

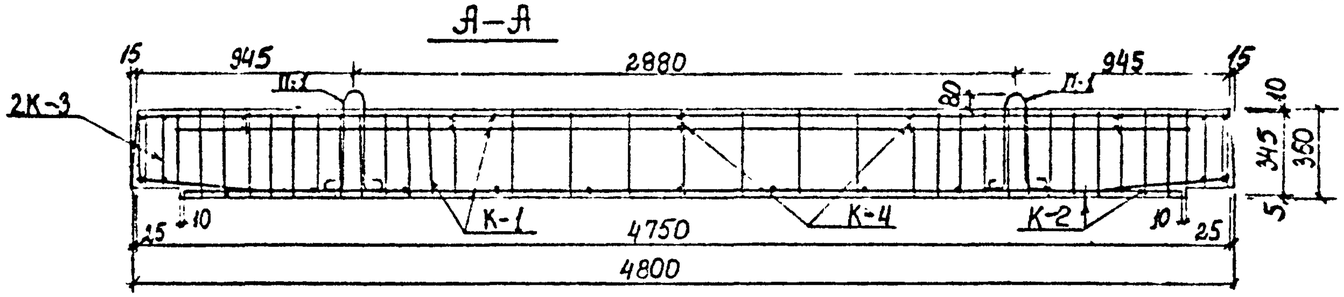

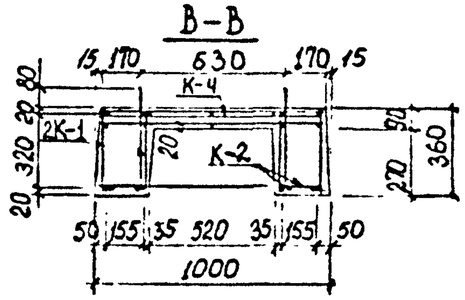

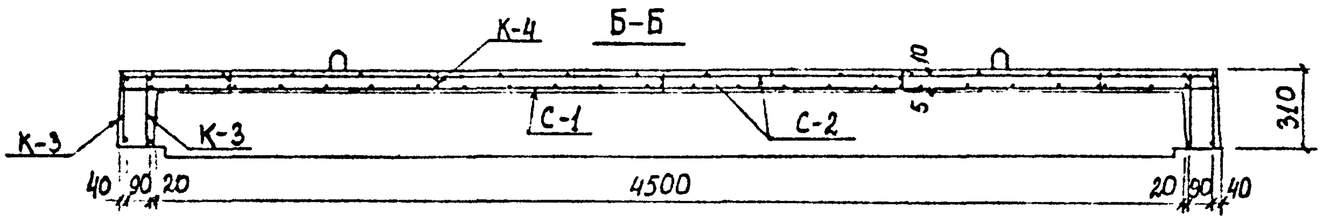

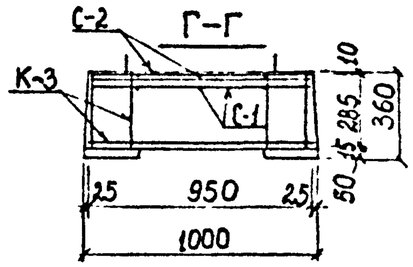

План нижней арматуры

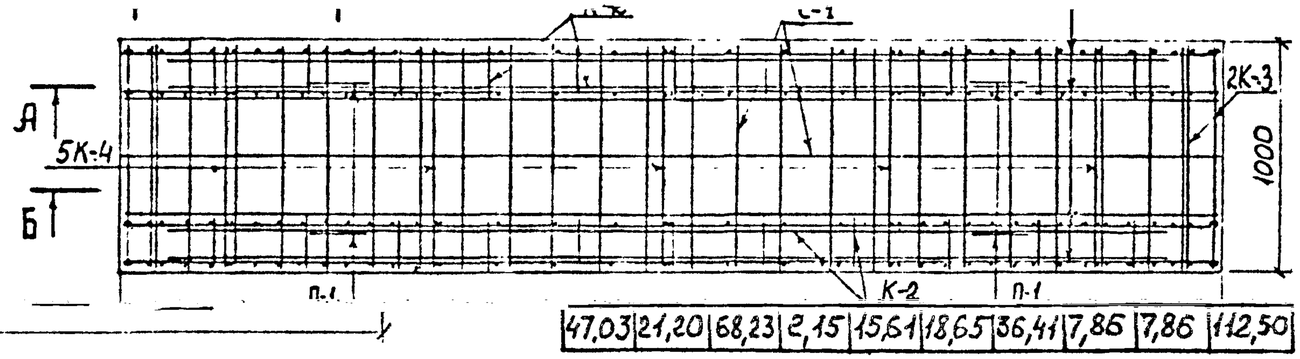

Выборка стали на одну плиту.

Арматурная сталь; кг											
класс А-III			класс А-I					класс B_p-I			
Ø; мм		итого	Ø; мм			итого		Ø; мм	итого	Все	
20	14		10	8	6			5			
47,03	21,20	68,23	2,15	15,61	18,65	36,41	7,86	7,86	112,50		

План верхней арматуры.



Примечания

1. Опалубочный чертёж плиты дан на листе арх. N 6
2. Чертёж арматурных изделий дан на листе арх. N 33
3. Детали армирования даны на листе N 34

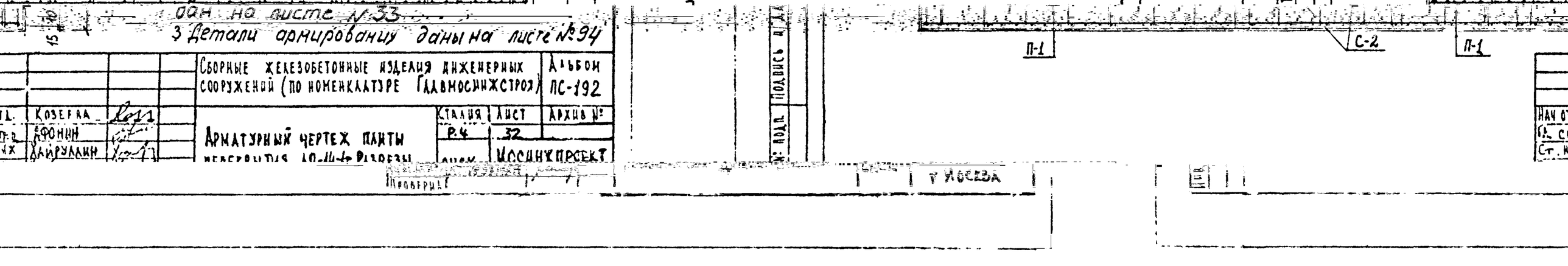

| | | | | | | | | | | |

К-1

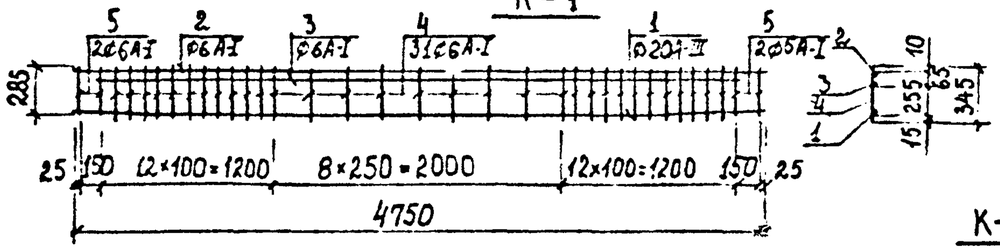

поз. 1

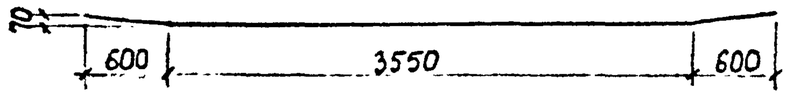

К-2

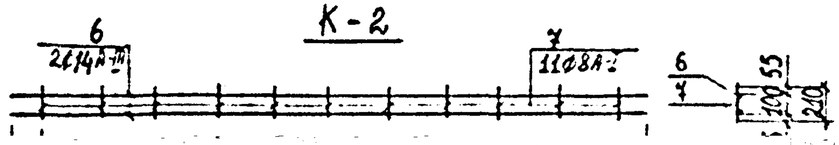

К-3

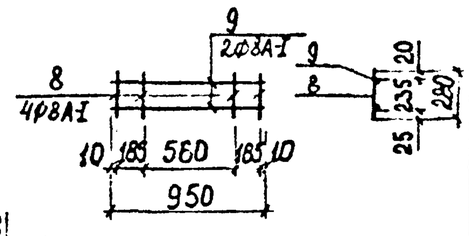

К-4

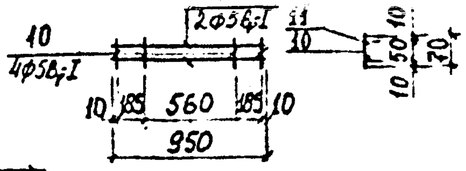

Марка	№ поз	Ø мм	Длина мм	Колич. на марку	Колич. на плиту	Общая длина м	Общая масса кг	Масса марки кг
К-1 4шт.	1	20 A-II	4760	1	4	19,04	47,03	16,42
	2	6 A-I	4750	1	4	19,0	4,22	
	3	6 A-I	4420	1	4	17,68	3,92	
	4	6 A-I	345	31	124	42,78	9,50	
	5	6 A-I	285	4	16	4,56	1,01	
К-2 2шт.	6	14 A-III	4380	2	4	17,52	21,20	11,52
	7	8 A-I	210	11	22	4,62	1,83	
4шт.	9	8 A-I	950	2	8	7,6	3,00	1,13
К-4 5шт.	10	5 B$_p$-I	70	4	20	1,40	0,20	0,31
	11	5 B$_p$-I	950	2	10	9,50	1,37	
С-1 1шт.	12	8 A-I	950	24	24	22,8	9,01	11,06
	13	5 B$_p$-I	4750	3	3	14,25	2,05	
С-2 1шт.	11	5 B$_p$-I	950	16	16	15,2	2,19	4,24
	13	5 B$_p$-I	4750	3	3	14,25	2,05	
П-1 4шт.	14	10 A-I	870	–	4	3,48	2,75	–

Спецификация стали на одну плиту

4380

С-1

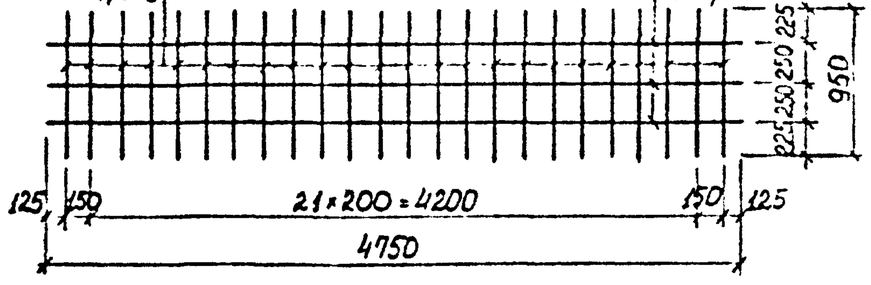

С-2

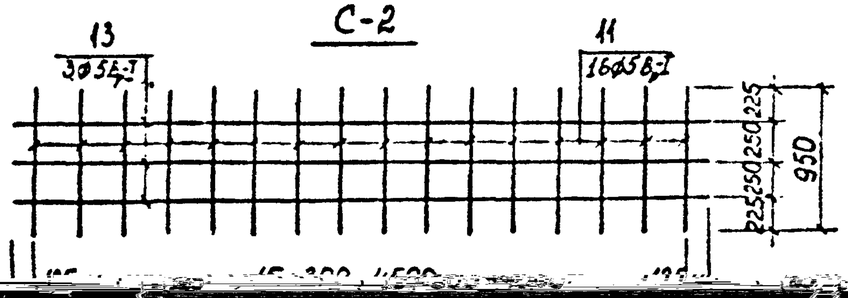

П-1

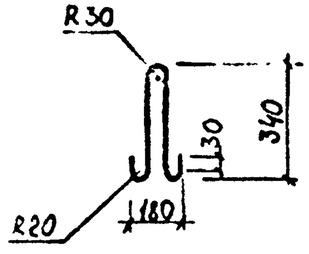

Мосинжпроект г. Москва

Ст. инж. Хайруллин
Проверил Хайруллин

Армирование торцев ячеек покрытия ДП-И плетями, каркасами.

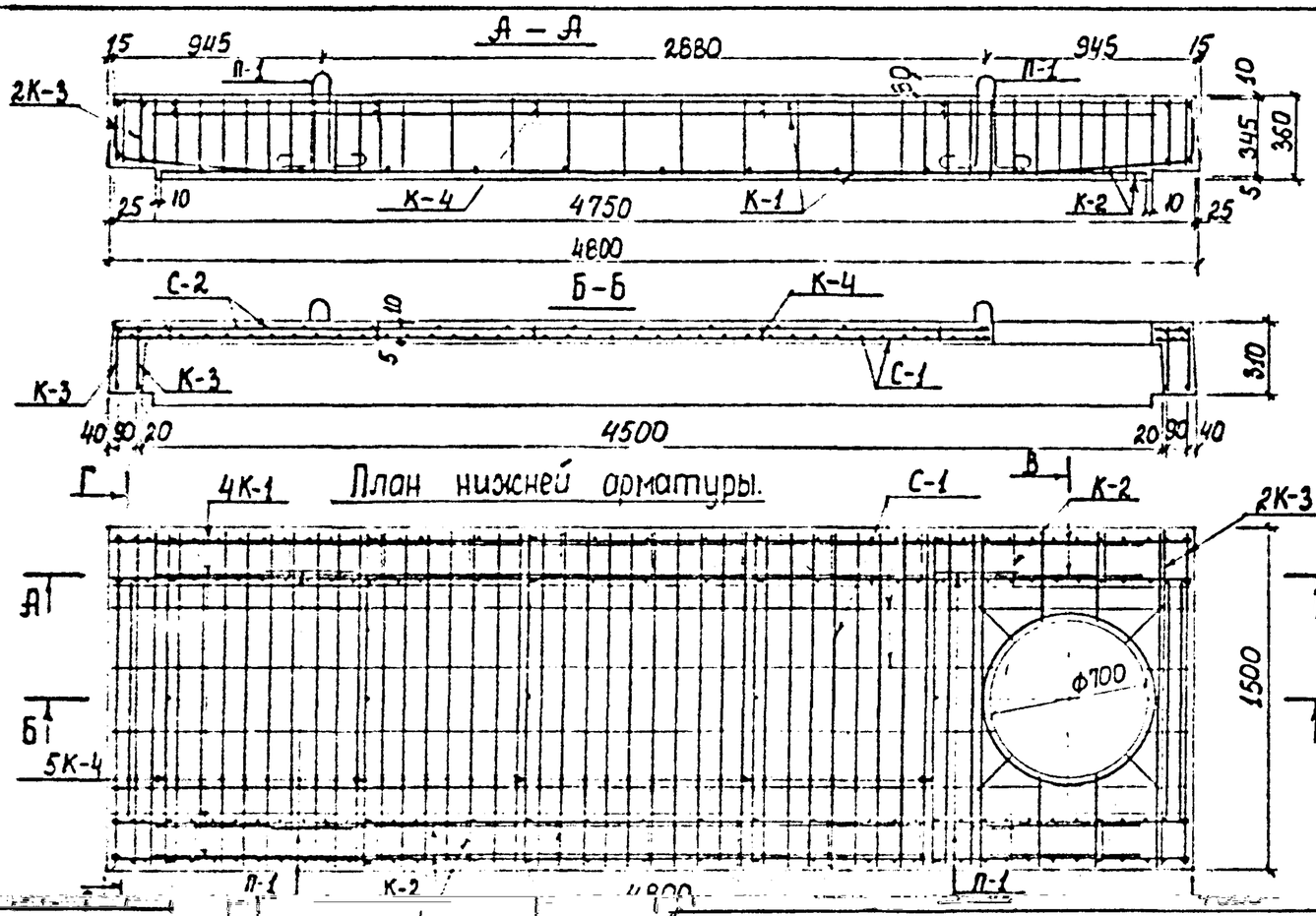

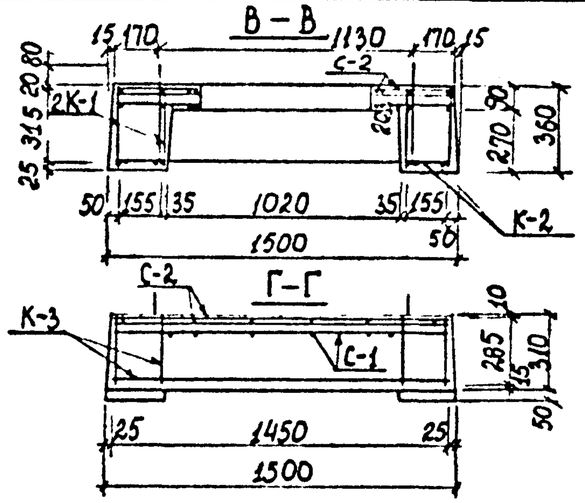

План нижней арматуры.

Выборка стали на одну плиту.

Арматурная сталь; кг												
класс А-III				итого	класс А-I			итого	класс B_p-I	итого	Всего
Ф; мм					Ф; мм				Ф,мм		
–	22	10	8		12	10	8		5		
–	1118	21.59	18.70	152.19	38.80	30.8	22.7	29.58	13.99	13.99	195.67

План верхней арматуры.

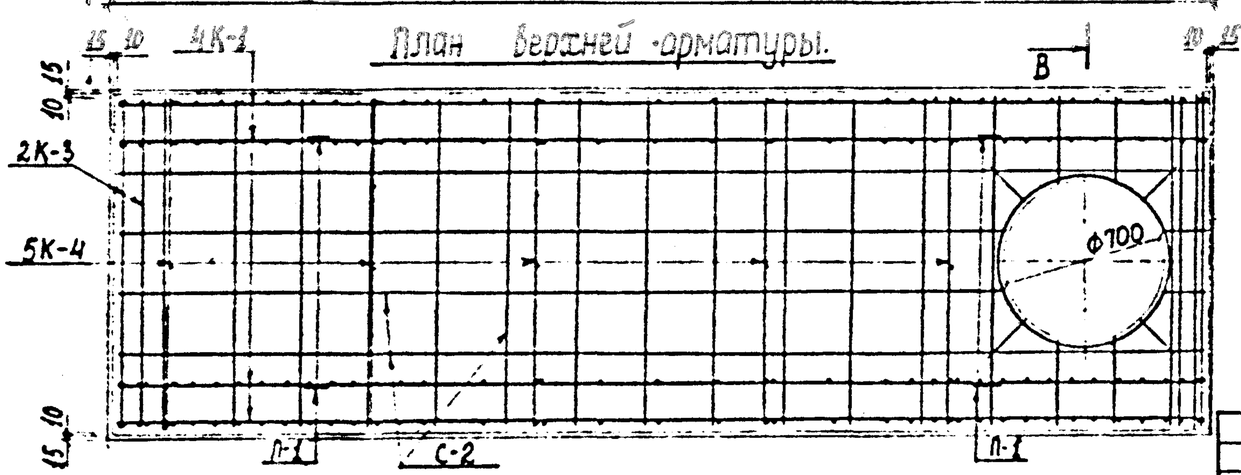

ания :

чертёж плиты дан

атурных изделий

№35.

рования даны на листе №94

Примеч

1. Опалубочный
на листе №6
2 Чертёж арма
дан на листе
3 Детали армир

ОБЕТОННЫЕ ИЗДЕЛИЯ ИНЖЕНЕРНЫХ ПО НОМЕНКЛАТУРЕ ГлавМосинжстроя			Альбом ПС-192
	Стадия	Лист	Архив №
	Р.Ч	34	
ЧЕРТЕЖ ПЛИТЫ ДП0-14. РАЗРЕЗЫ.	ОИСК	МОСИНЖПРОЕКТ г Москва	

Нач. отд.	Козеева		Сборные желез сооружений (по
Гл. спец.	Афонин		
Ст. инж.	Хайруллин		Арматурный перекрытия
Проектир.	Хайруллин		
Проверил:			

К-1

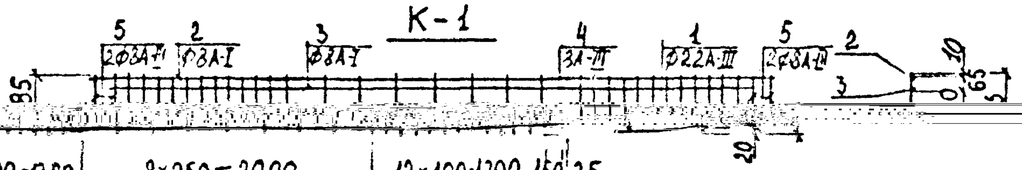

поз. 1

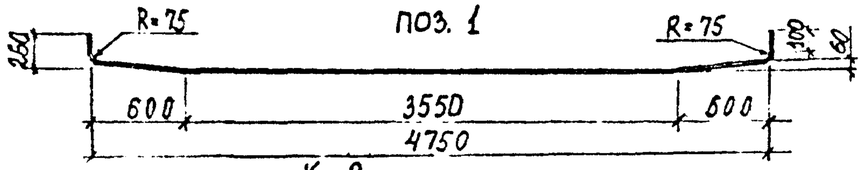

К-2

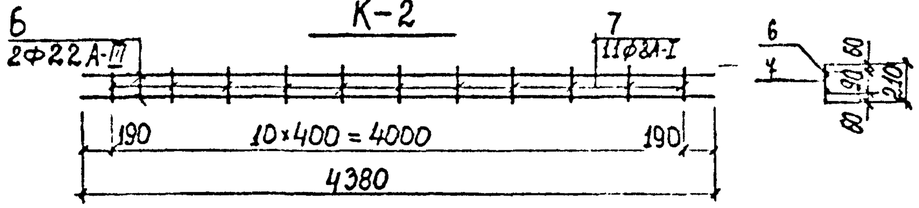

С-1

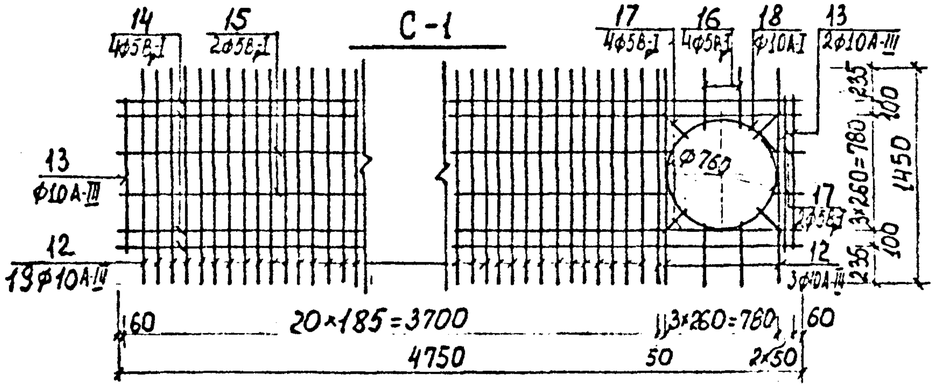

С-2

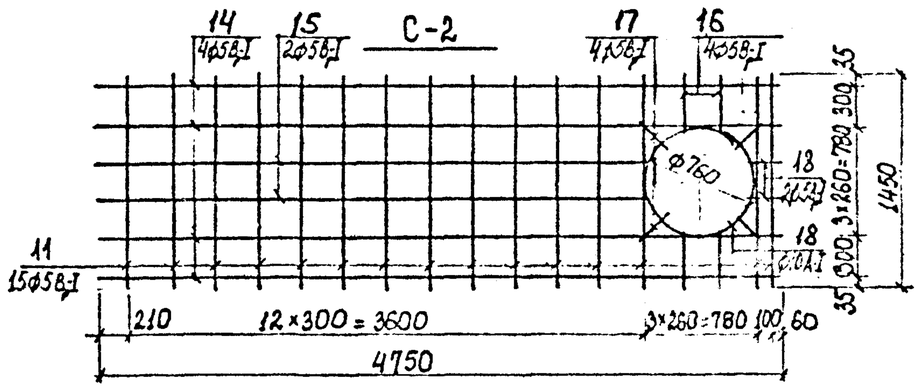

К-3

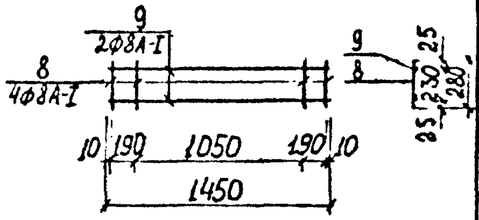

К-4

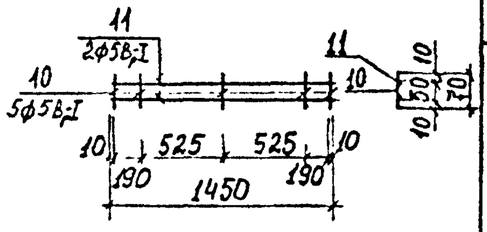

поз. 19

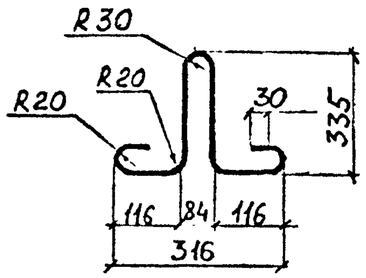

Поз 18.

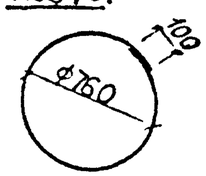

Спецификация стали на одну плиту.

Марка	Поз.	ММ	мм	На марку	На плиту	м	кг	кг
К-1 4шт.	1	22А-III	5000	1	4	20,00	59,60	23,20
	2	8А-I	4750	1	4	19,0	7,51	
	3	8А-I	4420	1	4	17,68	6,98	
	4	8А-III	345	31	124	42,78	16,90	
	5	8А-III	285	4	16	4,56	1,80	
К-2 2шт.	6	22А-III	4380	2	4	17,52	52,21	27,02
	7	8А-I	210	11	22	4,62	1,83	
К-3 4шт.	8	8А-I	280	4	16	4,56	1,80	1,60
	9	8А-I	1450	2	8	11,6	4,58	
К-4 5шт.	10	5В-I	70	5	25	1,75	0,25	0,47
	11	5В-I	1450	2	10	14,5	2,09	
С-1 1шт.	12	10А-III	1450	22	22	31,90	19,68	27,39
	13	10А-III	1030	3	3	3,09	1,91	
	14	5В-I	4750	4	4	19,0	2,74	
	15	5В-I	3870	2	2	7,74	1,11	
	16	5В-I	390	4	4	1,56	0,22	
	17	5В-I	220	6	6	1,32	0,19	
	18	10А-I	2500	1	1	2,5	1,54	
С-2 1шт.	11	5В-I	1450	15	15	21,75	3,13	8,93
	14	5В-I	4750	4	4	19,0	2,74	
	15	5В-I	3870	2	2	7,74	1,11	
	16	5В-I	390	4	4	1,56	0,22	
	17	5В-I	220	6	6	1,32	0,19	
	18	10А-I	2500	1	1	2,50	1,54	
П-1 4 шт.	19	12А-I	1070	—	4	4,28	3,80	—

Нач. отд.	Козеева		Сборные железобетонные изделия инженерных сооружений (по номенклатуре Главмосинжстроя)
Гл. спец.	Афонин		
Ст. инж.	Хайруллин		Арматурный чертеж плиты перекрытия ДП0-14. Сетки, каркасы
Проектир.	Хайруллин		

Альбом ПС-192

Стадия	Лист	Архив №
Р.Д.	35	

ОНСК МОСИНЖПРОЕКТ

Инв. № подл. | Подпись и дата | Взам. инв. №

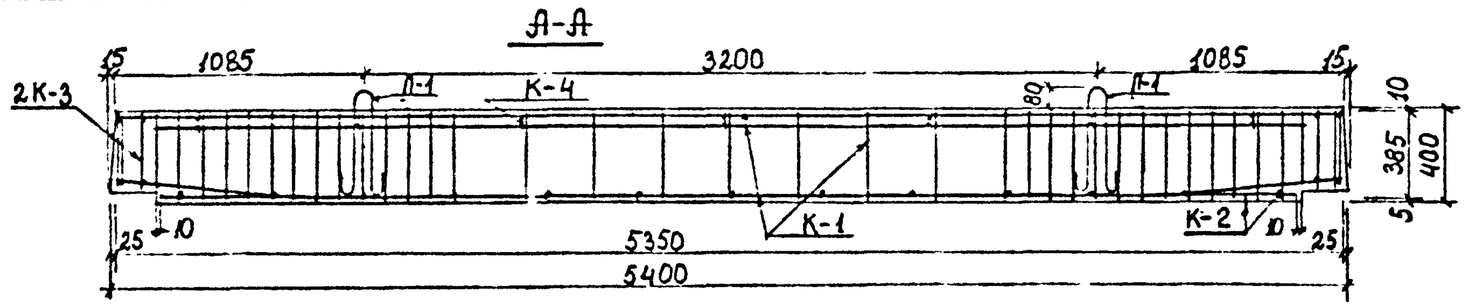

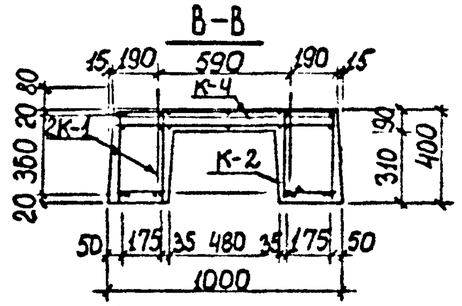

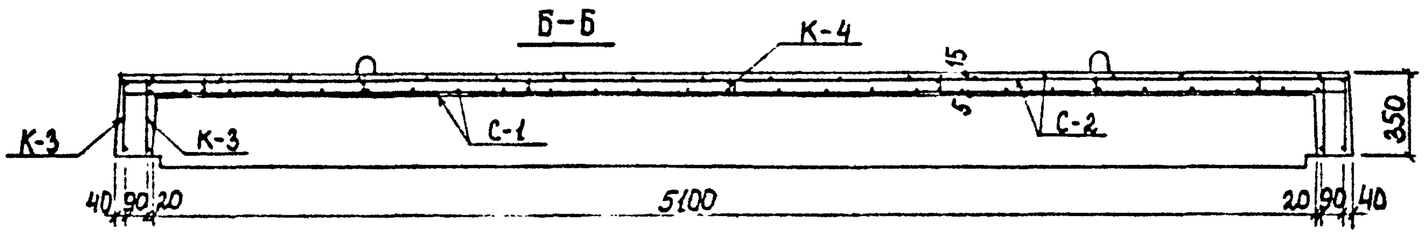

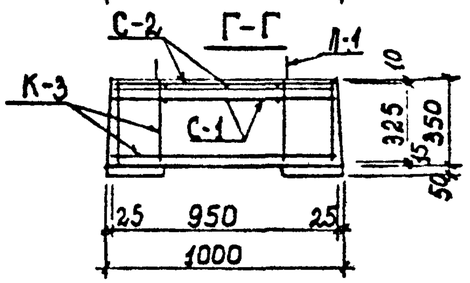

План нижней арматуры.

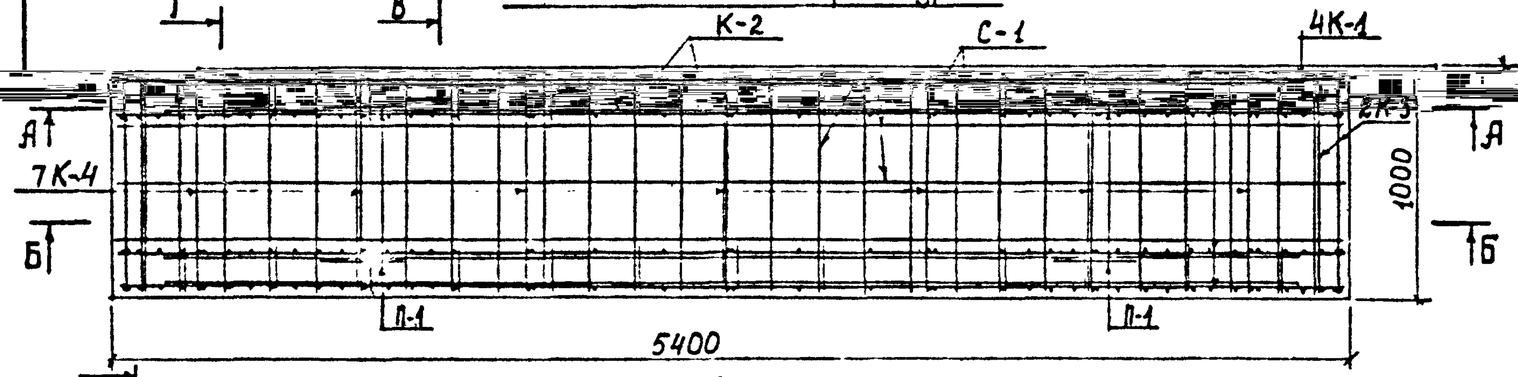

План верхней арматуры.

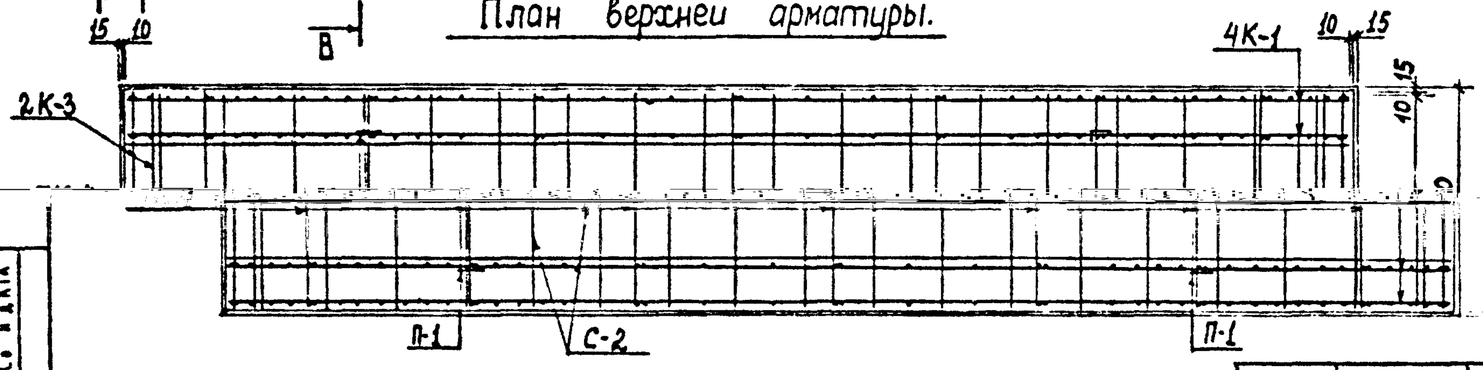

Арматурная сталь; кг									
класс А-III			класс А-I				класс В-I		Всего
Ф; мм		итого	Ф; мм			итого	Ф; мм	итого	
20	18		12	8	–		5		
52,96	39,84	92,80	3,80	56,01	–	59,81	9,28	9,28	161,89

Примечания

1. Опалубочный чертёж плиты дан на листе №
2. Чертёж арматурных изделий дан на листе №37
3. Детали армирования даны на листе №36

Сборные железобетонные изделия инженерных сооружений (по номенклатуре Гальмосинжстроя)				Альбом ПС-192
Арматурный чертеж плиты перекрытия ДП-15-1т. Разрезы		Стадия	Лист	Архив №
		Р.Д.	36	
	ОНСК	МОСИНЖПРОЕКТ г. Москва		

Нач.отд.	Козеева	
Гл.спец.	Аронин	
Ст.инж.	Хайрудинн	
Проектир.	Хайрудинн	
Проверил		

Инв.№ подл. | Подпись и дата

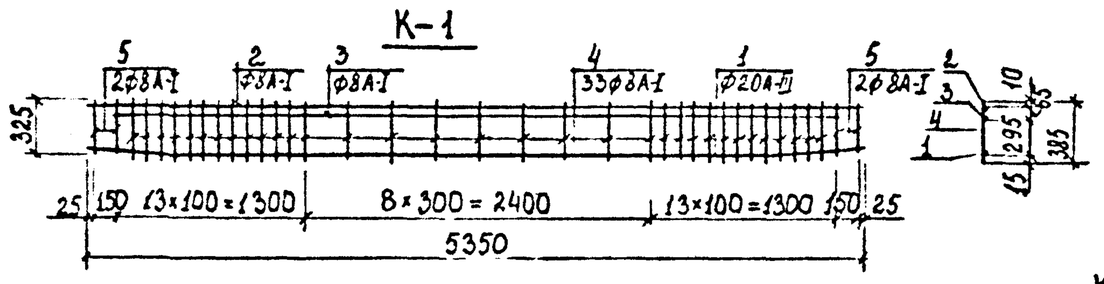

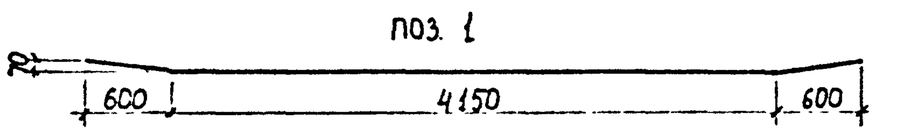

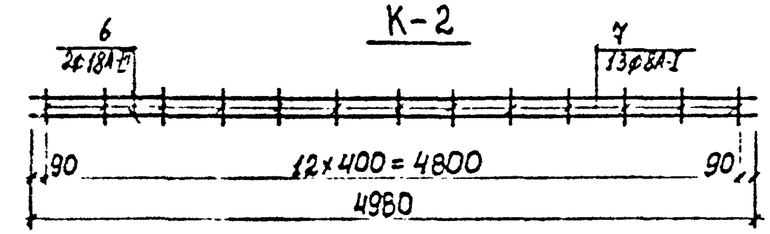

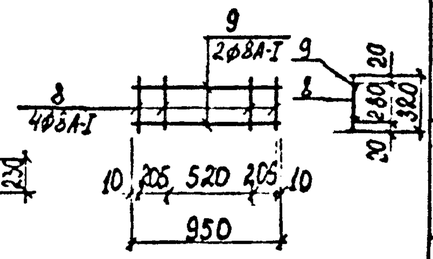

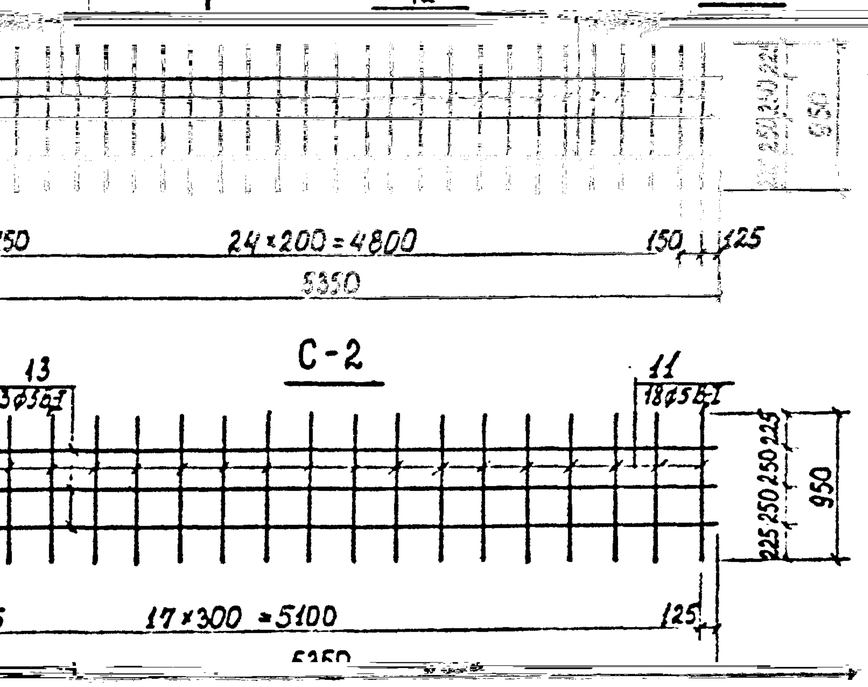

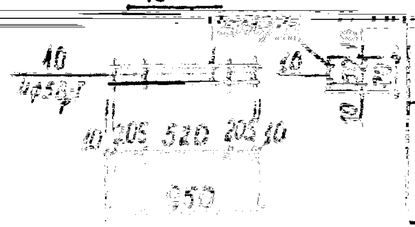

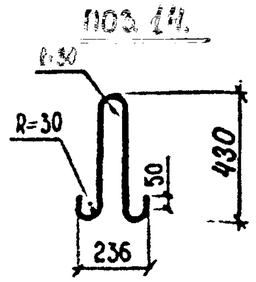

Спецификация стали на одну плиту.

Марка	№ поз.	ф мм	Длина мм	Колич. на марку	Колич. на плиту	Общая длина м	Общая масса кг	Масса марки кг
К-1 4шт.	1	20А-II	5360	1	4	21.44	52,96	22,87
	2	8А-I	5350	1	4	21,40	8,45	
	3	8А-I	5020	1	4	20,08	7,93	
	4	8А-I	385	33	132	50,82	20,07	
	5	8А-I	325	4	16	5,2	2,05	
К-2 2шт.	6	18А-II	4980	2	4	19,92	39,84	21,10
	7	8А-I	230	13	26	5,98	2,36	
К-3 4шт.	8	8А-I	320	4	16	5,12	2,02	1,26
	9	8А-I	950	2	8	7,6	3,00	
1шт.	11	5В-I	950	3	14	13,3	1,92	0,84
С-1 1шт.	12	8А-I	950	27	27	25,65	10,13	2,46
	13	5В-I	5350	3	3	16,05	2,31	
С-2 1шт.	11	5В-I	950	18	18	17,1	2,46	4,77
	13	5В-I	5350	3	3	16,05	2,31	
П-1 4 шт.	14	12А-I	1070	—	4	4,28	3,80	— 1

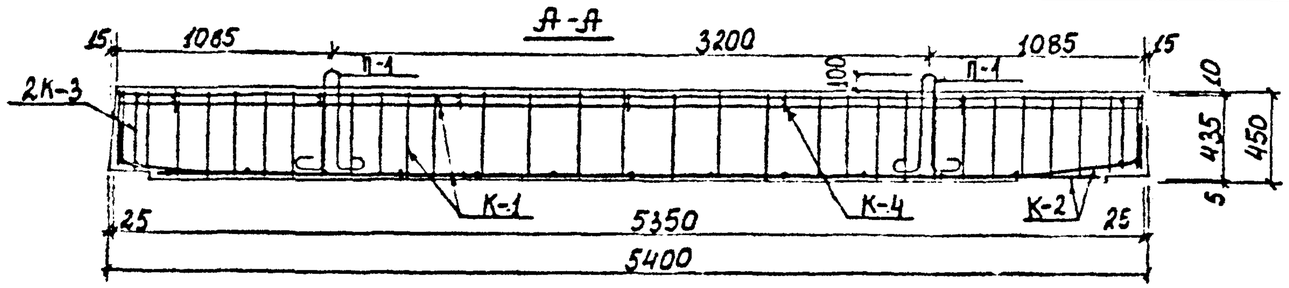

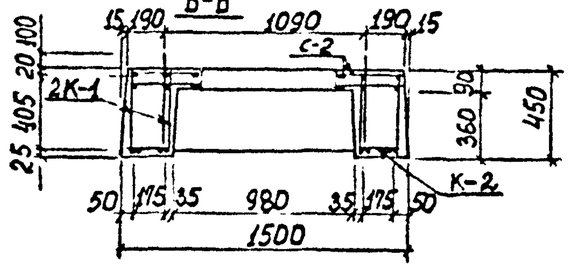

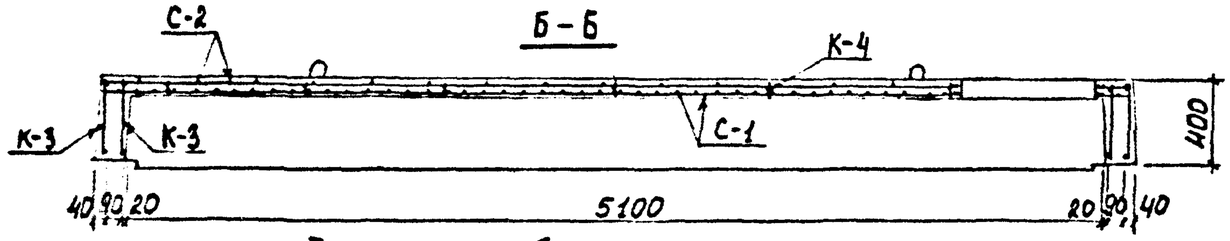

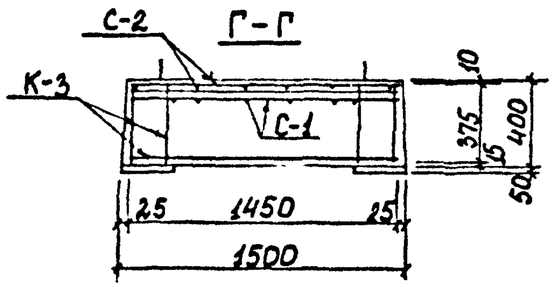

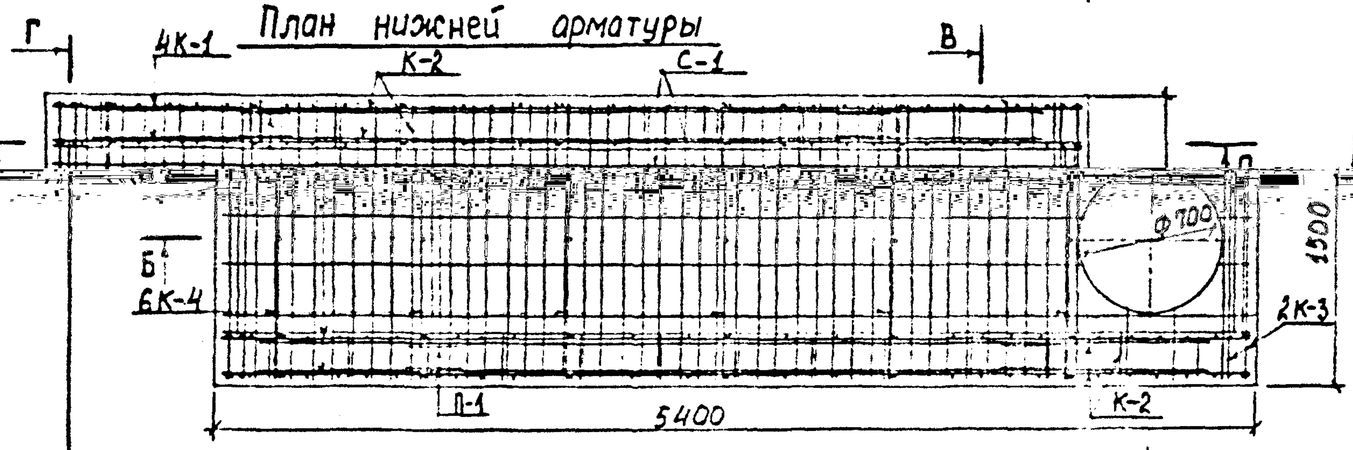

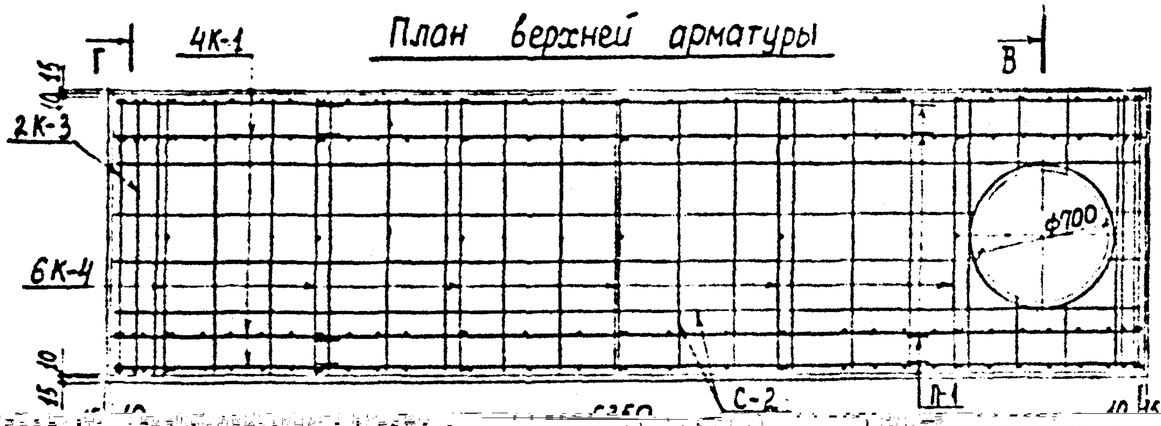

Выборка стали на одни плиты

Арматурная сталь; кг											
класс А-III					класс А-I				класс Вр I		Всего
ф; мм				итого	ф; мм			итого	ф,мм	итого	
22	—	10	8		14	10	8		5		
126,11	—	23,38	20,93	170,42	6,34	3,08	25,69	35,11	15,94	15,94	221,47

Примечания.

1. Опалубочный чертёж плиты дан на листе № 7.
2. Чертеж арматурных изделий дан на листе №39
3. Детали армирования даны на листе №9

Сборные железобетонные изделия инженерных | Альбо

Арматурный чертеж плиты перекрытия ДО-15. Разрезы	Стадия	Лист	Листов №
	Р.Д.	38	
	ОНСК	МОСИНЖПРОЕКТ г. Москва	

Нач. отд.	Козеева
Гл. спец.	Афонин
Ст. инж.	Хайрудин
Проектир.	Хайрудин
Проверил	

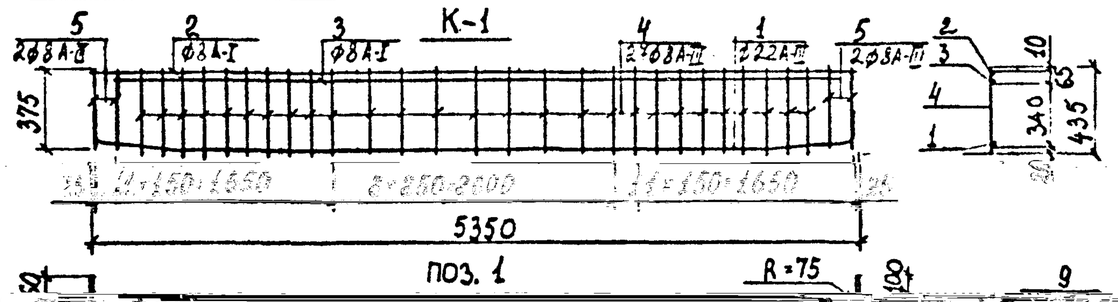

К-3

Спецификация стали на одну плиту.

Марка	№ поз.	Ф мм	Длина мм	Колич. на марку	Колич. на плиту	Общая длина м	Общая масса кг	Масса марки кг
К-1	2	8А-I	5350	1	4	21,40	8,45	26,02
	3	8А-I	5020	1	4	20,08	7,93	

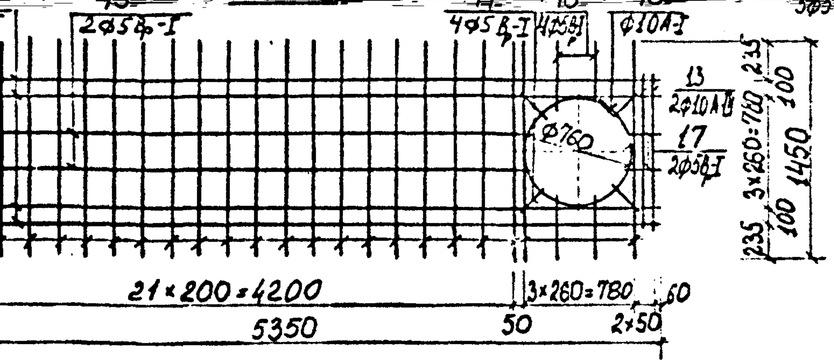

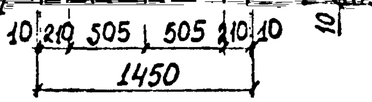

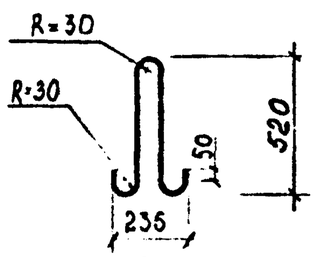

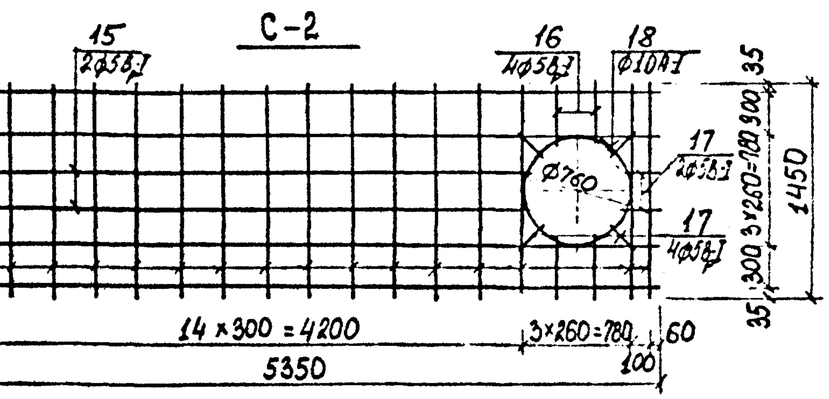

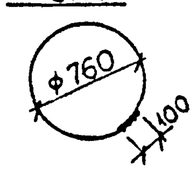

С-1 1шт	13	10А-III	1030	3	3	3,09	1,91	29,71
	14	5Bp-I	5350	4	4	21,40	3,08	
	15	5Bp-I	4470	2	2	8,94	1,29	
	16	5Bp-I	390	4	4	1,56	0,23	
	17	5Bp-I	220	6	6	1,32	0,19	
	18	10А-I	2500	1	1	2,50	1,54	
С-2 1шт	11	5Bp-I	1450	17	17	24,65	3,55	9,88
	14	5Bp-I	5350	4	4	21,4	3,08	
	15	5Bp-I	4470	2	2	8,94	1,29	
	16	5Bp-I	390	4	4	1,56	0,23	
	17	5Bp-I	220	6	6	1,32	0,19	
	18	10А-I	2500	1	1	2,5	1,54	
П-1 2 шт.	19	14А-I	1310	—	4	5,24	6,34	1,59

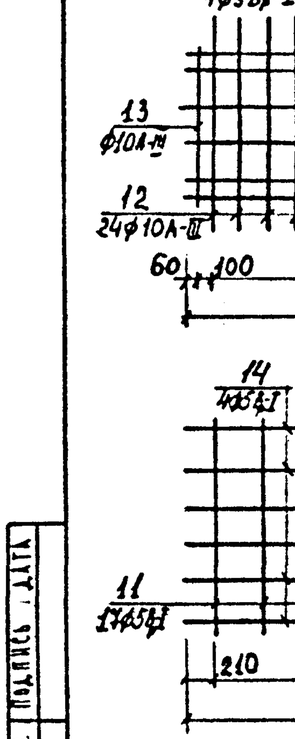

Сборные железобетонные изделия инженерных сооружений (по номенклатуре Главмосинжстроя) — Альбом ПС-192

Нач.отд.	Козеева	
Гл.спец.	Афонин	
Ст.инж.	Хайруллин	
Проектир.	Хайруллин	
Проверил		

Арматурный чертеж плиты перекрытия ДПО-15. Сетки, каркасы

Стадия	Лист	Архив.№
Р4	39	

ОНСК — МОСИНЖПРОЕКТ г. Москва

Инв.№ подл. | Подпись и дата | Взам.инв.№

А-А

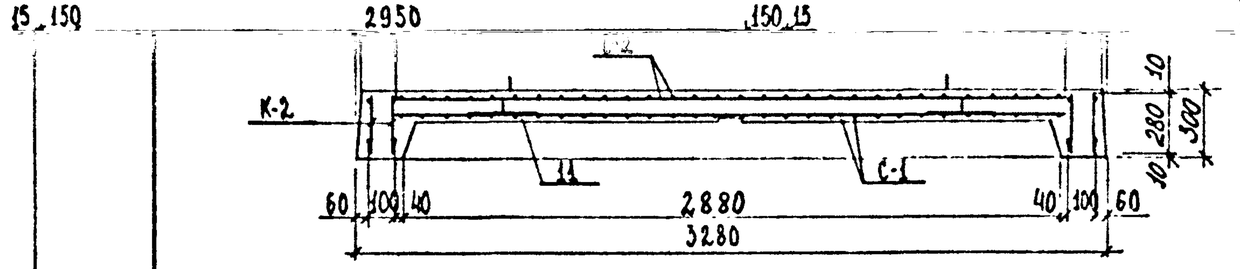

Б-Б

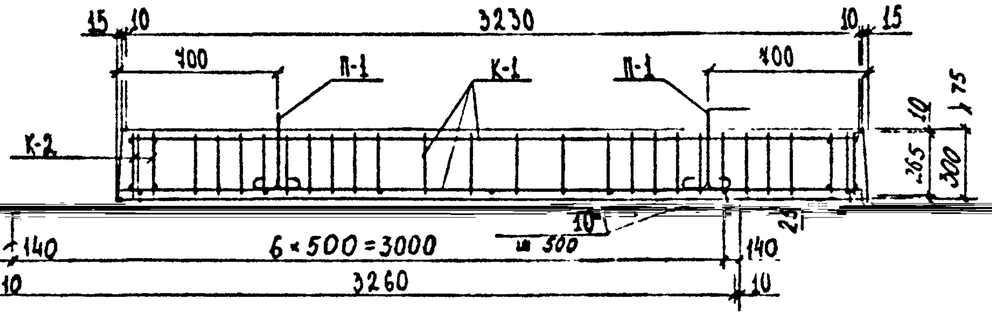

В-В

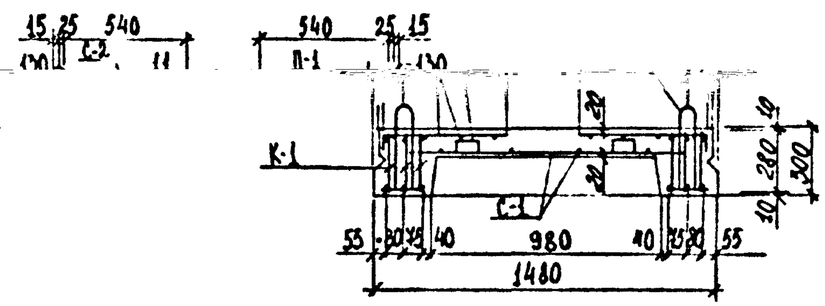

Г-Г

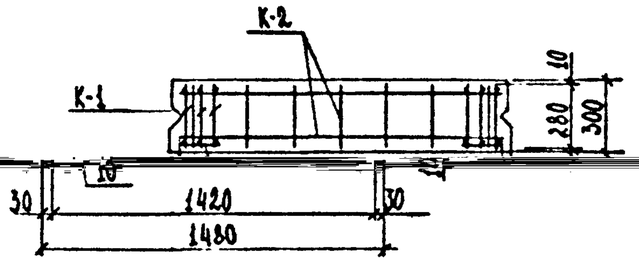

План верхней арматуры

План нижней арматуры

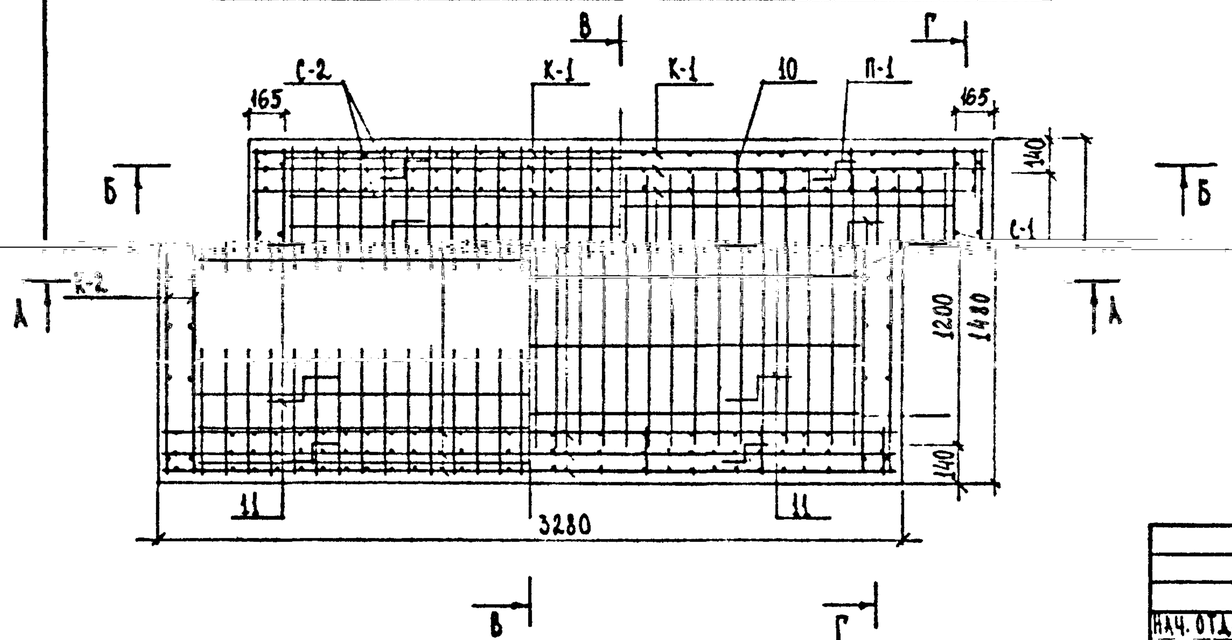

Выборка стали на один элемент

Арматурная сталь, кг									Профильная сталь, кг		
Класс А-III			Класс А-I				Класс В-I		Труба ГОСТ 3262-75		
ф, мм			ф, мм				ф мм				
18	8	Итого	12	—	8	Итого	5	Итого	Итого	60	Итого	Всего
342	287	629	3,33	—	1,33	4,66	4,33	4,33	116,43	116,43	116,43	116,43

Примечания

1. Опалубочный чертеж плиты перекрытия дан на листе № 8
2. Чертеж арматурных изделий дан на листе № 41
3. Детали армирования даны на листе № 94

			Сборные железобетонные изделия инженерных сооружений (по номенклатуре Главмосинжстроя)		Альбом ПС-192
Нач. отд.	Козеева		Арматурный чертеж плиты перекрытия П-1. Разрезы	Стадия Р.Ч.	Лист 40
Гл. спец.	Афонин				Архив №
Ст. инж.	Хайруллин			ОНСК	Мосинжпроект г. Москва
Проектир	Хайруллин				
Проверил					

Инв. № подл. | Подпись и дата

К-1

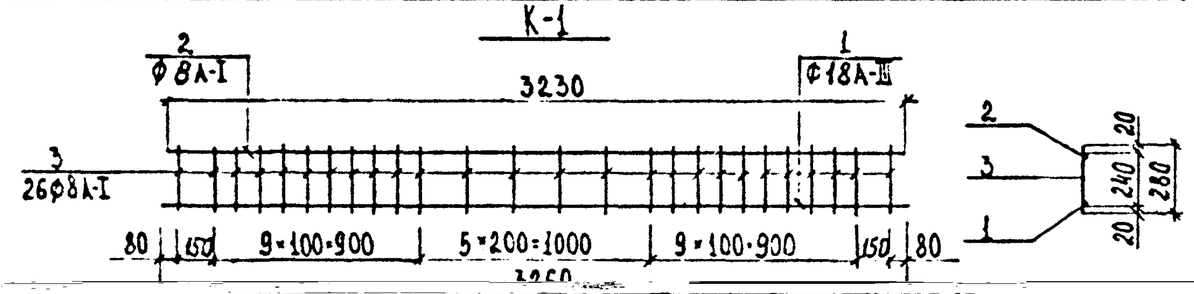

К-2

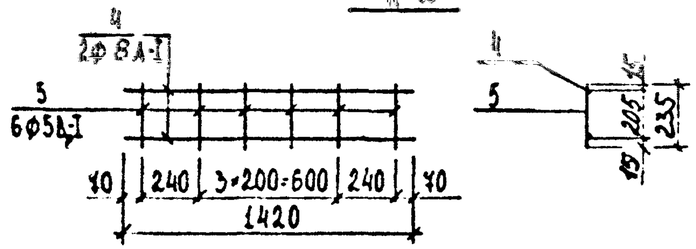

П-1

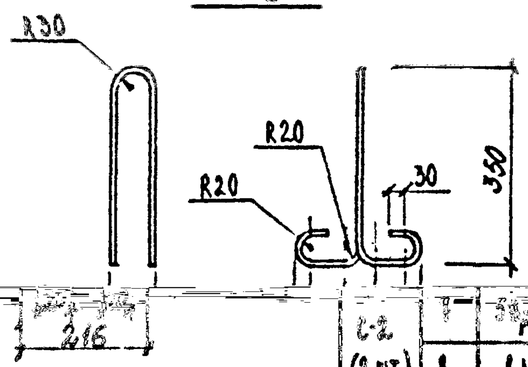

Поз. 11

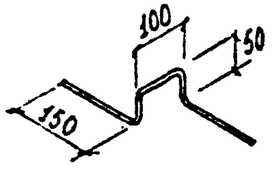

Спецификация стали на одно изделие

Марка	№ поз.	⌀, мм	Длина мм	Кол-во, шт. на марку	Кол-во, шт. на изд.	Общая длина м	Общая масса кг	Масса марки кг
	1	18А-III	3260	1	6	19.56	39.12	
К-1 (6 шт.)	2	8А-I	3230	1	6	19.38	7,66	10,67
	3	8А-I	280	26	156	43,68	17,25	
К-2 (4 шт.)	4	8А-I	1420	2	8	11.36	4,49	1,33
	5	5Вр-I	235	6	24	5,64	0,81	
С-1 (2 шт.)	6	8А-III	1200	30	30	36.00	14.22	15,92
	7	5Вр-I	2950	4	4	11.80	1,70	
С-2 (2 шт.)	8	8А-III	620	30	60	37.20	14,69	9,05
П-1 (4 шт.)	9	12А-I	1070	-	4	4.28	3,80	-
Отдельные стержни	10	8А-I	200	1	14	2.80	1,11	-
	11	8А-I	500	-	4	2.00	0,49	0.20
Труба	12	60×3	260	-	4	1,04	4,39	-

С-1

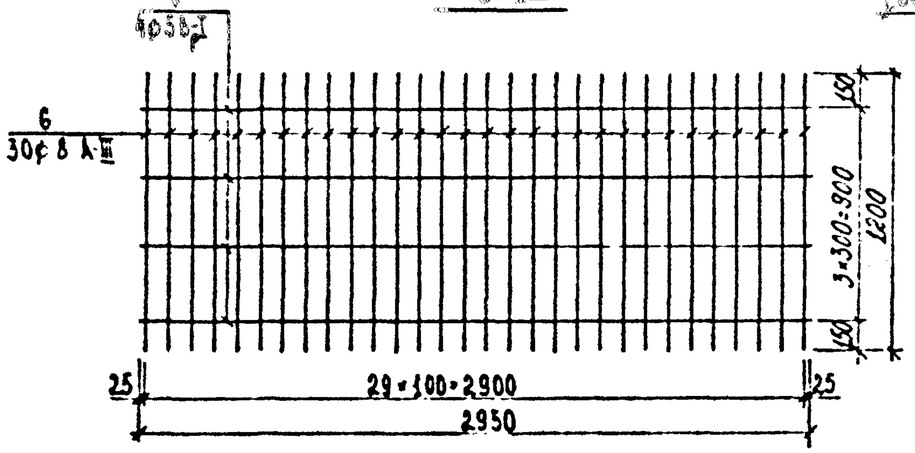

С-2

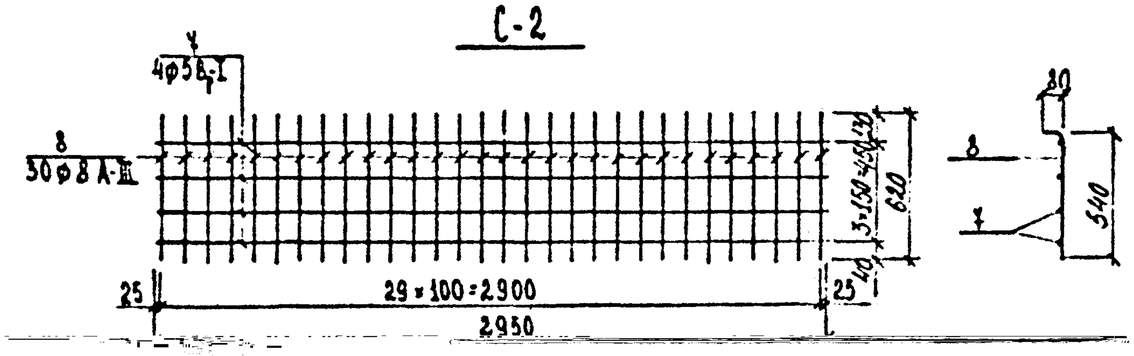

			Сборные железобетонные изделия инженерных сооружений (по номенклатуре Гальмосинхстроя)		Альбом ПС-192
Нач. отд.	Козеева			Стадия	Лист	Архив №
Гл. спец.	Фомин			Р	44	
Гл. инж. проекта			Перекрытия П-1. Сетки, каркасы	ОИСК	Московский филиал г. Москва
Проектир.	Харламов				
Проверил					

Инв. №

Подпись и дата

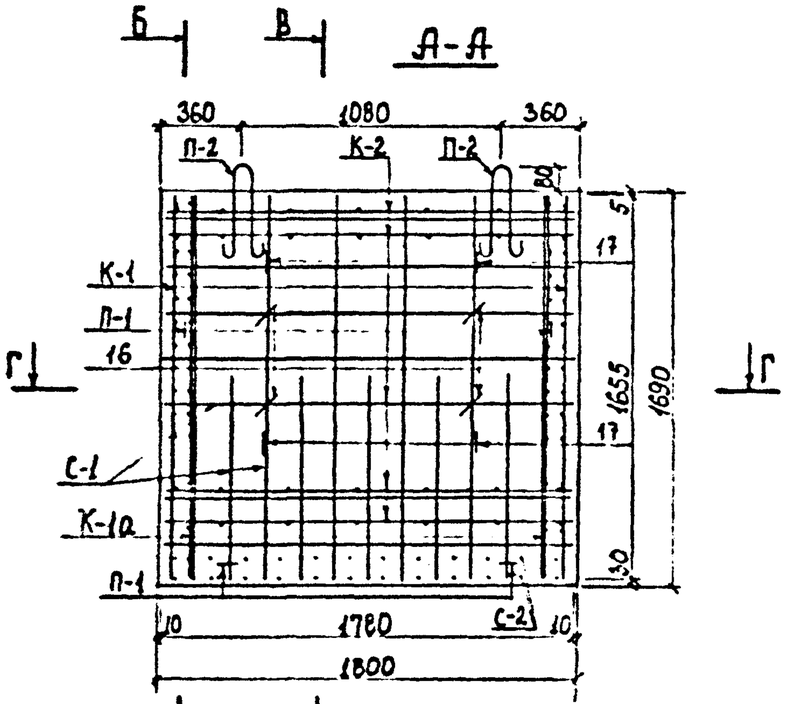

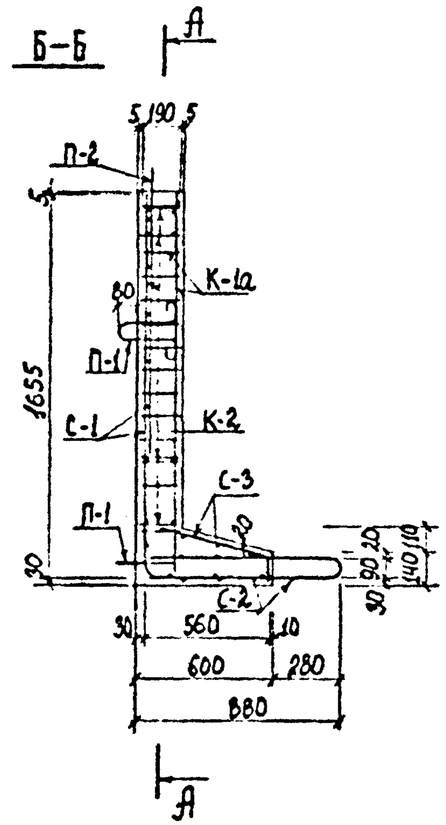

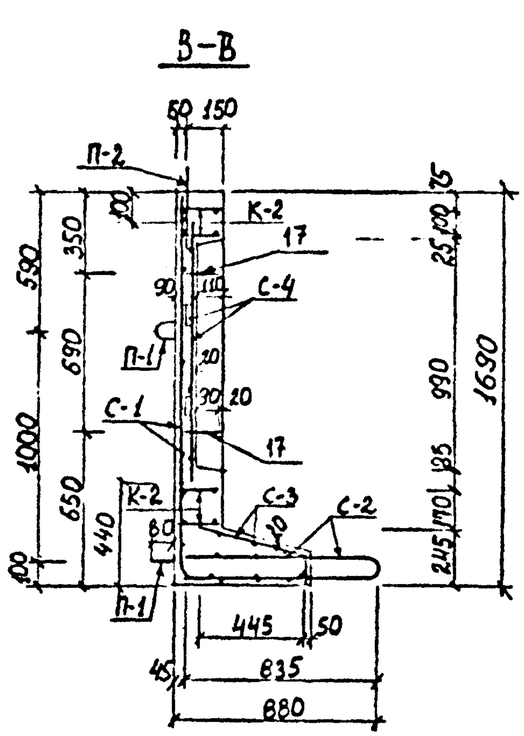

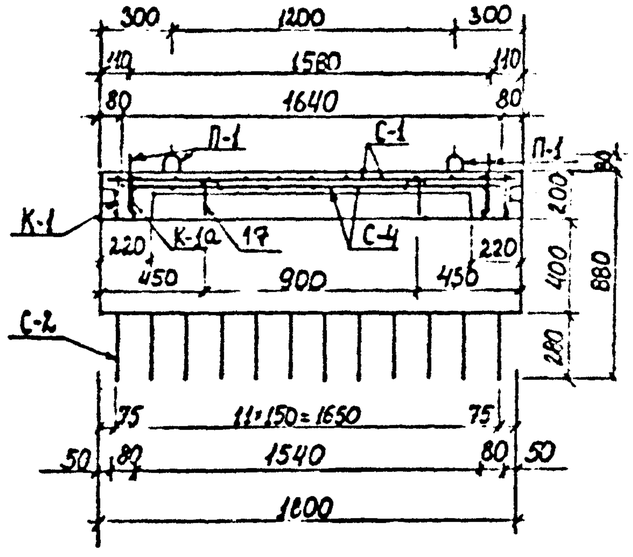

Выборка стали на одно изделие

Арматурная сталь; кг								
класс А-III			класс А-I					
Ф; мм		итого	Ф; мм				итого	всего
18	12		–	10	8	6		
30,40	37,22	67,62	–	3,44	9,26	14,40	27,10	94,72

Примечания:

1. Опалубочный чертёж блока дан на листе № 9
2. Чертёж арматурных изделий дан на листе № 43

				Сборные железобетонные изделия инженерных сооружений /по номенклатуре Главмосинхстроя/			Альбом ПС-192
Нач. отд.	Кобеева			Арматурный чертеж стенового блока ДС-2т. Разрезы.	Стадия	Лист	Арх. №
Гл. инж.	Афонин				Р.Ч	42	
Ст. инж.	Хайрулин				ОЖСК	Мосинхпроект г. Москва	
Проект	Хайрулин						
Провер.							

К-1

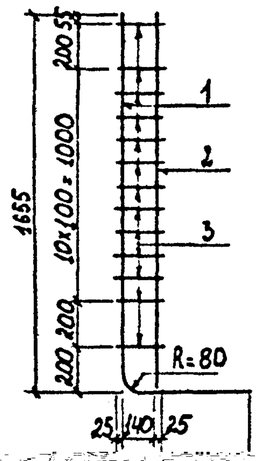

К-1а

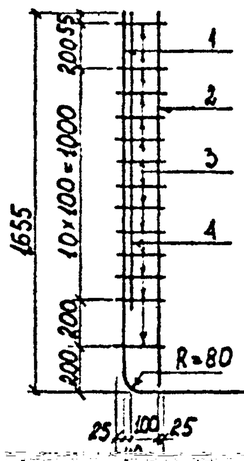

С-1

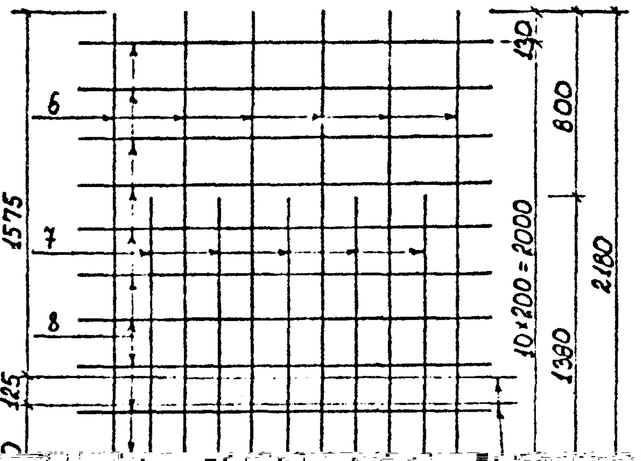

Спецификация стали на одно изделие.

Марка	№ поз.	Ф мм	Длина мм	Кол. на марку	Кол. на изд.	Общая длина м	Общая масса кг	Масса марки кг
К-1 2шт.	1	18А-III	2180	1	2	4,36	8,72	8,15
	2	18А-III	1620	1	2	3,24	6,48	
	3	6А-I	190	13	26	4,94	1,10	
К-1а 2шт.	1	18А-III	2180	1	2	4,36	8,72	8,44
	2	18А-III	1620	1	2	3,24	6,48	
	3	6А-I	190	13	26	4,94	1,10	
	4	6А-I	1280	1	2	2,56	0,57	
К-2	5	6А-I	190	7	14	5,32	1,19	22,10
	6	6А-I	2180	6	6	19,08	4,32	
С-1 1шт.	7	12А-III	1380	5	5	6,90	6,13	
	8	6А-I	1780	11	11	19,58	4,35	
С-2 1шт.	8	6А-I	1780	6	6	10,68	2,37	20,70
	9	12А-III	1720	12	12	20,64	18,33	
С-3 1шт.	10	6А-I	1760	3	3	5,28	1,17	1,93
	11	6А-I	570	6	6	3,42	0,76	
С-4 1шт.	12	8А-I	1150	8	8	9,20	3,63	5,09
	13	6А-I	1640	4	4	6,56	1,46	
П-1 4шт.	14	10А-I	920	1	4	3,68	2,27	0,57
П-2 2шт.	15	10А-I	950	1	2	1,90	1,17	0,59
Отдельные стержни	16	6А-I	380	—	4	1,52	0,34	—
	17	12А-III	320	—	4	1,28	1,14	—

К-2

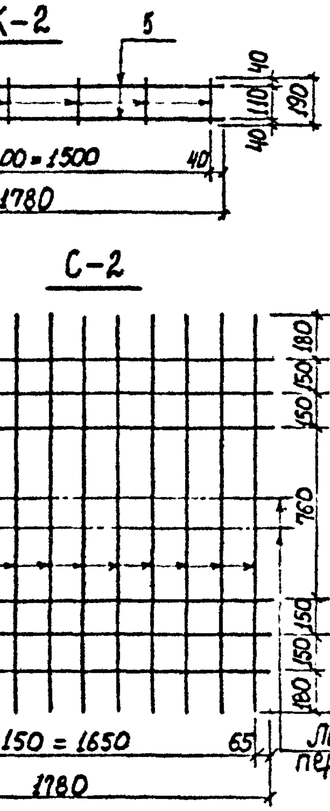

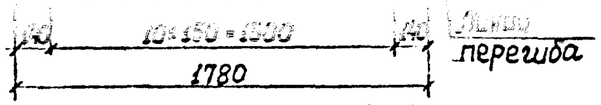

С-3

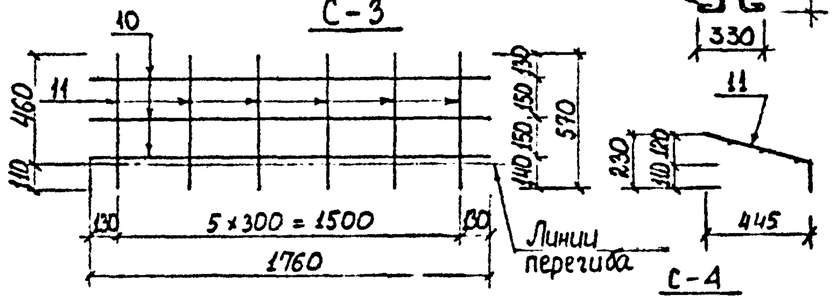

С-4

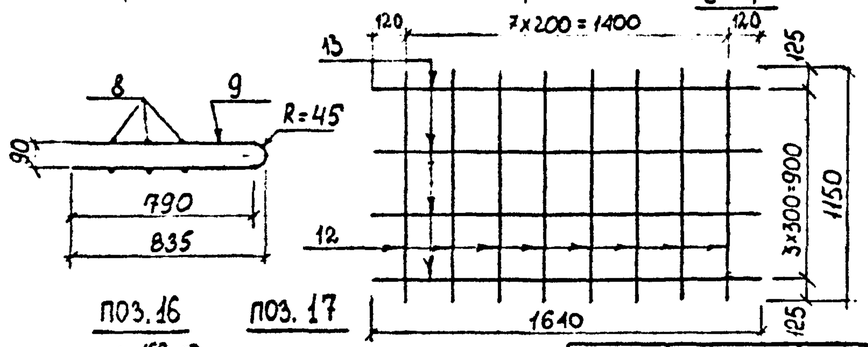

П-1

П-2

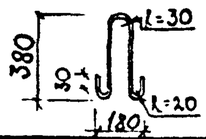

П03. 16

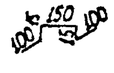

П03. 17

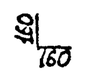

Нач отд.	Коеева		
Гл. инж.	Афонин		
Ст. инж.	Хайруллин		
Проектир.	Хайруллин		
Провер.			

Сборные железобетонные изделия инженерных сооружений /по номенклатуре Главмосинжстроя/

Альбом № ПС-192

Арматурный чертеж стенового блока ДС-2т. Сетки, каркас

Стадия	Лист	Арх. №
Р.Ч	43	

ОИСК

МОСИНЖПРОЕКТ г. Москва

Инв. № подл. | Подпись и дата | Взам. инв. №

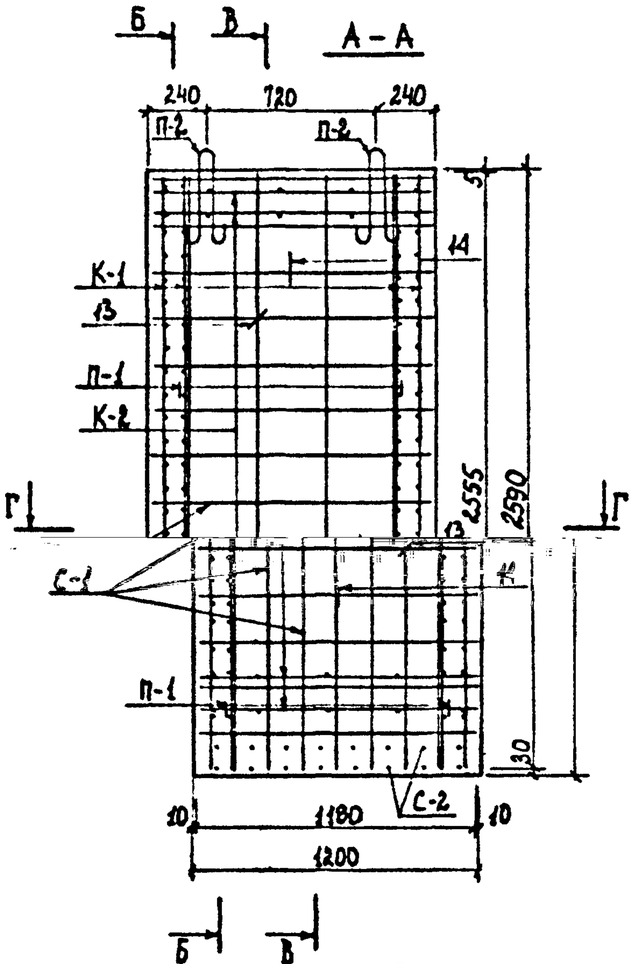

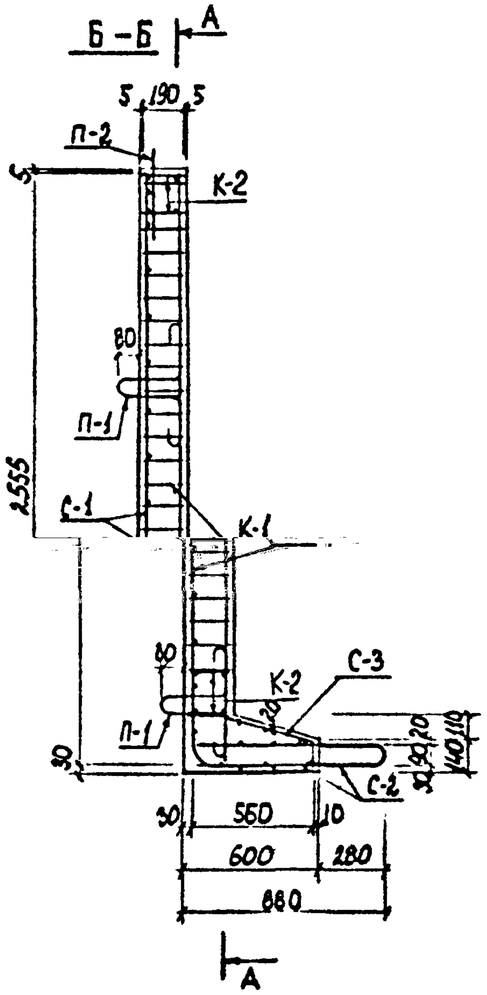

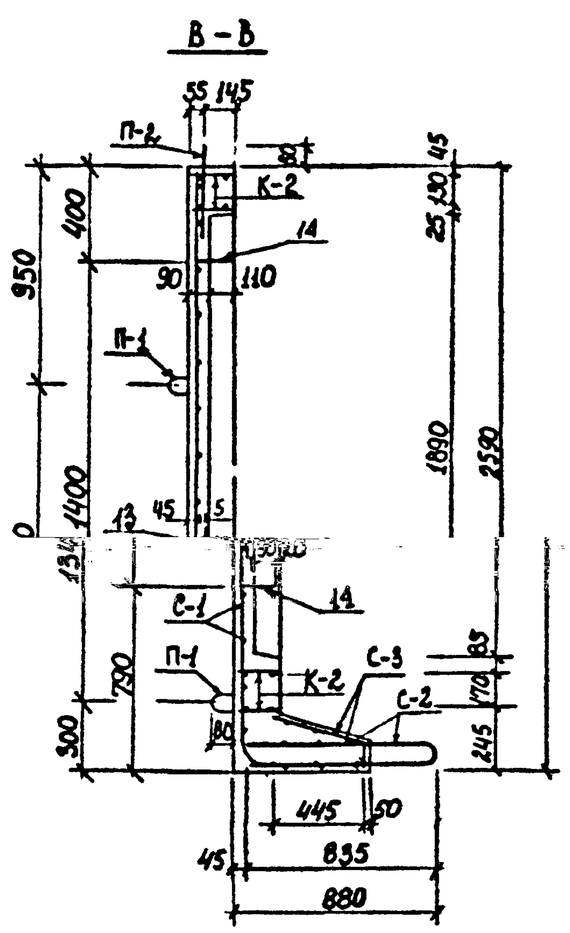

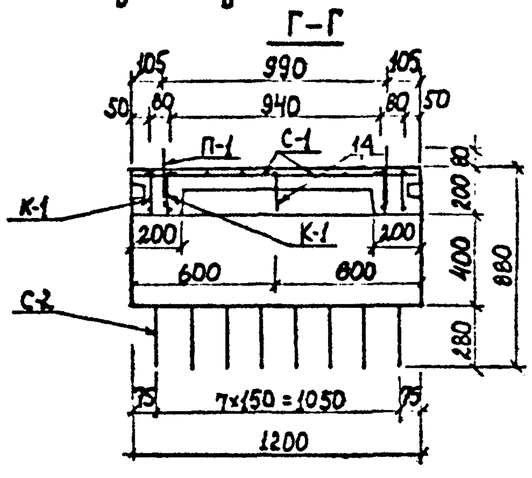

Выборка стали на одно изделие

Арматурная сталь, кг									
Класс А-III					Класс А-I				
16	14	12	10	Итого	10	8	6	Итого	Всего
19,43	12,20	27,60	5,82	65,05	1,17	1,44	11,78	14,39	79,44

Примечания

1. Опалубочный чертёж блока дан на листе № 9
2. Чертёж арматурных изделий дан на листе № 45

Нач. отд	Козеева		Сборные железобетонные изделия инженерных сооружений / по номенклатуре Главмосинжстроя /			Альбом ВС-152
Гл. инж	Афонин					
Ст. инж	Хайруллин		Арматурный чертеж стенового блока ДС-15т. Разрезы.	Стадия	Лист	Арх. №
Проект	Хайруллин			Р.Д.	44	
Провер				ОИСК	Мосинжпроект г. Москва	

Инв. № подл. | Подпись и дата

К-1

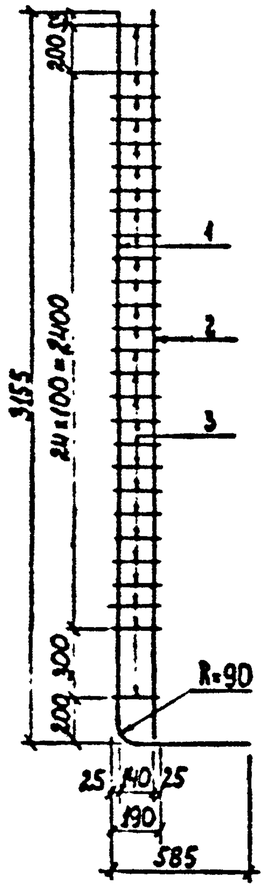

С-1

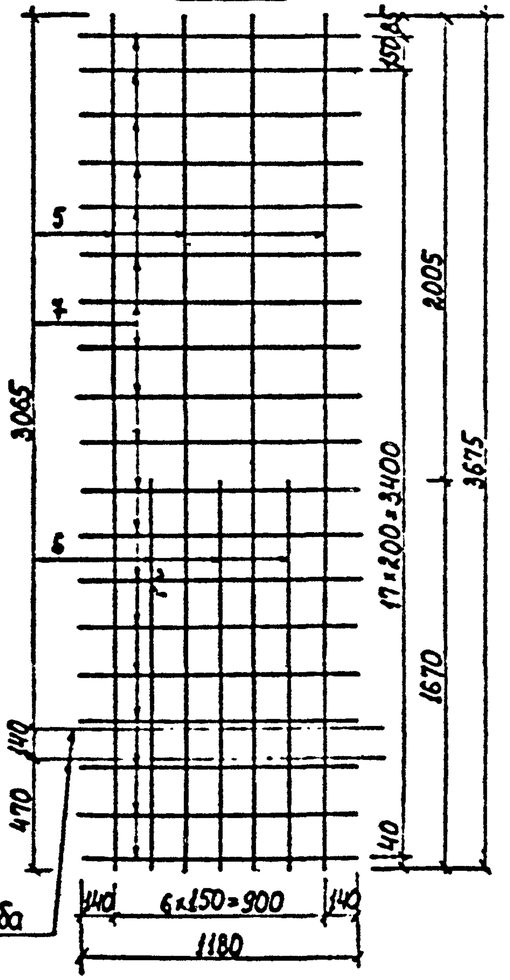

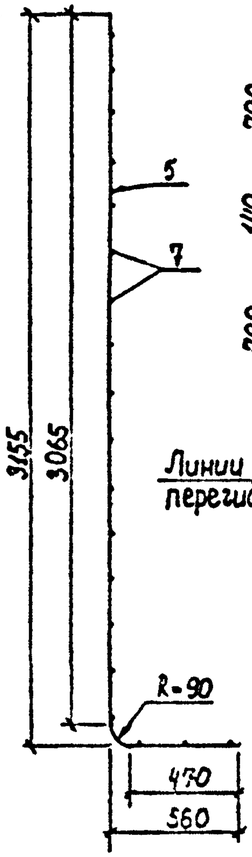

7 С-2

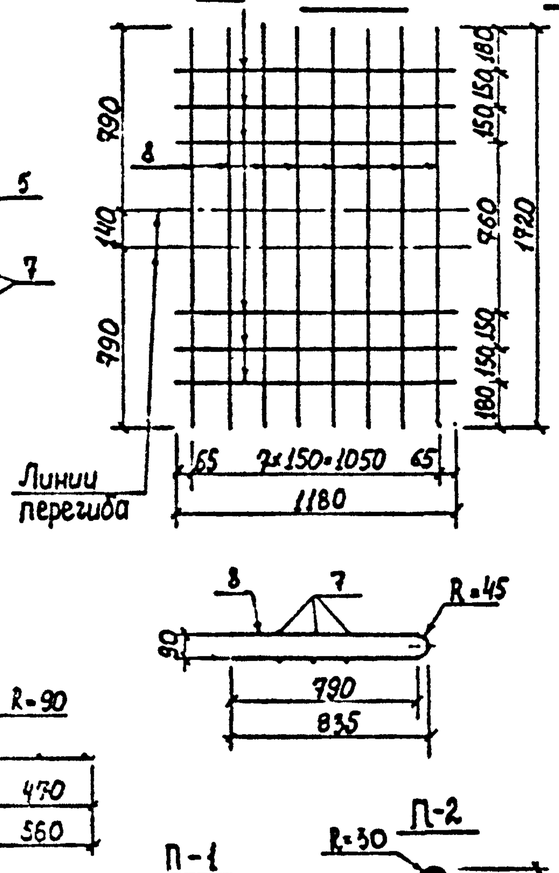

П-1

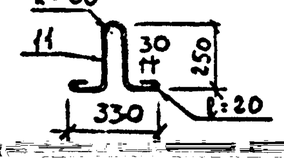

П-2

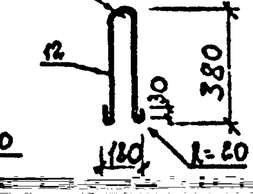

Спецификация стали на одно изделие.

Марка	№ поз.	ф мм	Длина мм	Кол. на марку	Кол. на изд.	Общая длина м	Общая масса кг	Масса марки кг
К-1 4шт.	1	20А-III	3675	1	4	14,70	36,31	13,99
	2	14А-III	3120	1	4	12,48	15,10	
	3	6А-I	190	27	108	20,52	4,56	
К-2 4шт.	3	6А-I	190	5	20	3,80	0,84	1,67
	4	10А-III	1180	2	8	9,44	5,82	
С-1 1шт.	5	12А-III	3675	4	4	14,70	13,05	22,52
	6	12А-III	1670	3	3	5,01	4,49	
	7	6А-I	1180	19	19	22,42	4,98	
С-2 1шт.	7	6А-I	1180	6	6	7,08	1,57	13,79
	8	12А-III	1720	8	8	13,76	12,22	
С-3 1шт.	9	6А-I	1160	3	3	3,48	0,77	1,28
	10	6А-I	570	4	4	2,28	0,51	
П-1 4шт.	11	10А-I	920	1	4	3,68	2,27	–
П-2 2шт.	12	10А-I	950	1	2	1,90	1,17	–
Отдельные стержни	13	6А-I	430	–	4	1,72	0,38	–
	14	12А-III	320	–	2	0,64	0,57	–

1 К-2

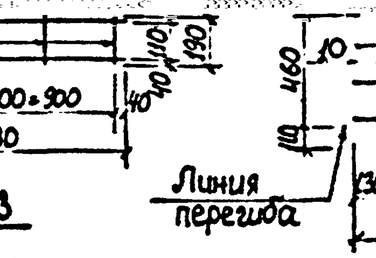

9 С-3

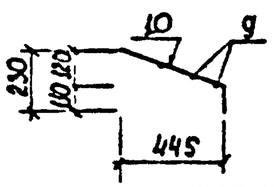

поз 14

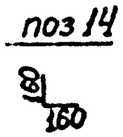

Примечание

Данный чертёж читать совместно с листом №47

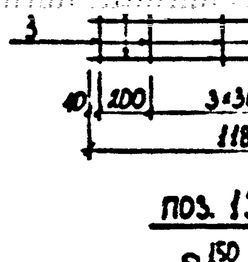

				Сборные железобетонные изделия инженерных сооружений по номенклатуре Главмосинжстроя	Альбом ПК-192
Нач. отд.	Козеева				
Гл. спец.	Фролин			Арматурный чертеж	Стадия: Р; Лист: 46; Арх. №
Проект	Кайрядайте				
Провер.					
			ДС-17 т. Сетки, каркасы	Обсс	г. Москва

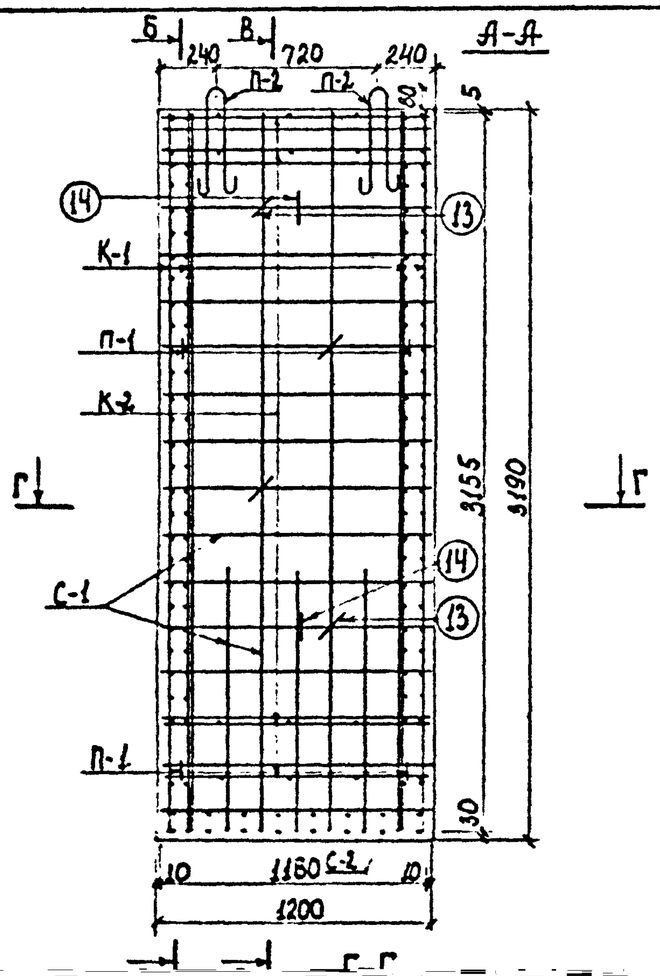

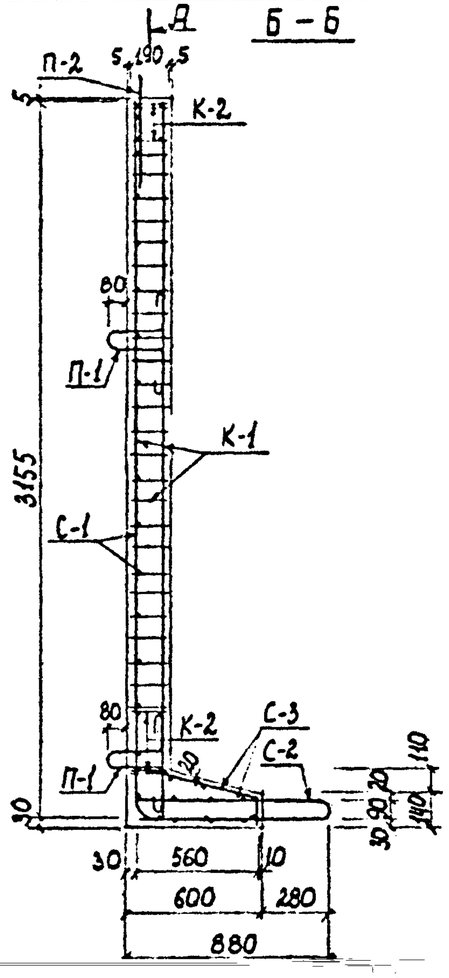

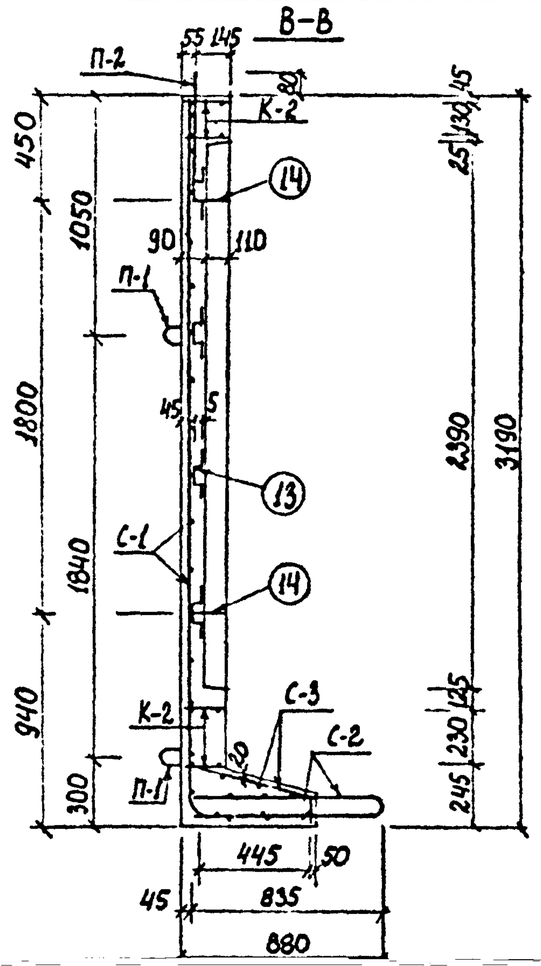

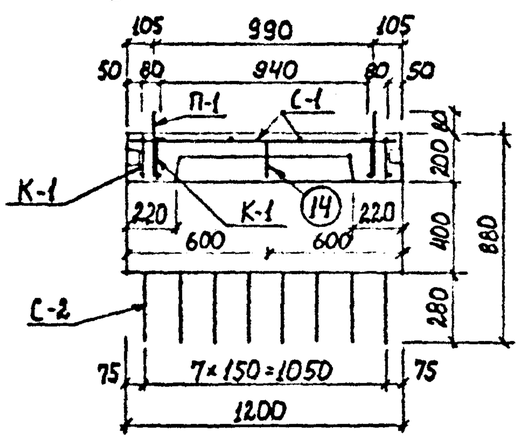

Арматурная сталь; кг									
Класс А-III					Класс А-I				
∅; мм				Итого	∅; мм			Итого	Всего
20	14	12	10		—	10	6		
36,31	15,10	30,33	5,82	87,56	—	3,44	13,61	17,05	104,61

Примечания

1 Опалубочный чертёж бло
дан на листе №9
2 Чертёж арматурных из
лий дан на листе № 46.

				Сборные железобетонные изделия инженерны сооружений / по номенклатуре Главмосинжстро			
Нач. отд.	Козеева						
Гл. инж.	Афонин			Арматурный чертеж стенового блока ДС-17т. Разрезы	Стадия	Лист	
Ст. инж.	Хайруллин				Р.Д.	47	
Проект.	Хайруллин				ОИСК	Коси	
Провер.						г. Мо	

	Альбом
	ПС-192
	Архивн
	ИНЖПРОЕКТ
	Москва

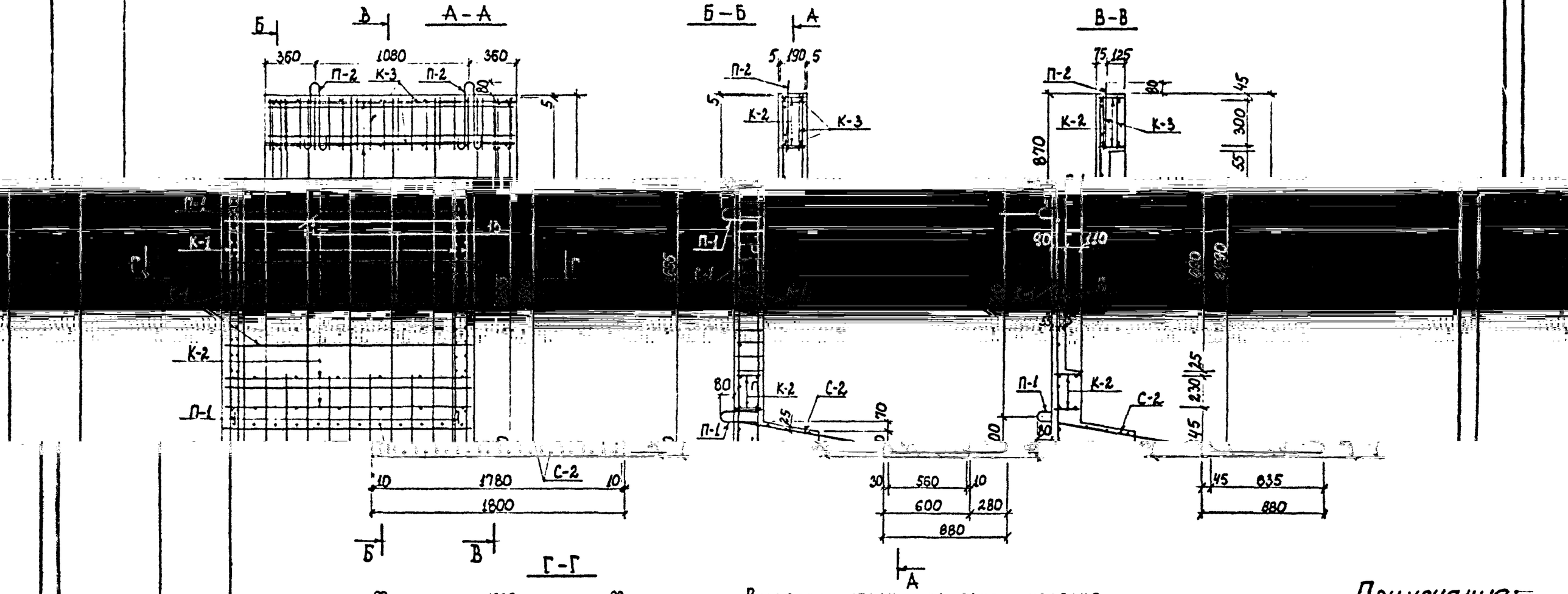

Выборка стали на одно изделие

Арматурная сталь; кг										
Класс А-III					Класс А-I					
Ø; мм				Итого	Ø; мм				Итого	Всего
20	18	12	8		12	10	8	6		
34,68	25,36	41,76	7,73	109,53	1,90	2,27	17,17	3,55	24,89	134,42

Примечания:

1. Опалубочный чертеж блока дан на листе №
2. Чертеж арматурных изделий дан на листе №49

Инв.№ подл. | Подп. и дата

Номенклатуре		ПС-192	
Стадия	Лист	Архив.№	
Р.Д	48		
Омск	Мосинжпроект г. Москва		

Сборные железобетонные изделия инженерных сооружений /ПО

Нач. отд.	Козеева		Арматурный чертеж стенового блока ДС-5т. Разрезы.
Гл. инж.	Афонин		
Ст. инж.	Хайруллин		
Проект	Хайруллин		
Провер.			

К-1

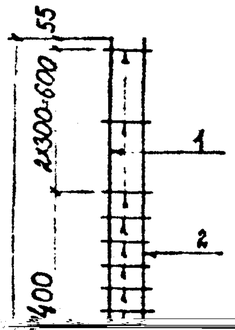

С-1

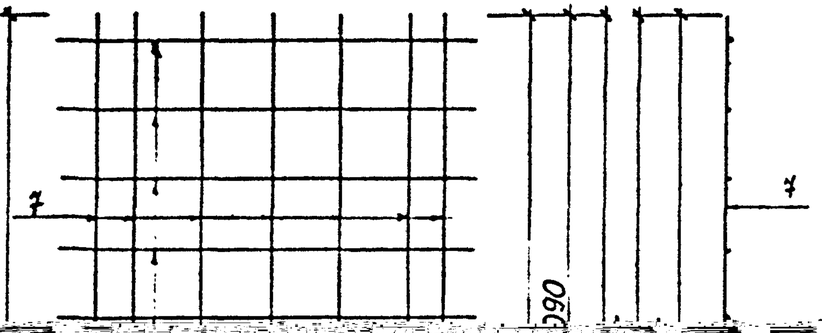

П-1

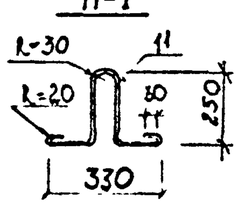

Спецификация стали на одно изделие.

Марка	№ поз.	ф мм	Длина мм	Кол. на марку	Кол. на изд.	Общая длина м	Общая масса кг	Масса марки кг
К-1 4 шт.	1	18 А-III	3170	1	4	12,68	25,36	14,16
	2	20 А-III	2620	1	4	10,48	25,89	
	3	8 А-I	190	18	72	13,68	5,40	

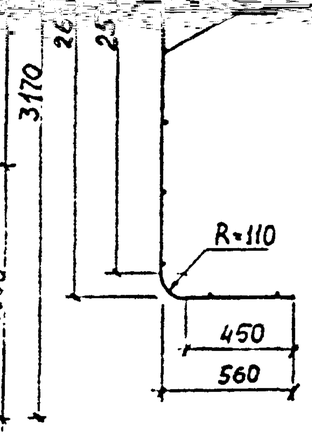

П-2

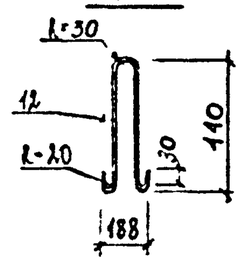

поз 13

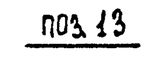

4 шт.	4	8 А-I	1780	2	8	14,24	5,63	7,31
К-3 2 шт.	4	8 А-I	1780	1	2	3,56	1,41	
	5	20 А-III	1780	1	2	3,56	8,79	
	6	8 А-I	310	18	36	11,16	4,41	
С-1 1 шт.	7	12 А-III	3170	7	7	22,19	19,70	31,27
	8	12 А-III	1080	4	4	4,32	3,84	
	9	8 А-III	1780	11	11	19,58	7,73	
С-2 1 шт.	4	6 А-I	1780	6	6	10,68	2,37	20,59
	10	12 А-III	1710	12	12	20,52	18,22	
П-2 2 шт.	12	12 А-I	1070	1	2	2,14	1,90	0,95
Отд. стержни	13	8 А-I	410	-	2	0,82	0,32	-

С-2





Примечание:

Данный чертёж читать совместно с листом № 48

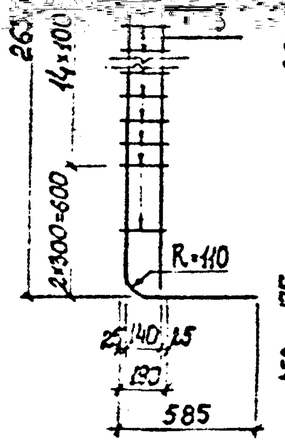

Линии перегиба

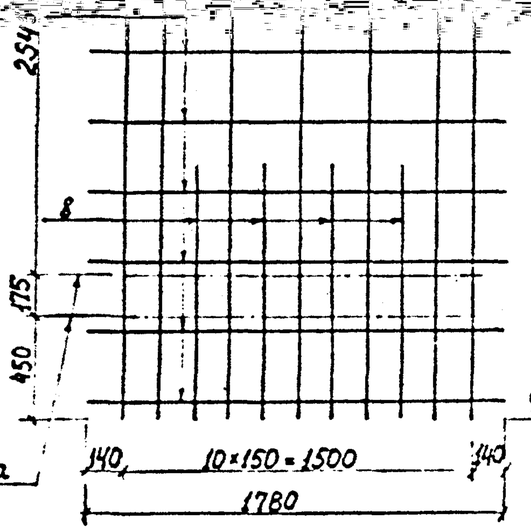

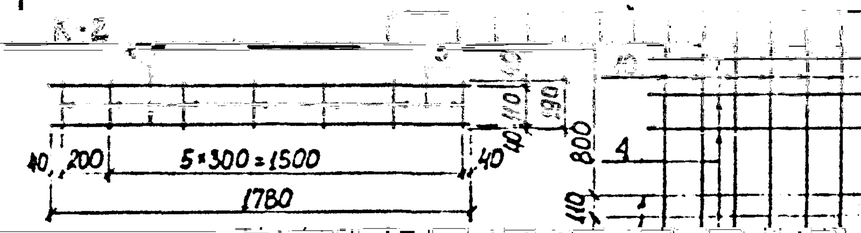

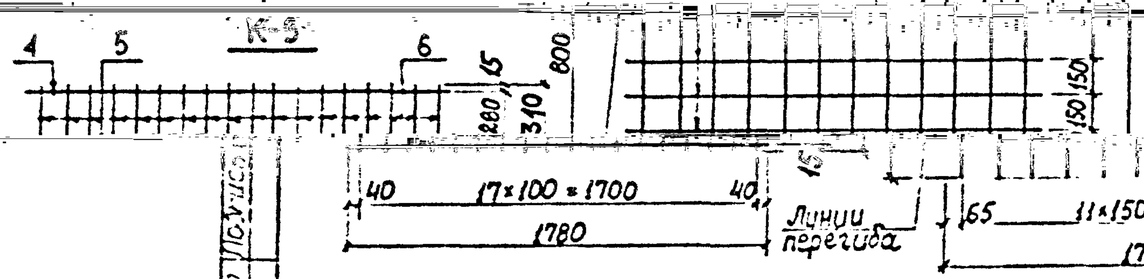

Нач. отд.	Козеева		
Гл. инж.	Афонин		
Ст. инж.	Хайруллин		
Проект.	Хайруллин		
Провер.			

СБОРНЫЕ ЖЕЛЕЗОБЕТОННЫЕ ИЗДЕЛИЯ ИНЖЕНЕРНЫХ СООРУЖЕНИЙ /ПО НОМЕНКЛАТУРЕ ГЛАВМОСИНЖСТРОЯ/

Альбом № ПС-192

АРМАТУРНЫЙ ЧЕРТЕЖ СТЕНОВОГО БЛОКА

ДС-5т. Сетки, каркасы.

Стадия	Лист	Архив №
Р.Ч.	49	

ОЖСХ

Мосинхпроект г. Москва

Инв. № подл. | Подп. и дата | Взам. инв. №

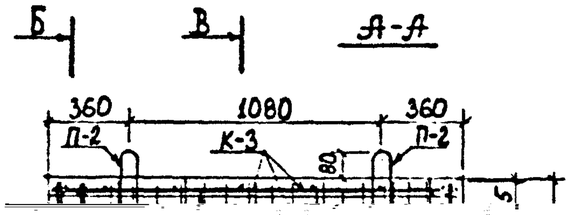

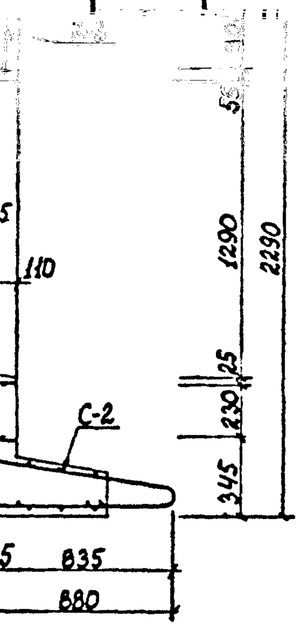

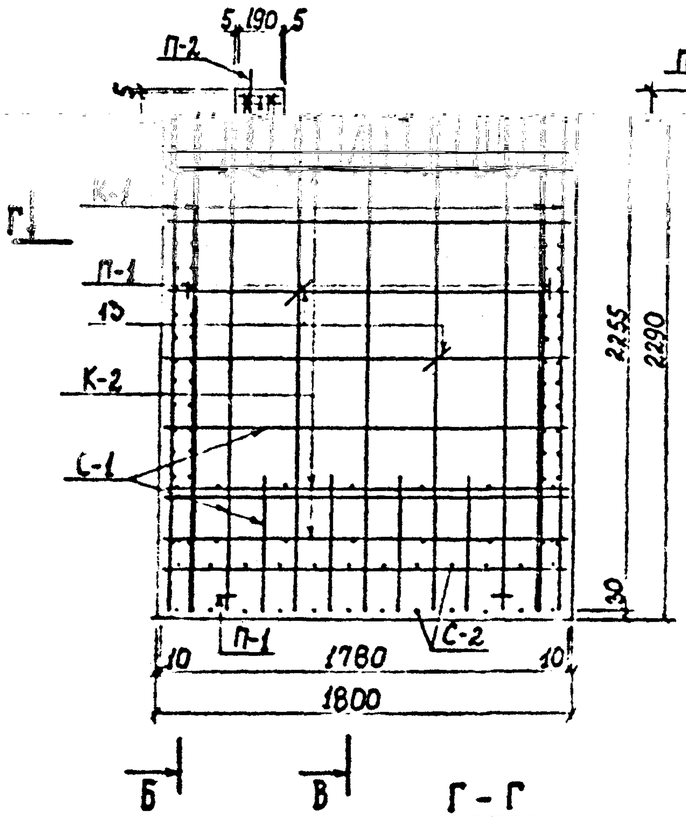

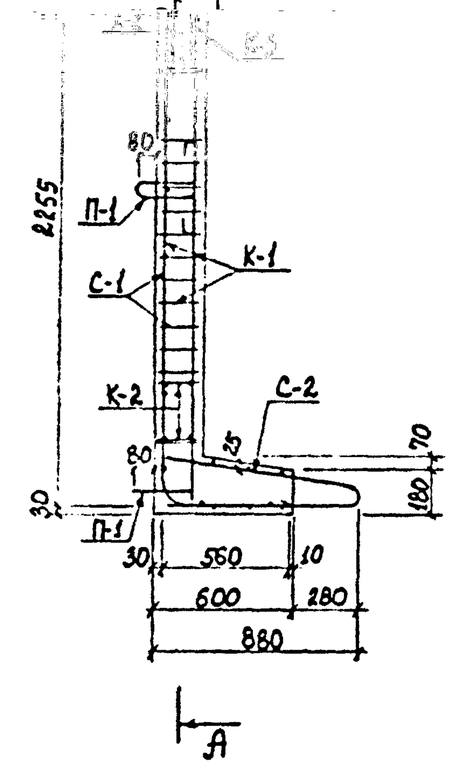

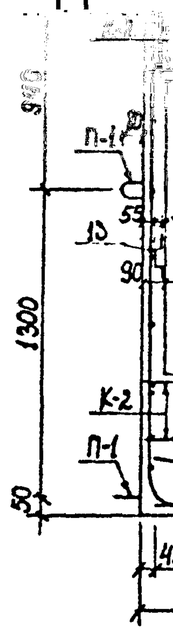

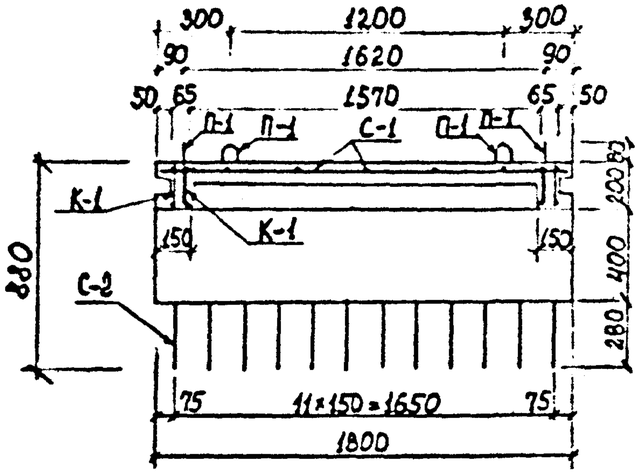

Примечания:

1 Опалубочный чертёж блока дан на листе №10

2. Чертёж арматурных изделий дан на листе №51

Выборка стали на одно изделие.

Арматурная сталь, кг.								
класс А-III					класс А-I			
Ф; мм				итого	Ф; мм			итого
20	18	12	8		10	8	6	
30,72	22,16	39,28	7,03	99,19	3,44	15,97	3,55	22,96

Все
122

Нач.отд	Козеева			
Гл.инж	Афонин			
Ст.инж	Хайруллин			
Проект	Хайруллин			
Проер				

рные железобетонные изделия кенерных сооружений /по номенклатуре Главмосинжстроя/			Альбом ПС-192
матурный чертеж нового блока-ДС-4т	Стадия	Лист	Арх №
	Р4	50	
резы	Омск	Мосинжпроект г. Москва	

Инв.№ подл. | Подпись и дата | Взам.инв.№

К-1

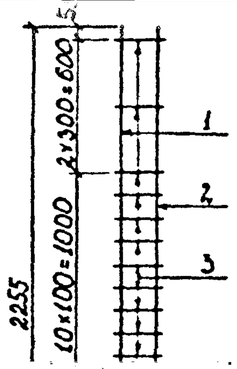

С-1

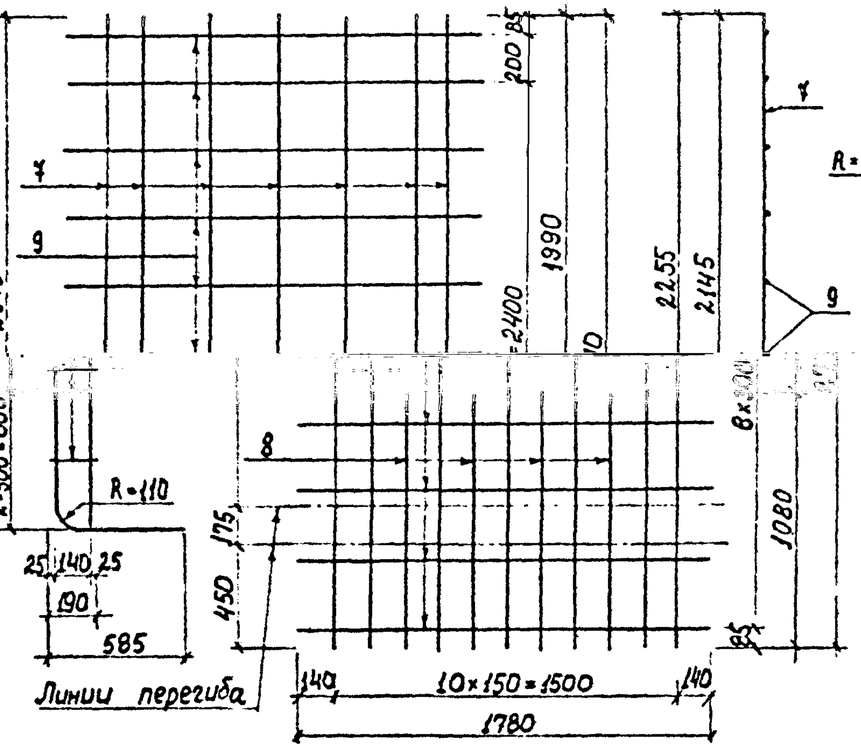

П-1

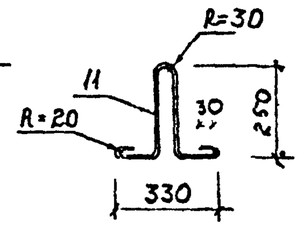

П-2

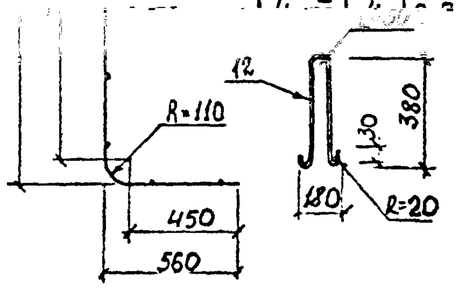

Поз. 13

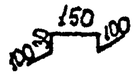

К-2

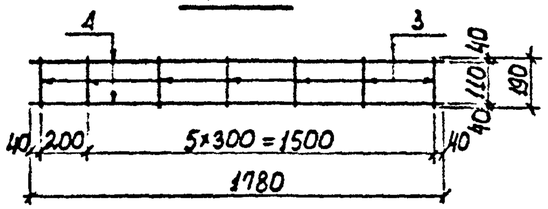

К-3

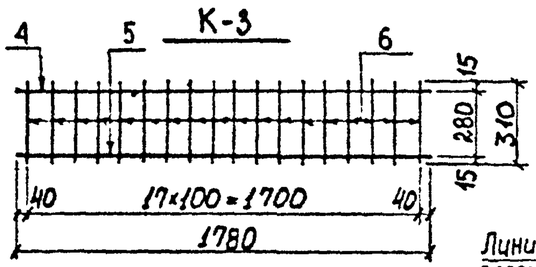

С-2

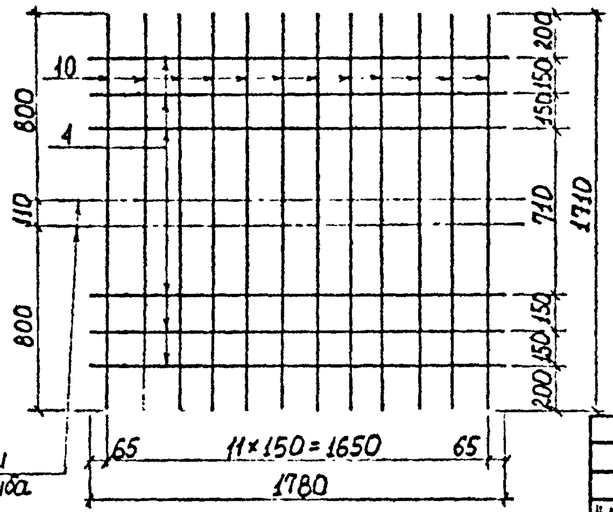

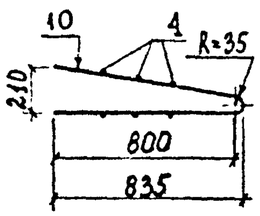

Спецификация стали на одно изделие

Марка	№ поз.	Ф мм	Длина мм	Кол. на марку	Кол. на изд.	Общая длина м	Общая масса кг	Масса марки кг
К-1 4шт.	1	18А-III	2770	1	4	11,08	22,16	12,07
	2	20А-III	2220	1	4	8,88	21,93	
	3	8А-I	190	14	56	10,64	4,20	
К-2 2шт.	3	6А-I	190	7	28	5,32	1,18	1,70
	4	8А-I	1780	1	2	3,56	1,41	
К-3 2шт.	5	20А-III	1780	1	2	3,56	8,79	7,31
	6	8А-I	310	18	36	11,16	4,41	
С-1 1шт.	7	12А-III	2770	7	7	19,39	17,22	28,09
	8	12А-III	1080	4	4	4,32	3,84	
	9	8А-III	1780	10	10	17,80	7,03	
С-2 1шт.	4	6А-I	1780	6	6	10,68	2,37	20,59
	10	12А-III	1710	12	12	20,52	18,22	
П-1 4шт.	11	10А-I	920	1	4	3,68	2,27	0,57
П-2 2шт.	12	10А-I	950	1	2	1,90	1,17	0,59
Отд. стержни	13	8А-I	410	—	2	0,82	0,32	—

Примечание:

Данный чертёж читать совместно с листом N50

Инв. N подл. | Подпись и дата | Взам. инв. N

Ст. инж.	Кайруллин		СТЕНОВОГО БЛОКА		МОСПИНЖПРОЕКТ г. Москва
Проектир.	Кайруллин		ДС-4т. Сетки, каркасы	ОИСК	
Провер.					

			СБОРНЫЕ ЖЕЛЕЗОБЕТОННЫЕ ИЗДЕЛИЯ ИНЖЕНЕРНЫХ СООРУЖЕНИЙ /ПО НОМЕНКЛАТУРЕ ГЛАВМОСИНЖСТРОЯ/		АЛЬБОМ ПС-192
Нач. отд.	Козеева			Стадия	Лист	Архив. N
			АРМАТУРНЫЙ ЧЕРТЕЖ			

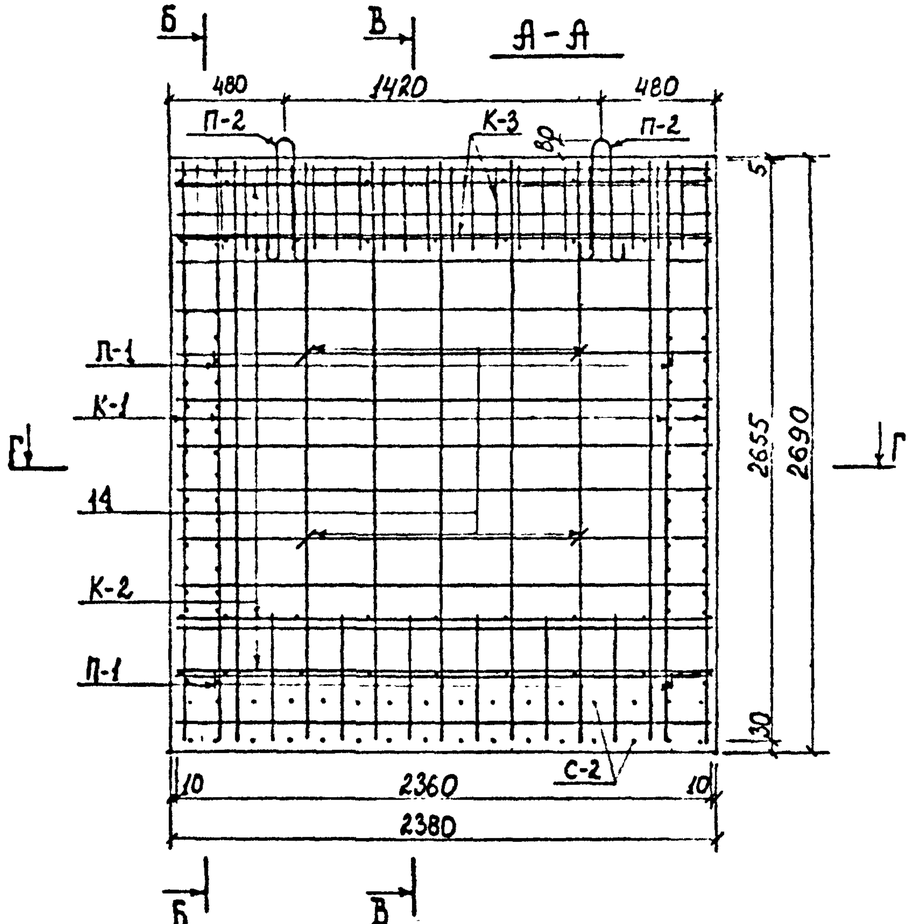

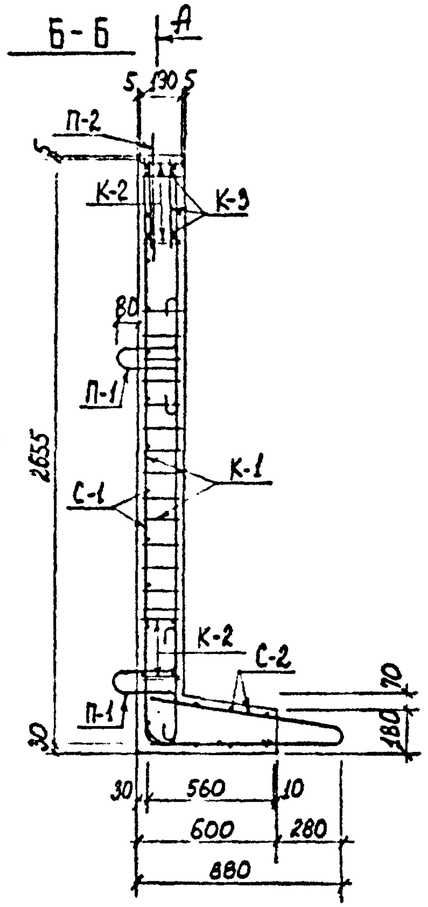

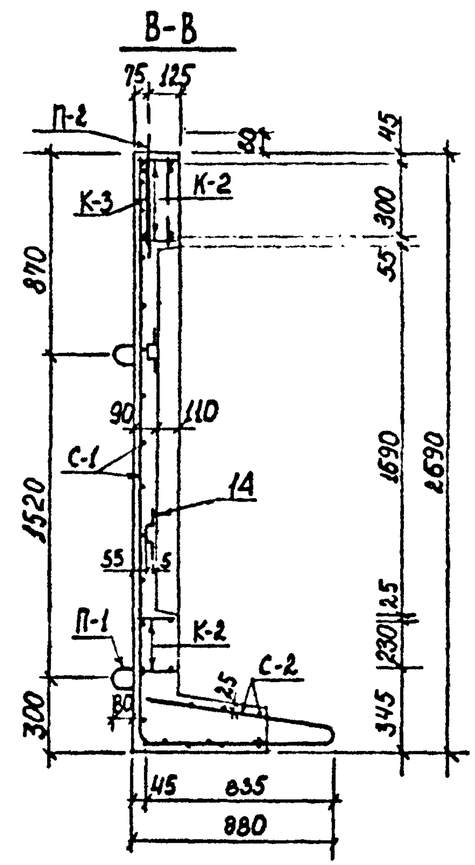

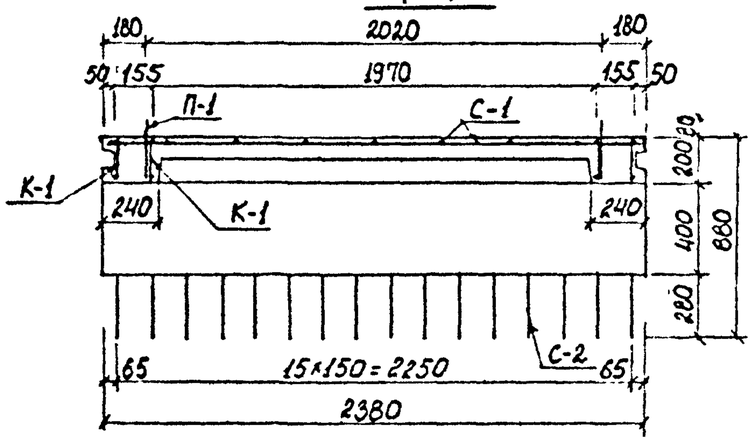

ВЫБОРКА СТАЛИ НА ОДНО ИЗДЕЛИЕ

АРМАТУРНАЯ СТАЛЬ, КГ									
КЛАСС А-III					КЛАСС А-I				
Ø; мм					Ø; мм				
22	16	12	8	Итого	12	10	8	Итого	Всего
83,09	29,83	49,75	8,21	170,88	1,90	2,27	29,26	33,43	204,31

Примечания

1. Опалубочный чертёж блока дан на листе № 10
2. Чертёж арматурных изделий дан на листе № 53

Нач. отд.	Козеева		
Гл. инж.	Афонин		
Ст. инж.	Хайруллин		
Проект.	Хайруллин		
Провер.			

СБОРНЫЕ ЖЕЛЕЗОБЕТОННЫЕ ИЗДЕЛИЯ ИНЖЕНЕРНЫХ СООРУЖЕНИЙ /ПО НОМЕНКЛАТУРЕ ГЛАВМОСИНЖСТРОЯ/

Альбом № ПС-192

АРМАТУРНЫЙ ЧЕРТЕЖ СТЕНОВОГО БЛОКА СТК-24. РАЗРЕЗЫ

Стадия	Лист	Архив. №
Р.Д.	52	

ОИСК

Мосинжпроект г. Москва

Инв. № подл. | Подпись и дата

К-1

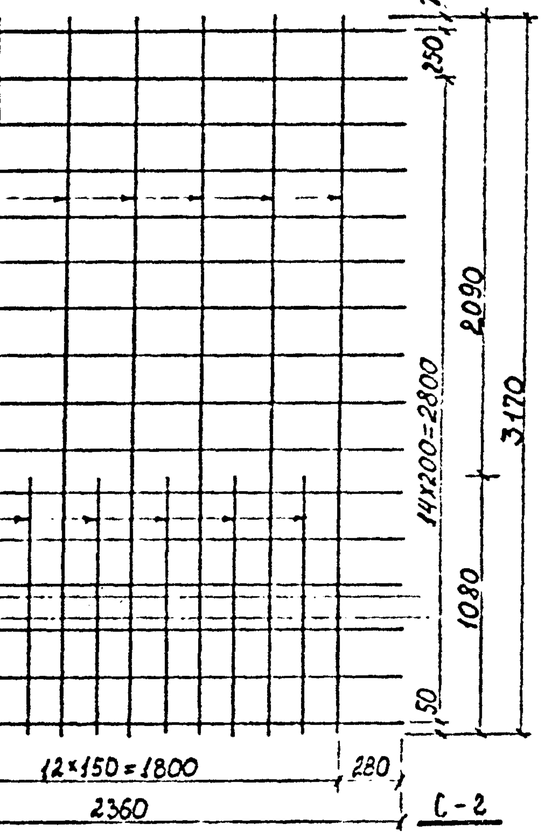

С-1

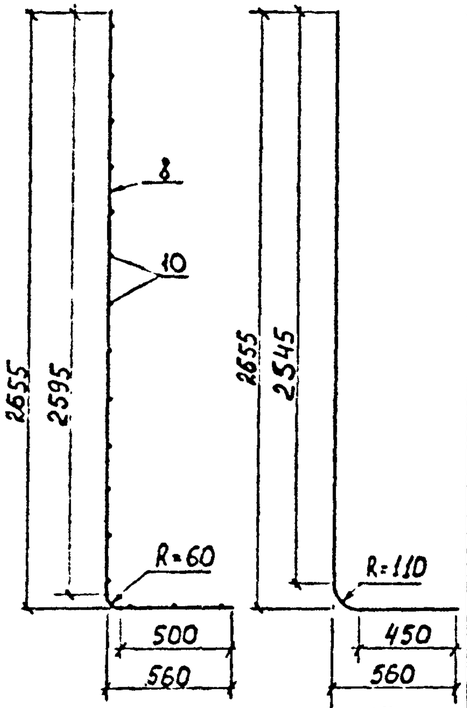

С-2

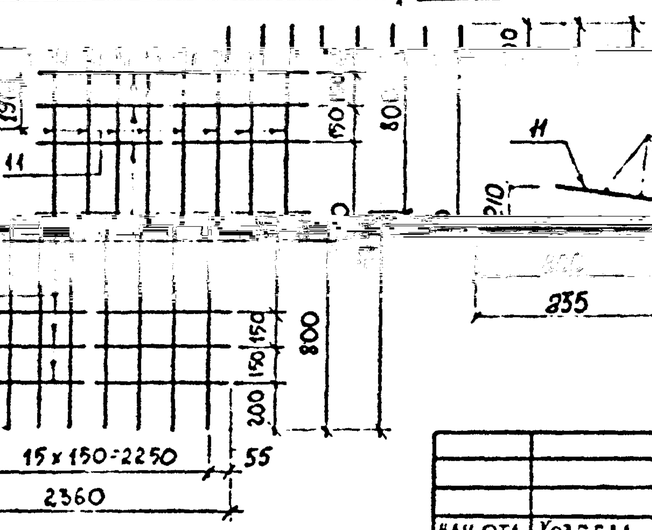

поз. 14

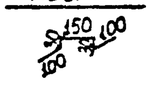

Марка	№ поз.	ф мм	Длина мм	Кол. на марку	Кол. на изд.	Общая длина м	Общая масса кг	Масса марки кг
К-1 4шт.	1	22А-III	3170	1	4	12,68	37,79	18,61
	2	22А-III	2620	1	4	10,48	31,23	
	3	8А-I	190	18	72	13,68	5,40	
К-2 4шт.	3	8А-I	190	9	36	6,84	2,70	8,13
	4	16А-III	2360	2	8	18,88	29,83	
К-3 2шт.	5	8А-III	2360	1	2	4,72	1,86	11,14
	6	22А-III	2360	1	2	4,72	14,07	
	7	8А-III	335	24	48	16,08	6,35	
С-1 1шт.	8	12А-III	3170	7	7	22,19	19,70	40,37
	9	12А-III	1080	6	6	6,48	5,75	
	10	8А-I	2360	16	16	37,76	14,92	
С-2 1шт	10	8А-I	2360	6	6	14,16	5,59	29,89
	11	12А-III	1710	16	16	27,36	24,30	
П-1 4шт.	12	10А-I	920	-	4	3,68	2,27	—
П-2 2шт.	13	12А-I	1070	-	2	2,14	1,90	—
Отд. стерж.	14	8А-I	410	-	4	1,64	0,65	—

Спецификация стали на одно изделие.

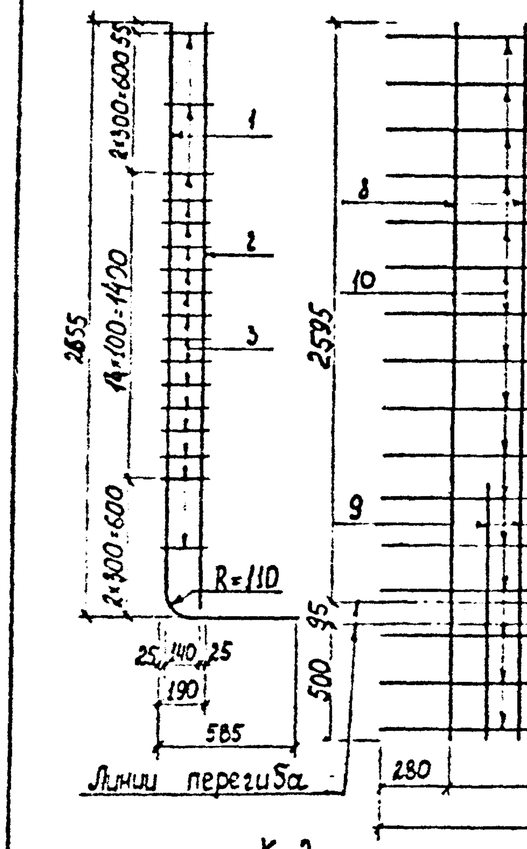

К-2

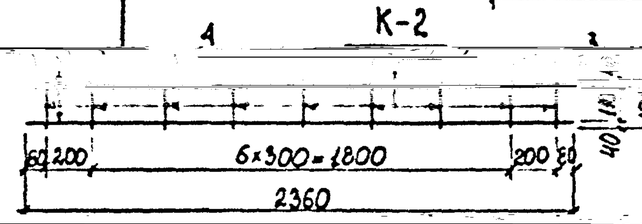

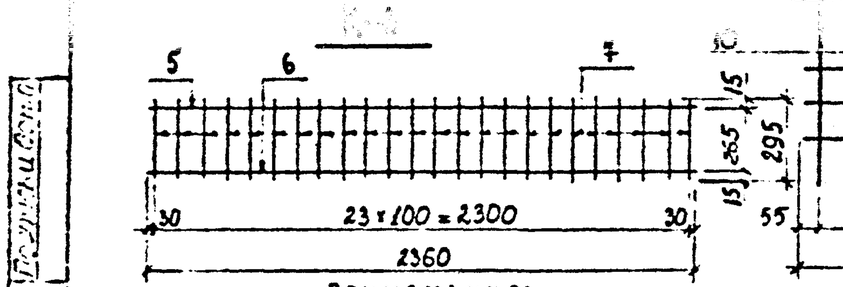

Примечание:

Данный чертеж читать совместно с листом № 52

				Сборные железобетонные изделия инженерных сооружений / по номенклатуре Главмосинжстроя /	Альбом № ПС-192
Нач. отд.	Козеева			Арматурный чертеж стекового блока СТК-24. Сетки, каркасы	Стадия: Р4; Лист: 53; Архив. №
Гл. инж.	Афонин				
Ст. инж.	Хайруллин				ОВСК; Мосинжпроект г. Москва
Проект	Хайруллин				
Пробер.					

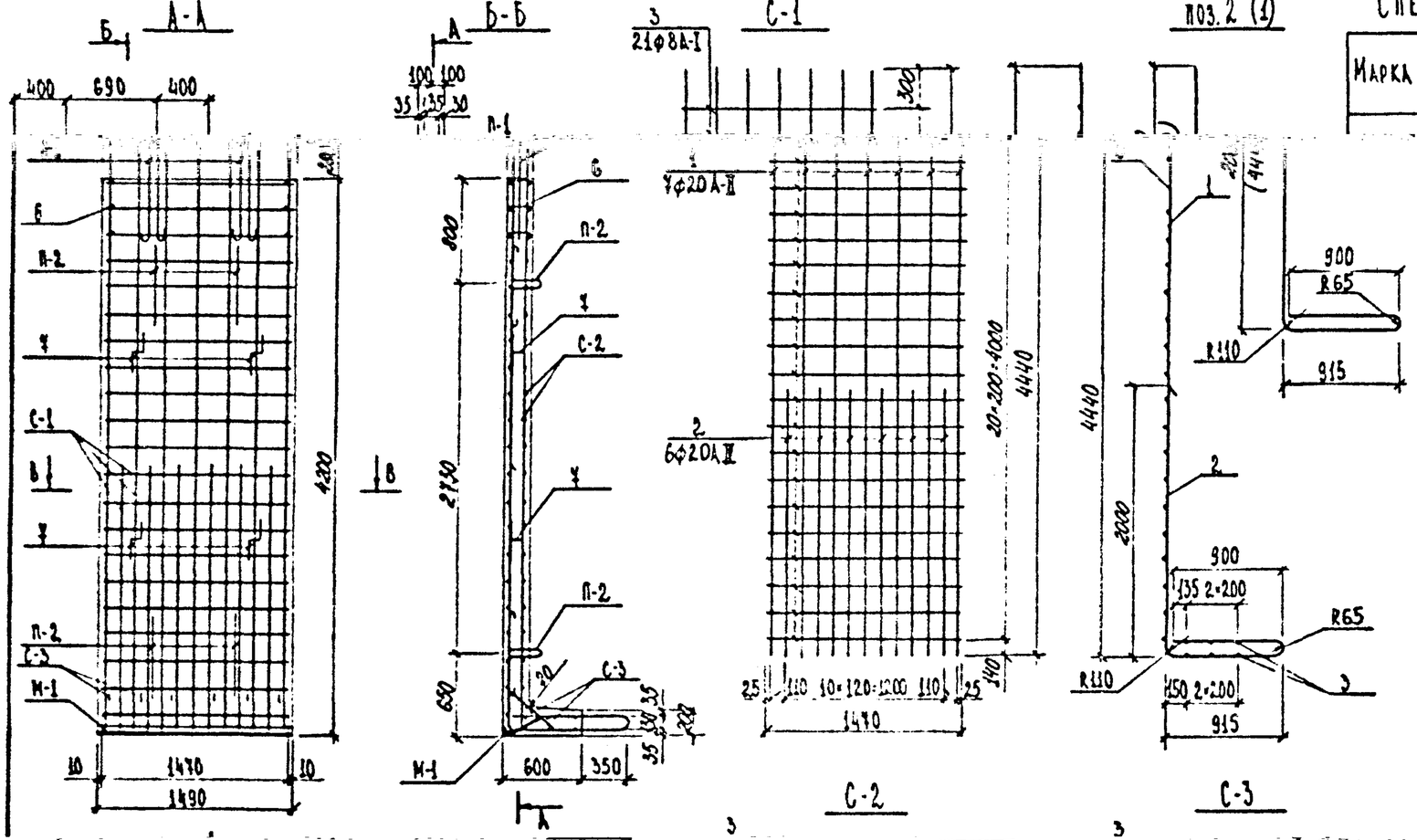

Спецификация стали на одно изделие

Марка	№ поз.	⌀ мм	Длина мм	Кол-во, шт. на марку	Кол-во, шт. на изделие	Общая длина м	Общая масса кг	Масса марки кг
С-1 (1 шт.)	2	20 А-II	3840	6	6	23.04	56,91	181,17
	3	8 А-I	1470	27	27	39.69	15.68	
С-2 (1 шт.)	3	8 А-I	1470	20	20	29.40	11.61	39.15
	4	12 А-II	4430	7	7	31.01	27.54	
С-3 (1 шт.)	3	8 А-I	1470	2	2	2.94	1.16	3.56
	5	12 А-II	450	6	6	2.70	2.40	
Отдельн. стержни	6	8 А-I	270	-	6	1.62	0.64	-
	7	8 А-I	660	-	4	2.64	1.04	-
М-1 (1 шт.)	8	∟63×63×6	1490	1	1	1.49	8.52	10.39
	9	12 А-II	350	6	6	2.10	1.87	
П-1 (2 шт.)	10	14 А-I	1670	-	2	3.34	4.04	-
П-2 (4 шт.)	11	12 А-I	1070	-	4	4.28	3.80	-

Выборка стали на одно изделие, кг

Арматурные изделия													Закладные изделия		
Арматурная сталь													Прокатная сталь ГОСТ 8509-72	Арм. сталь ГОСТ	
Класс А-II			Класс А-I											Класс А-II	
⌀ мм			⌀ мм											⌀ мм	
20	12	Итого	14	12	8	Итого	Итого	∟63×63×6	Итого	12	Итого	Итого	Всего		
165,48	31,81	197,3	4,04	3,80	30,13	37,97	235,27	8,52	8,52	1,87	1,87	10,39	235,27 / 245,66*		

*Расход металла дан с учетом закладной детали

Примечания

1. Опалубочный чертеж стенового блока дан на листе № 11
2. Закладная деталь И-1 устанавливается только по требованию проектной организации

Нач. отд.	Кобеева		Сборные железобетонные изделия инженерных сооружений (по номенклатуре Главмосинхстроя)
Гл. спец.	Аронин		
Ст. инж.	Кадрулин		Арматурный чертеж стенового блока БС-6
Проектир.	Кадрулин		
Проверил			

Альбом ЭС-192

Стадия	Лист	Арх. №
Р4	54	
ОИСК	Мосинжпроект г. Москва	

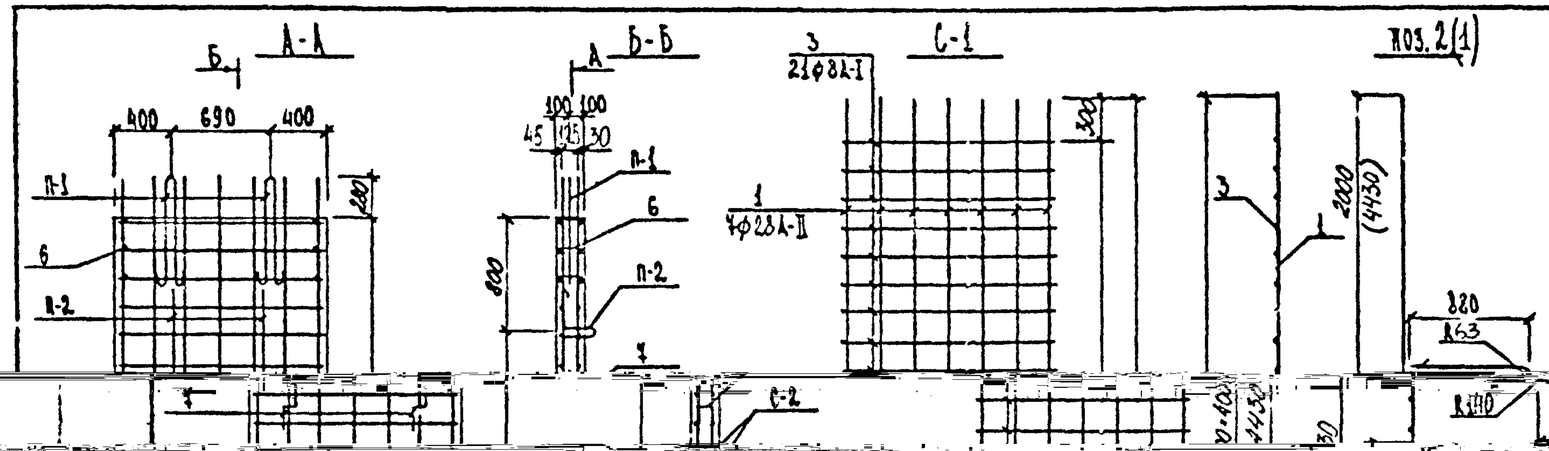

Спецификация стали на одно изделие

Марка	№ поз.	⌀ мм	Длина мм	Кол-во, шт. на марку	Кол-во, шт. на изд.	Общая длина м	Общая масса кг	Масса марки кг
С-1 (1 шт.)	1	28А-II	6220	4	4	43.54	210.30	335.81
	2	28А-II	3730	6	6	22.34	109.83	
	3	8А-I	1490	27	27	39.69	15.68	
С-2 (1 шт.)	3	8А-I	1490	20	20	29.40	11.61	39.02
	4	12А-I	4410	4	4	30.84	27.41	
	5	12А-I	450	6	6	2.70	2.40	

Марка	ГОСТ 8509-72		Класс А-II					
		L		⌀, мм				
	Итого	Итого	63×63×6	Итого	12	Итого	Итого	Всего
	379,4	387,88	8,52	8,52	1,84	1,84	10,39	387,88 / 398,23*

* С учетом закладной детали

Примечания

1. Конструкция стенового блока дан на листе № 11
2. Изделие С-1 устанавливается по проектной организации

Типовые изделия инженерных сооружений (по номенклатуре Главмосинхстроя)			Альбом ВС-192
Стеновой блок	Стадия	Лист	Арх. №
	Р4	55	
	Омск	Мосинхпроект г. Москва	

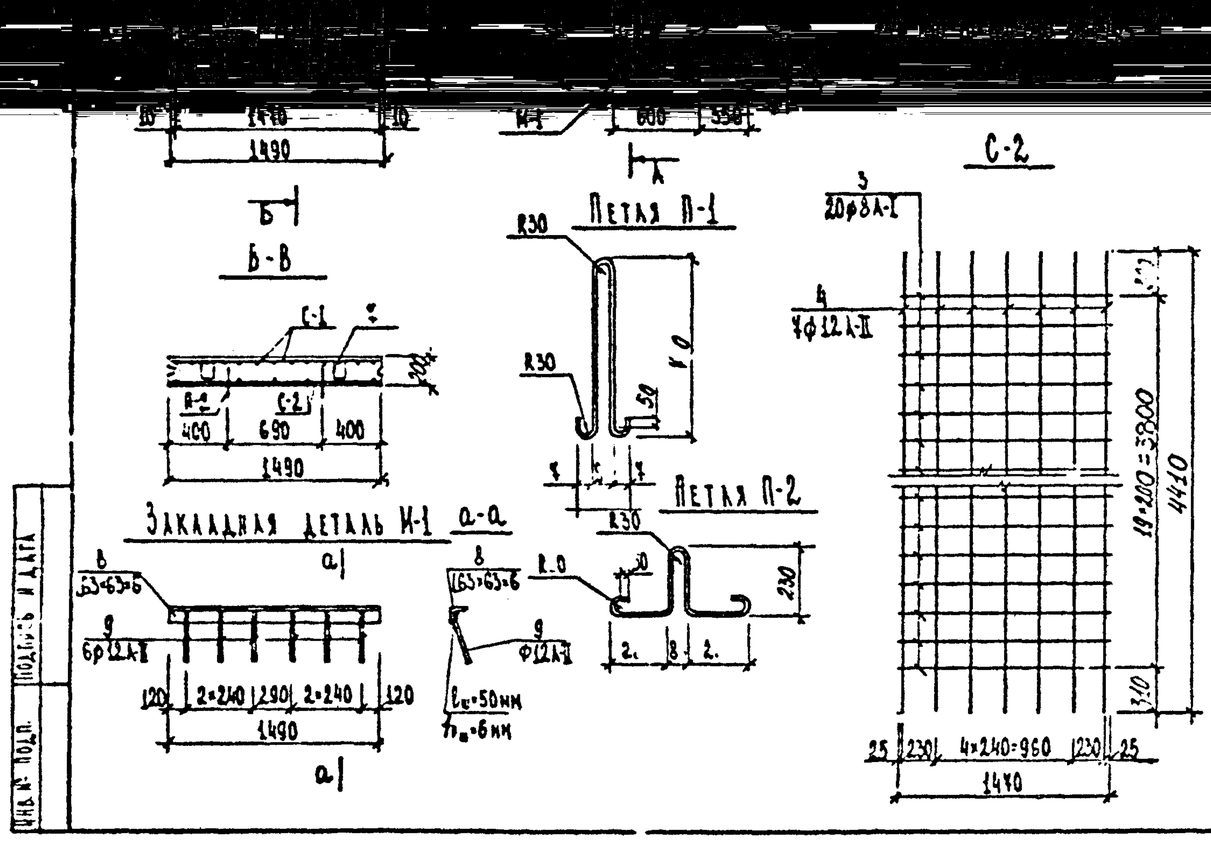

Класс А-II			Класс А-
⌀, мм			⌀, мм
28	12	Итого	14	12	В
320,13	29,21	349,34	4,04	3,80	30,10

* Расход металла для с

Пр

1. Опалубочный чертеж
2. Закладная деталь М
толька по требованию

Начальник	Кузеева	
Гл. спец.	Афонин	
Ст. инж.	Хайруллин	
Проектир.		
Проверил		

Сборные железобетонн
сооружений (по номенк

Арматурный чертеж
блока БС-6У.

Спецификация стали на одно изделие

Марка	N° поз.	ф мм	Длина мм	Кол-во шт. на марку	Кол-во шт. на изд.	Общая длина м	Общая масса кг	Масса марки кг
Сетка-1 (1 шт)	1	22А-II	5900	7	7	41,3	123,24	205,93
	2	22А-II	3240	6	6	23,04	68,75	
	3	8А-I	1470	24	24	35,28	13,94	
Сетка-2 (1 шт)	3	8А-I	1470	17	17	24,99	9,87	54,83
	4	16А-III	4070	7	7	28,49	44,96	
Сетка-3 (1 шт)	3	8А-I	1470	2	2	2,94	1,16	3,56
	5	12А-II	450	6	6	2,70	2,40	
Отдел стерж.	6	8А-I	270	6	6	1,62	0,64	–
	7	8А-I	660	4	4	2,64	1,04	–
П-1 (2 шт)	8	14А-I	1670	–	2	3,34	4,04	2,02

Выборка стали на одно изделие

Арматурная сталь, кг									
Класс А-III		Класс А-II			Класс А-I				Всего
ф, мм	Итого	ф, мм		Итого	ф, мм			Итого	
16		22	12		14	12	8		
44,96	44,96	191,99	2,40	194,39	4,04	3,80	26,65	34,49	273,84

Примечание

Опалубочный чертеж дан на листе N°11

Изм.	Лист	N° докум.	Подп.	Дата	Сборные железобетонные изделия инженерных сооружений по номенклатуре Главмосинжстроя			Альбом ПС-192
Нач. отд.		Козеева			Арматурный чертеж стенового блока БС-6А	Стадия	Лист	Арх. N
Гл. спец.		Афонин				Р4	56	
Ст. инж.		Хайруллин				ОНСК	Мосинжпроект г. Москва	
Проект.								
Пров.								

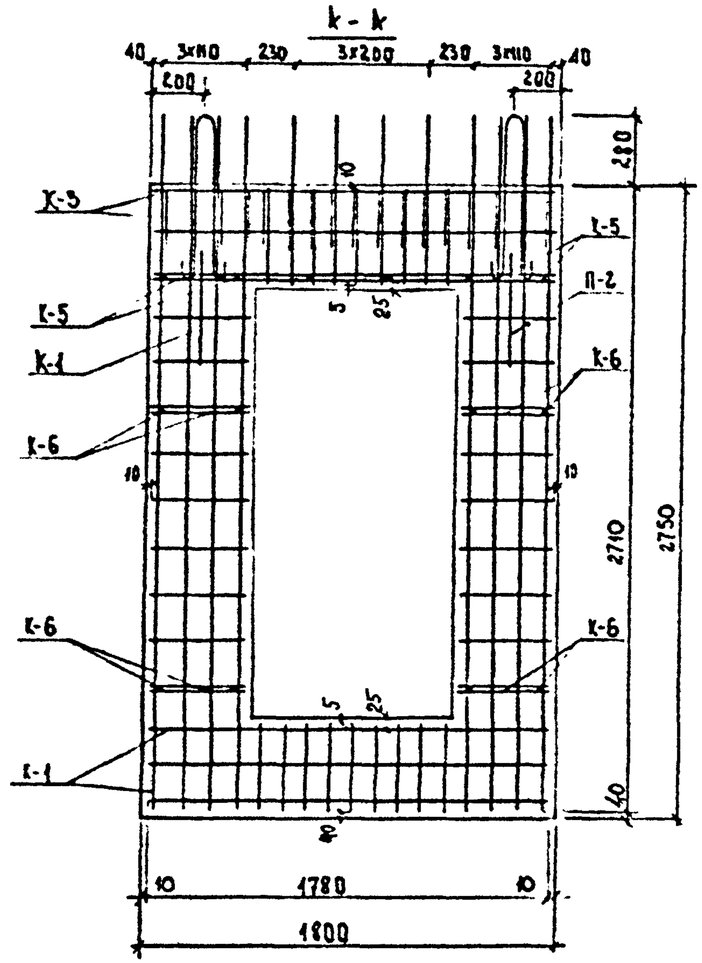

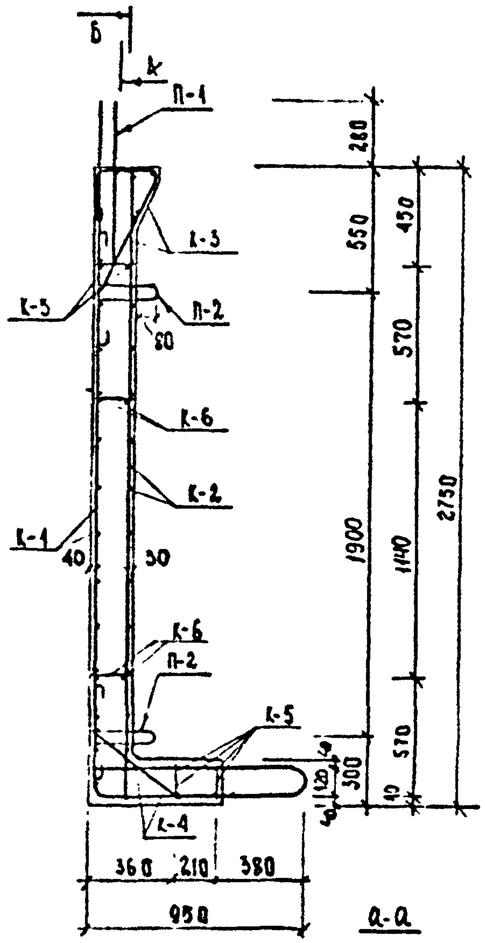

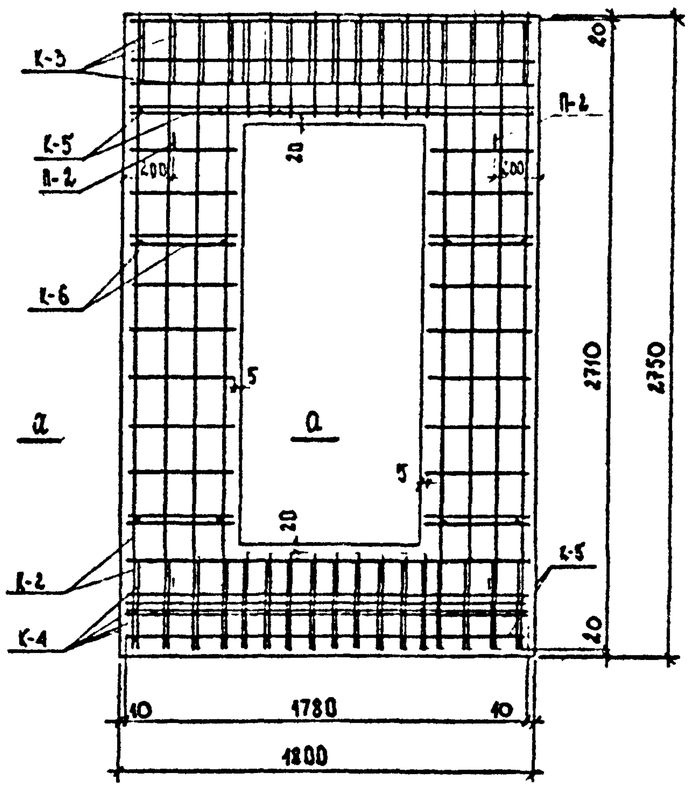



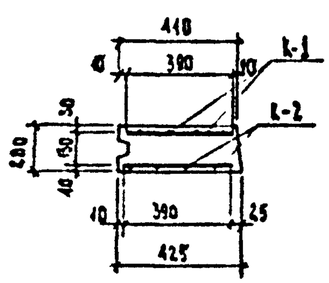

ВЫБОРКА СТАЛИ НА ОДНО ИЗДЕЛИЕ, КГ

АРМАТУРНАЯ СТАЛЬ									
КЛАСС А-II		КЛАСС А-II		КЛАСС А-I					
Ø, мм		Ø, мм		ф, мм					
14	итого	22	итого	16	12	10	8	Итого	Всего
49,44	49,44	181,60	181,60	5,69	26,01	2,27	19,41	53,38	284,42

ПРИМЕЧАНИЯ

1. Опалубочный чертеж стенового блока дан на листе № 12
2. Арматурные изделия см. лист № 58

				СБОРНЫЕ ЖЕЛЕЗОБЕТОННЫЕ ИЗДЕЛИЯ ИНЖЕНЕРНЫХ СООРУЖЕНИЙ / ПО НОМЕНКЛАТУРЕ ГЛАВМОСИНЖСТРОЯ /		АЛЬБОМ ПС-192
НАЧ ОТД	КОЗЕЕВА		АРМАТУРНЫЙ ЧЕРТЕЖ СТЕНОВОГО БЛОКА · 16-18. РАЗРЕЗЫ.	СТАДИЯ	ЛИСТ	АРХ. №
ГЛ. СПЕЦ	АФОНИН			Р.Д	57	
СТ. ИНЖ.	ХАЙРУЛЛИН			ОИСК	МОСИНЖПРОЕКТ г. МОСКВА	
ПРОЕКТ	ХАЙРУЛЛИН					
ПРОВЕР.						

ПОДП. И ДАТА

ИНВ. №

К-1 | К | К-К | К-2

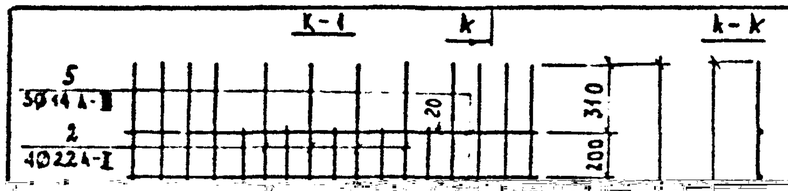

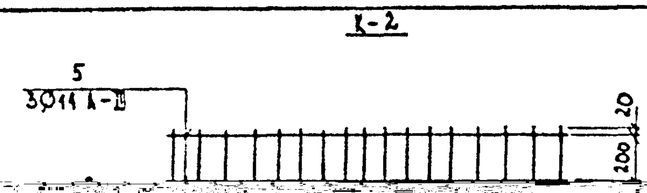

К-1

2	22 А-II	730	4	4	2,92	8,70
3	12 А-I	440	5	5	2,20	1,95
4	22 А-II	2180	9	9	19,62	58,47
6	12 А-I	1780	3	3	5,34	4,74
7	8 А-I	390	18	18	7,02	2,77
5	14 А-II	1780	3	3	5,34	6,46

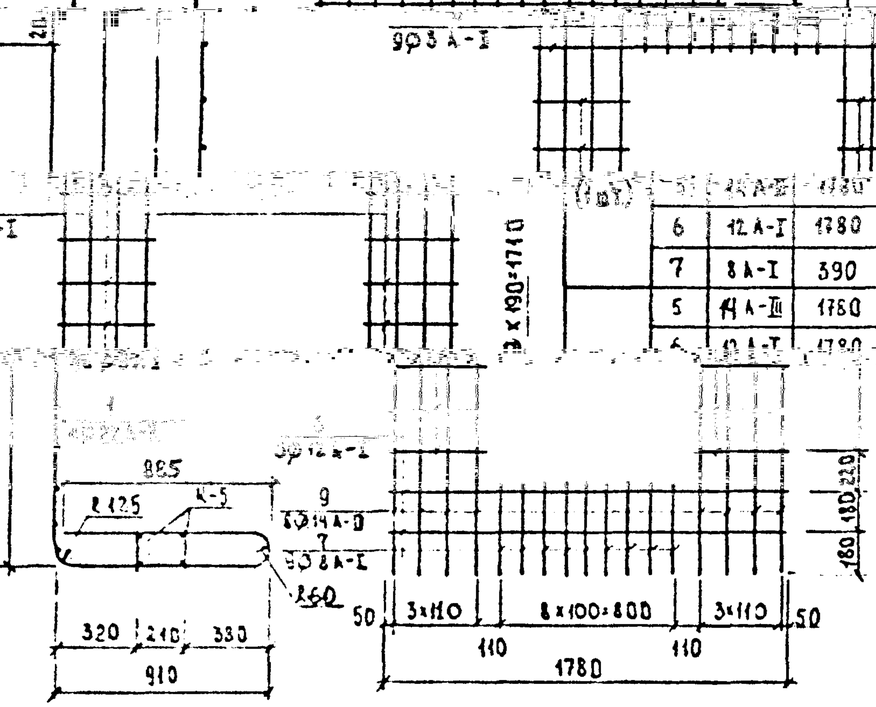

К-2

7	8 А-I	390	21	21	10,53	3,46
9	14 А-II	2710	8	8	21,68	26,23

К-3 (1 шт.)

11	12 А-I	1000	11	11	11,0	9,77
12	12 А-I	1200	6	6	7,2	6,39
13	8 А-I	1780	3	3	5,34	2,11

18,27

К-4 (1 шт)

13	8 А-I	1780	2	2	3,56	1,41
14	14 А-II	500	17	17	8,5	10,29

14,70

К-5 (3 шт.)

13	8 А-I	1780	2	6	10,68	4,22
14	8 А-I	170	7	21	3,57	1,41

1,88

К-6

17	8 А-I	390	2	8	3,12	1,23	
(4 шт)	15	8 А-I	170	2	8	1,36	0,54
П-1	16	14 А-II	1800	1	3,60	5,50	0,44
П-2 (4 шт)	17	10 А-I	920	–	4	3,68	2,27	0,57

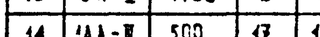

ПРИМЕЧАНИЕ

ЧИТАТЬ СОВМЕСТНО С ЛИСТОМ N57

СПЕЦИФИКАЦИЯ СТАЛИ НА ОДНО ИЗДЕЛИЕ

МАРКА	№ ПОЗ.	Ø, ММ	ДЛИНА, ММ	К-ВО, ШТ. НА МАРКУ	К-ВО, ШТ. НА ИЗД.	ОБЩАЯ ДЛИНА М	ОБЩАЯ МАССА КГ	МАССА МАРКИ КГ
К-1	2	22 А-II	730	4	4	2,92	8,70	19,752
	3	12 А-I	440	5	5	2,20	1,95	
	4	22 А-II	2180	9	9	19,62	58,47	
	6	12 А-I	1780	3	3	5,34	4,74	
	7	8 А-I	390	18	18	7,02	2,77	
	5	14 А-II	1780	3	3	5,34	6,46	
К-2	1	22 А-I	2180	4	4	8,72	26,16	44,93
	7	8 А-I	390	21	21	10,53	3,46	
	9	14 А-II	2710	8	8	21,68	26,23	
К-3 (1 шт.)	11	12 А-I	1000	11	11	11,0	9,77	18,27
	12	12 А-I	1200	6	6	7,2	6,39	
	13	8 А-I	1780	3	3	5,34	2,11	
К-4 (1 шт)	13	8 А-I	1780	2	2	3,56	1,41	14,70
	14	14 А-II	500	17	17	8,5	10,29	
К-5 (3 шт.)	13	8 А-I	1780	2	6	10,68	4,22	1,88
	14	8 А-I	170	7	21	3,57	1,41	
К-6	17	8 А-I	390	2	8	3,12	1,23	0,54
(4 шт)	15	8 А-I	170	2	8	1,36	0,54	
П-1	16	14 А-II	1800	1	3,60	5,50	0,44	
П-2 (4 шт)	17	10 А-I	920	–	4	3,68	2,27	0,57

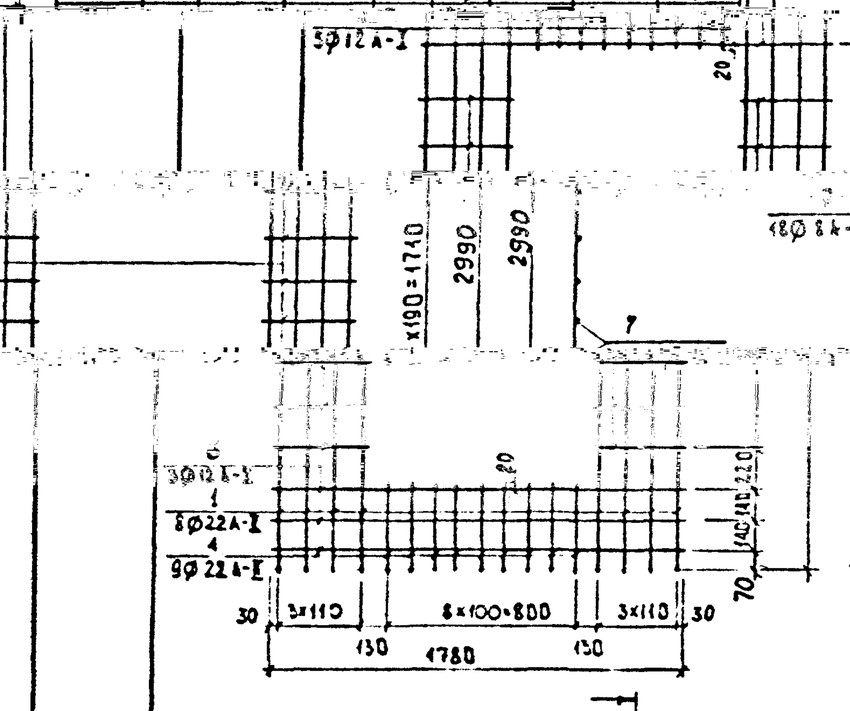

ГИП ОТД	БОБЕРЕВА			
Гр СПЕЦ	ЛРОНИН			
Гл инж	КАБАНДИН			
Проект.	КАБАНДИН	КАРКАСЫ.	ОНСК	г. МОСКВА
Рисовал				

ИНЖЕНЕРНЫХ СООРУЖЕНИЙ ПО НОМЕНКЛАТУРЕ ГЛАВМОСИНЖСТРОЯ

АРМАТУРНЫЙ ЧЕРТЕЖ

СТЕНОВОГО БЛОКА 1,5-1,8

Стадия	Лист	Лист. №
Р.Ч.	58	

МОСИНЖПРОЕКТ

К-192

Инв. № подл. | Подп. и дата | Взам. инв. №

Спецификация стали на одно изделие

Марка	№	ф	Длина	Кол-во шт на	Кол-во шт на	Общая длина	Общая масса	Масса марки
С-1 (1 шт)	1	8 А-I	1950	4	4	15,55	5,55	1
	2	8 А-I	1290	12	12	15,48	6.12	
С-2 (1 шт)	1	8 А-I	1950	26	26	50,70	20,03	2
	3	8 А-I	650	2	2	1,30	0.51	
С-3 (1 шт)	4	10 А-I	2350	4	4	9,40	5,80	
	1	8 А-I	1950	3	3	5,85	2,31	1
	2	8 А-I	1290	11	11	14,19	5,61	
С-4 (1 шт)	4	10 А-I	2350	11	11	25,85	15,95	
	1	8 А-I	1950	14	14	27,30	10,78	2
	3	8 А-I	650	2	2	1,30	0,51	
К-1 (2 шт)	5	24 А-I	2990	2	2	29,90	26,60	
	6	10 А-I	150	11	22	3,30	2,04	
Отдельн. стержни П-1 (2 шт)	7	12А-I	1880	—	21	39,48	35,06	
	8	14 А-I	1280	—	2	2,56	3,10	
П-2 (2 шт)	9	12 А-I	1090	—	2	2,18	1,94	

Сетка С-1. Сетка С-2. Сетка С-3. Сетка С-4. Поз.4

Выборка стали на одно изделие

Арматурные изделия					
Арматурная сталь ГОСТ 5781-75					
Класс А-I					
ф, мм					
14	12	10	8	—	
3,10	37,00	23,79	55,95	—	1

Примечания

1. В местах установки поз.3 стержни сет отогнуть или вырезать. Поз.3. приварит
2. Опалубочный черт. см. на листе № 13

С М-7 согласовано: Шухман А.М.

Инв.№ подл. | Подпись и дата

Изм.	Лист	№ документа	Подпись	Дата
Нач. отд.		Козеева		
Гл. инж. отд.		Афонин		
Ст. инж.		Хайруллин		
Проектир.		Хайруллин		
Проверил		Бурцев		

Сборные железобетонные изделия инженерных сооружений (по номенклатуре Главносинжстроя)

Арматурный чертеж блока набережных БН-3

Лит	Лист	Листов
Р.Ч.	59	
ОНСК	Мосин г. М	

Альбом ЛС-192

Арх. №

Проект Москва

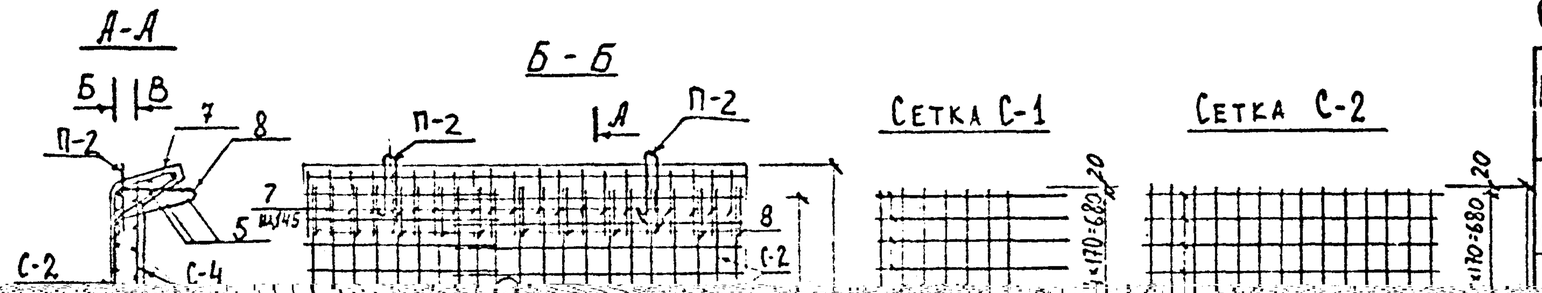

Спецификация стали на одно изделие

Марка	№ поз	ф мм	Длина мм	Кол-во шт на марку	Кол-во шт на изделие	Общая длина м	Общая масса кг	Масса марки кг
С-1 (1 шт)	1	8А-I	1900	7	7	13,30	5,25	10,86
	2	8А-I	12.90	11	11	14,19	5,61	
С-2	1	8А-I	1900	14	14	26.60	10.51	

Арматурные изделия

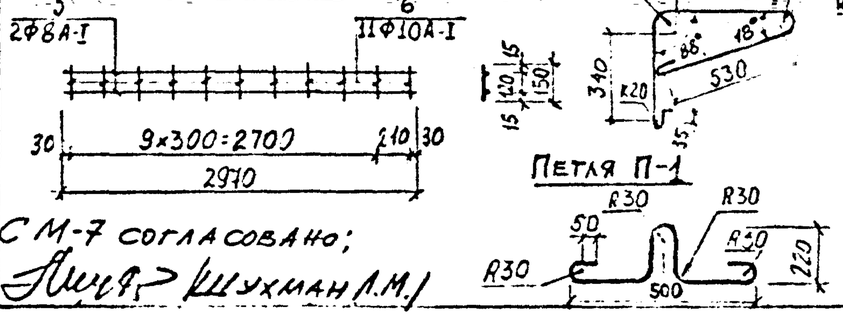

СМ-7 согласовано;
Шухман Л.М.

1. В местах установки поз. 3 стержни сет
или вырезать. Поз. 3 приварить
2. Опалубочный черт. см. на листе № 14

Сборные железобетонные изд
инженерных сооружений (по
туре Главносинжстроя)

Изм.	Лист	№ докум.	Подпись	Дата
Нач. отд.		Козеева		
Гл. спец.		Афонин		
Ст. инж.		Хайрулин		
Проектир.		Хайрулин		
Проверил		Бобренева		

Арматурный чертеж Блока набережных БН-5

Лит. Р. Лист 60 Архив № Мосинжпроект г Москва

Альбом ПС-192

ток отогнуть
4
делия
номенкл

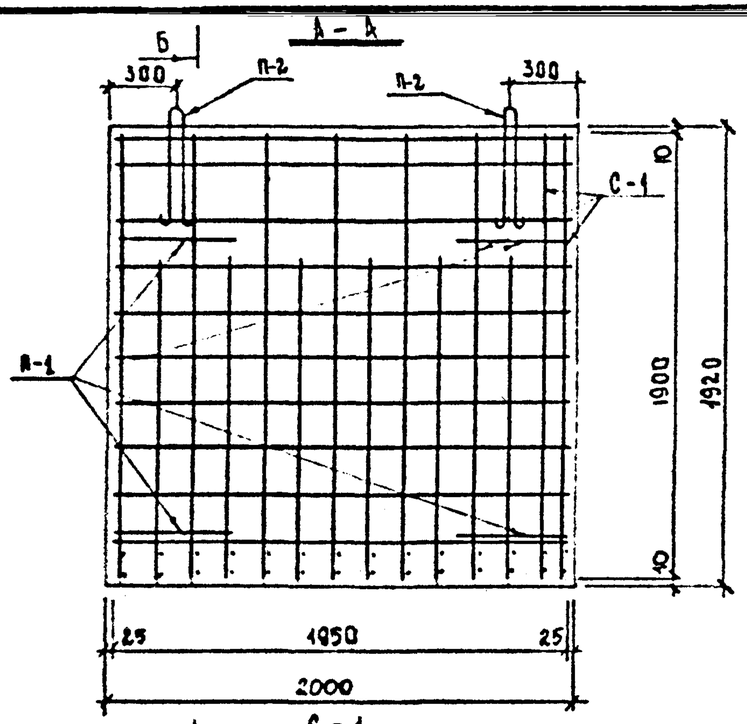

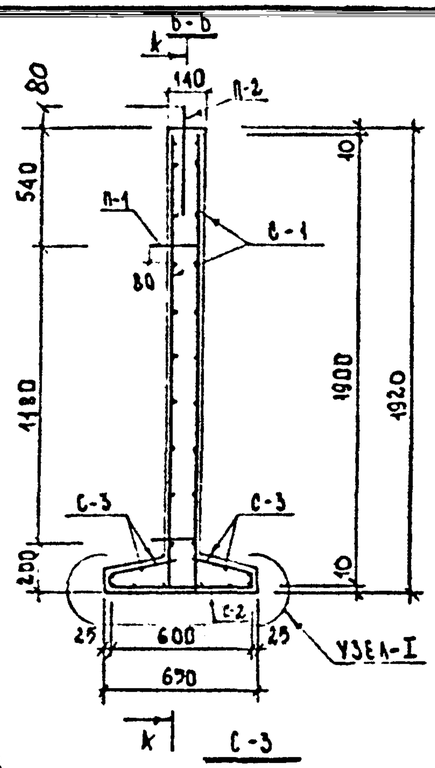

СПЕЦИФИКАЦИЯ СТАЛИ НА ОДНО ИЗДЕЛИЕ

МАРКА	№ ПОЗ.	Ø, ММ	ДЛИНА ММ	К-ВО НА МАРКУ	К-ВО НА ИЗД.	ОБЩАЯ ДЛИНА М	ОБЩАЯ МАССА КГ	МА МА К
С-1 (2 ШТ)	1	10 А-III	1900	8	16	30.40	18,76	17,
	2	6А-I	1950	10	20	39.00	8,66	
	3	8А-III	1400	6	12	16.80	6,64	
С-2 (1 ШТ)	4	6А-I	1950	1	4	7.80	1,73	7.
	4	10 А-III	630	14	14	8.82	5.44	
С-3 (2 ШТ)	5	6А-I	1950	3	6	11.70	2,60	7.
	5	10 А-III	670	14	28	18.76	11,57	
П-1 (4 ШТ)	6	10 А-I	950	—	4	3,80	2,34	—
П-2 (2 ШТ)	7	10 А-I	950	—	2	1,90	1,17	—

ВЫБОРКА СТАЛИ НА ИЗДЕЛИЕ

АРМАТУРНАЯ СТАЛЬ, КГ	
КЛАСС А-III	КЛАСС А-I
Ø, ММ	Ø, ММ
10 — 16,76	6 — 1,73
8 — 6,64	10 — 2,34
	6 — 2,60
	10 — 1,17
ИТОГО 10 — 16,76	6 — 4,33
	10 — 3,51
ИТОГО (СЕР.)	7,84

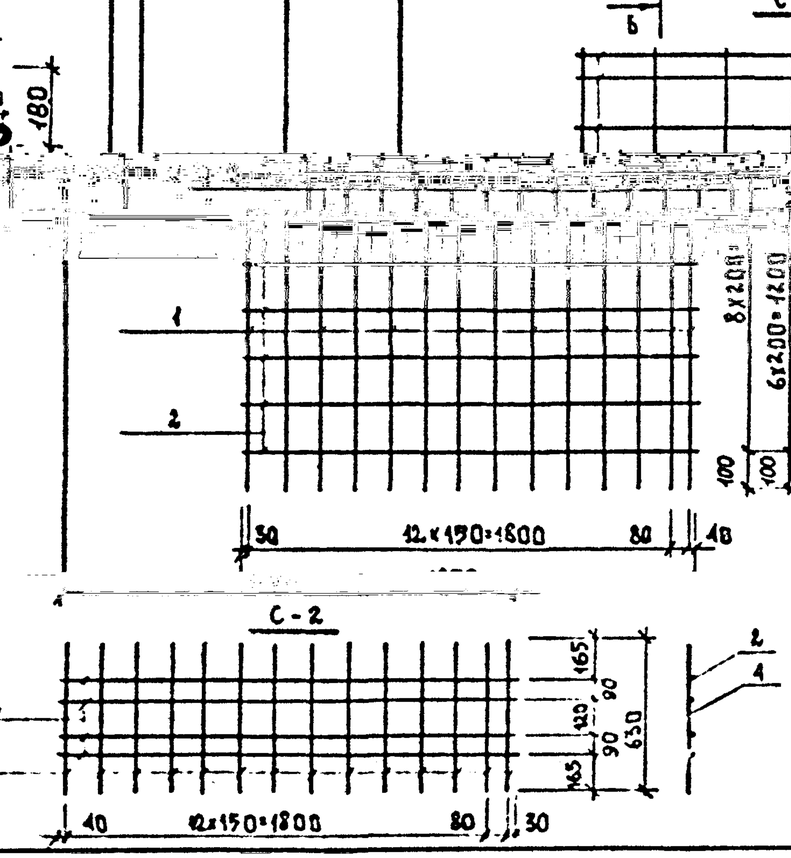

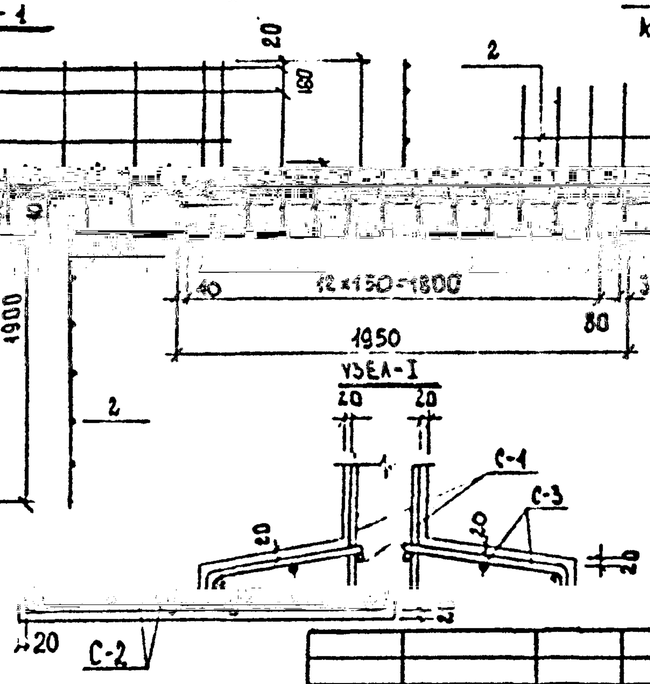

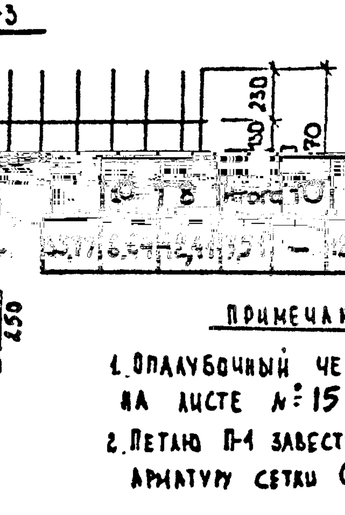

ПРИМЕЧАНИЯ

1. ОПАЛУБОЧНЫЙ ЧЕРТЕЖ ДАН НА ЛИСТЕ № 15
2. ПЕТЛЮ П-1 ЗАВЕСТИ ЗА РАБОЧУЮ АРМАТУРУ СЕТКИ С-1.

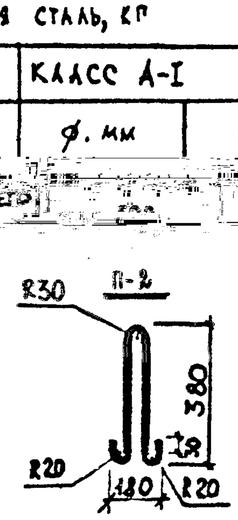

НАЧ. ОТД.	ХОЗЕЕВА		СБОРНЫЕ ЖЕЛЕЗОБЕТОННЫЕ ИЗДЕЛИЯ ИНЖЕНЕРНЫХ СООРУЖЕНИЙ /ПО НОМЕНКЛАТУРЕ ГЛАВМОСИНЖСТРОЯ/
ГЛ. СПЕЦ.	АФОНИН		
СТ. ИНЖ.	ХАЙРУДИНОВ		АРМАТУРНЫЙ ЧЕРТЕЖ СТЕНОВОГО БЛОКА СБ-ОУ
ПРОЕКТ	ДАНИЛЕВСКАЯ		
ПРОВЕР.			

СТАДИЯ	ЛИСТ	АРХИВ №
Р.Ч.	61	
ОНСК	МОСИНЖПРОЕКТ г. МОСКВА	

АЛЬБОМ ПС-192

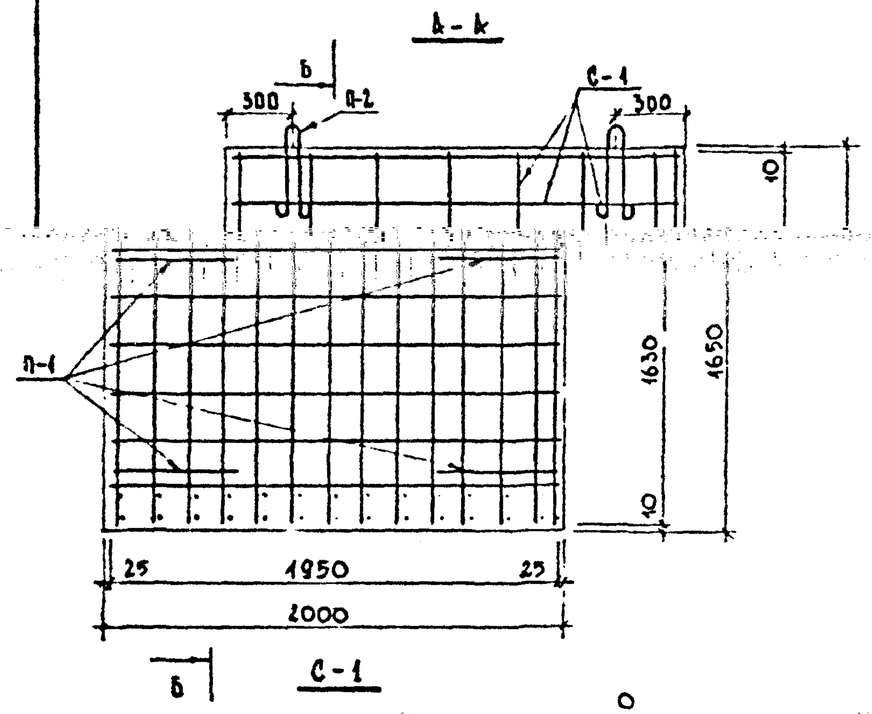

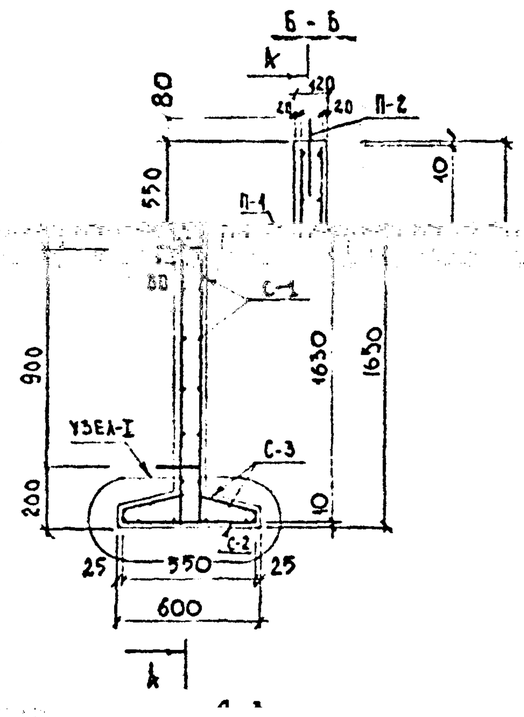

СПЕЦИФИКАЦИЯ СТАЛИ НА ОДНО ИЗДЕЛИЕ

МАРКА	№ ПОЗ.	Ø, мм	ДЛИНА мм	К-ВО НА МАРКУ	К-ВО НА ИЗД.	ОБЩАЯ ДЛИНА м	ОБЩАЯ МАССА кг	МАССА МАРКИ кг
С-1	1	10 А-III	1630	8	16	26.08	16,09	
	3	8 А-III	1220	6	12	14,64	5,78	
С-2 (1шт)	2	6 А-I	1950	4	4	7.80	1,73	6,48
	4	10 А-III	550	14	14	7.70	4,75	
С-3 (2шт)	2	6 А-I	1950	3	6	11,70	2,60	6,49
	5	10 А-III	600	14	28	16,80	10,37	
П-1 (4шт)	6	8 А-I	840	—	4	3,36	1,33	—
П-2 (2шт)	7	10 А-I	950	—	2	1,90	1,17	—

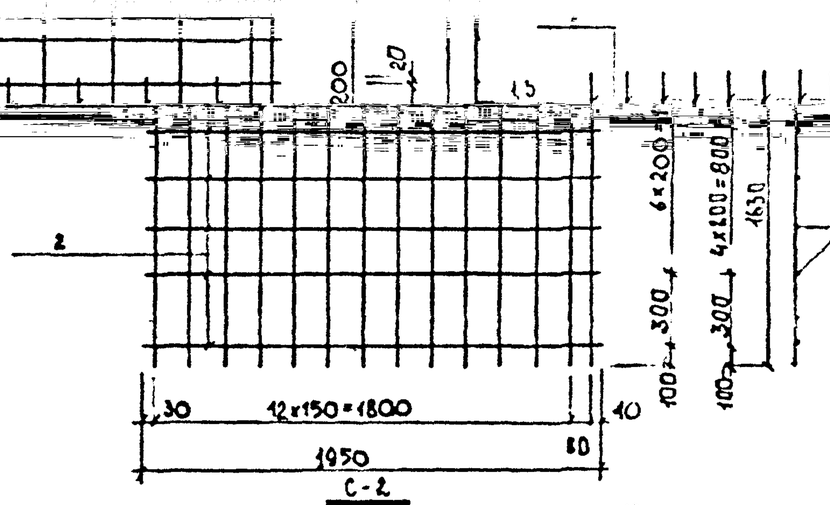

АРМАТУРНЫЕ СТАЛИ, кг

КЛАСС А-III			КЛАСС А-I			
Ø, мм			Ø, мм			
10	8	Итого	10	8	6	Итого
31,21	5,78	36,99	1,17	1,33	11,26	13,76

ВСЕГО 50,75

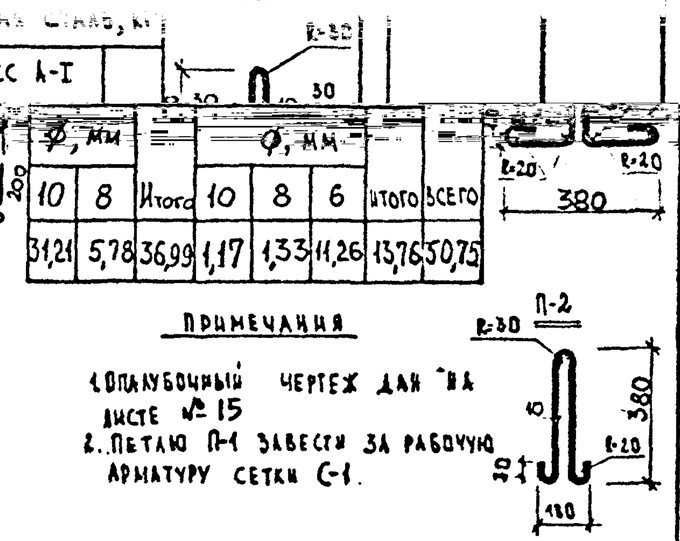

ПРИМЕЧАНИЯ

1. ОПАЛУБОЧНЫЙ ЧЕРТЕЖ ДАН НА ЛИСТЕ № 15
2. ПЕТЛЮ П-1 ЗАВЕСТИ ЗА РАБОЧУЮ АРМАТУРУ СЕТКИ С-1.

Сборные железобетонные изделия инженерных сооружений / по номенклатуре Главмосинжстроя — Альбом ЛС-192

Нач. отд.	Козеев		Арматурный чертеж стенового блока СБ-1АУ.
Гл. спец.	Афонин		
Ст. инж.	Хайруллин		
Проект	Хайруллин		
Провер.	Афонин		

Стадия Р.Д. | Лист 62 | ОИСК | Носинжпроект г. Москва

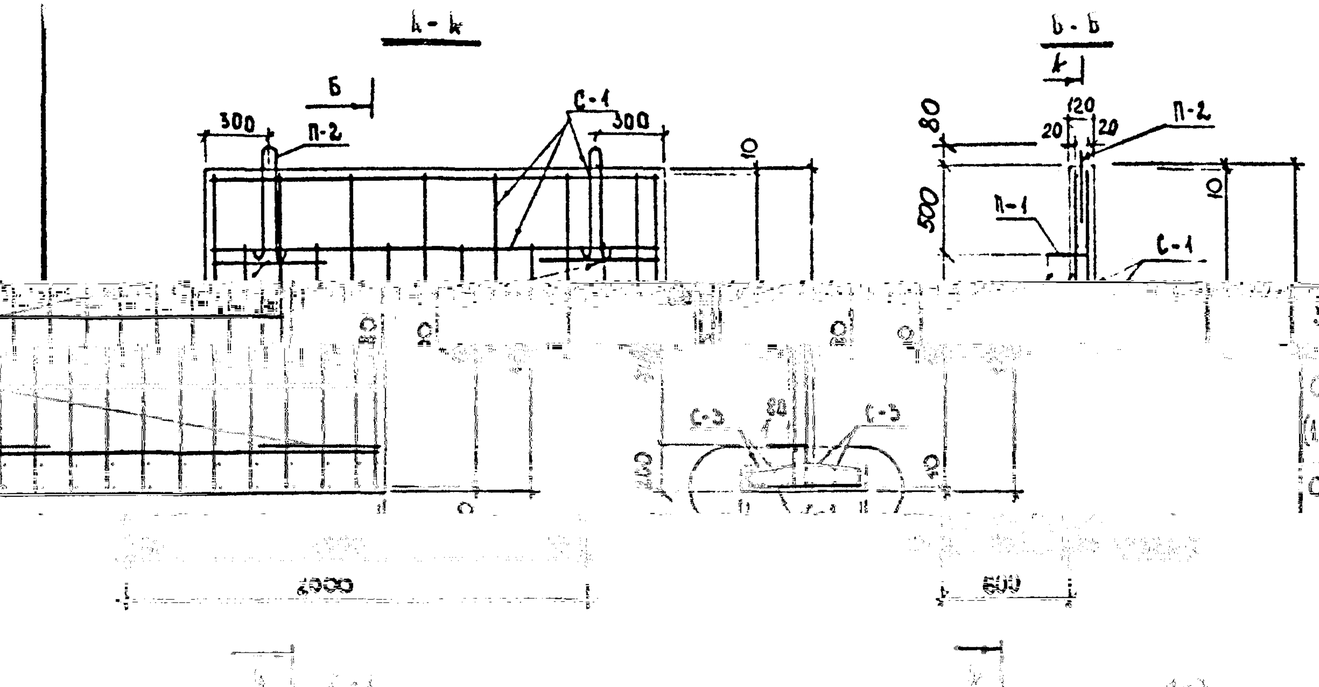

СПЕЦИФИКАЦИЯ СТАЛИ НА ОДНО ИЗДЕЛИЕ.

МАРКА	№ ПОЗ.	Ø, ММ	ДЛИНА ММ	К-ВО НА МАРКУ	К-ВО НА ИЗД.	ОБЩАЯ ДЛИНА М	ОБЩАЯ МАССА КГ	МАССА МАРКИ КГ
С-1	1	10А-III	1380	8	16	22,08	13,62	11,97
	2	6А-I	1950	6	12	23,40	5,19	
С2 (1 шт.)	1	8А-III	550	14	14	7,70	3,04	4,77
	2	6А-I	1950	4	4	7,80	1,73	
С-3	2	6А-I	1950	3	6	11,70	2,59	

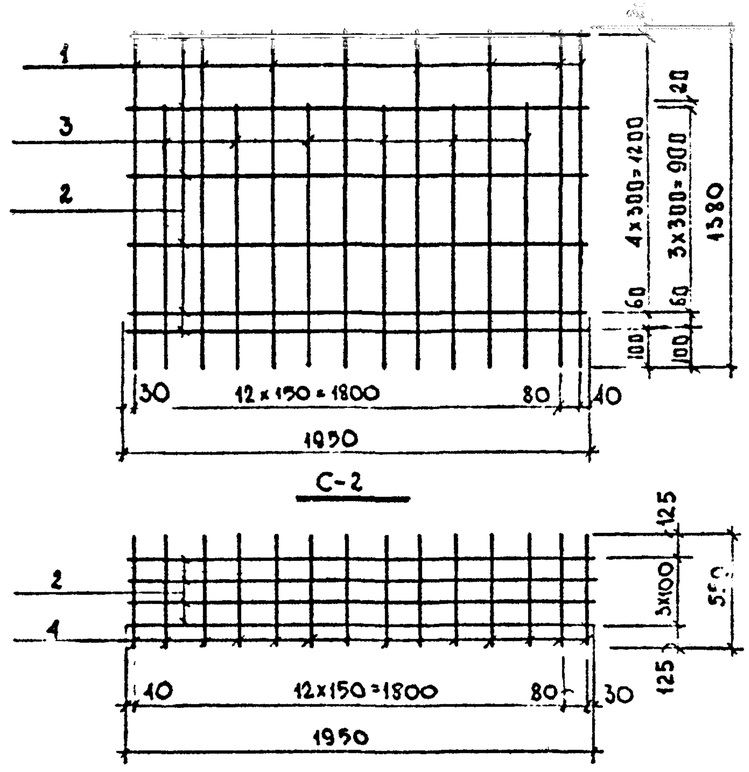

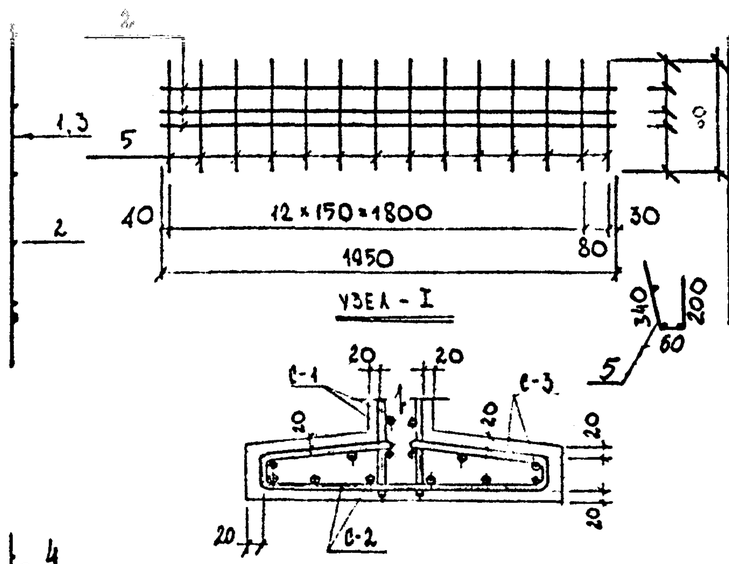

Арматурная сталь, кг							
Класс А-III			Класс А-I				
Ø, мм			Ø, мм				
10	8	Итого	10	8	6	Итого	Всего
13,62	14,80	28,42	1,17	1,33	9,52	12,02	40,44

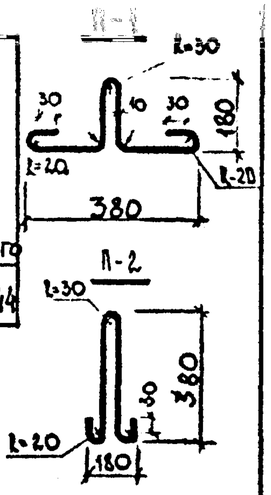

ПРИМЕЧАНИЯ

1. Опалубочный чертеж дан на листе №15
2. Петлю П-1 завести за рабочую арматуру сетки С-1.

Нач.отд	Козеева		Сборные железобетонные изделия инженерных сооружений /по номенклатуре Главмосинжстроя/ — Альбом ПС-192
Гл.спец.	Афонин		Арматурный чертеж стенового блока СБ-2АУ. — Стадия: Р4; Лист: 63; Архив.№
Ст. инж.	Хайруллин		Омск — Мосинжпроект г. Москва
Проектир.	Хайруллин		
Провер.	Афонин		

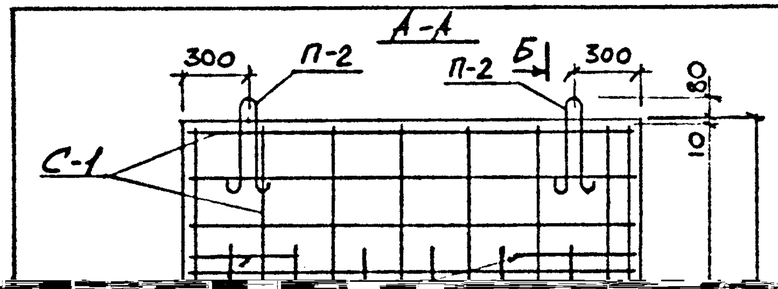

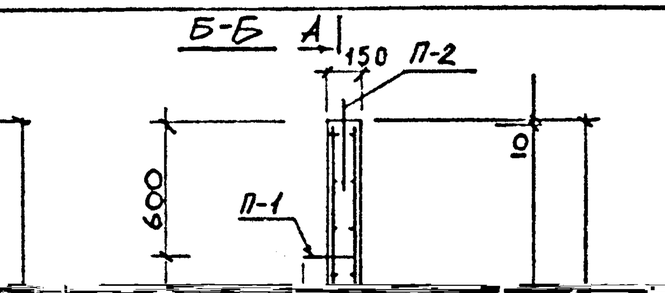

Спецификация стали на одно изделие

Марка	№ поз	ф мм	Длина мм	Кол-во шт на марку	Кол-во шт на изд	Общая длина м	Общая масса кг	Масса марки кг
С-1 (2 шт)	1	10А-III	2030	8	16	32,48	20,04	20,02
	2	10А-III	1530	6	12	18,36	11,33	
	3	6А-I	1950	10	20	39,00	8,66	
С-3 (2 шт)	5	10А-III	1070	2	4	4,28	2,64	5,28
	3	6А-I	1950	3	6	11,70	2,60	
П-1 (4 шт)	6	10А-I	950	–	4	3,80	2,34	0,59
П-2 (2 шт)	7	12А-I	1070	–	2	2,14	1,90	0,95

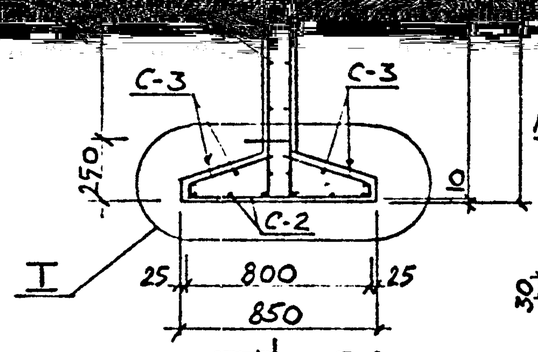

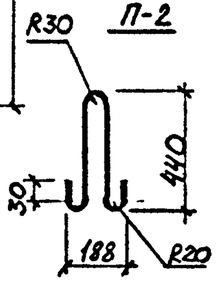

Выборка стали на изделие

Арматурная сталь, кг					
Класс А-I					
ф, мм					
12	10	6	Итого	Всего	
1,90	2,34	12,99	17,23	68,73	
Класс А-III					
ф, мм					
10	–		Итого	Всего	
51,50	–		51,50	51,50	

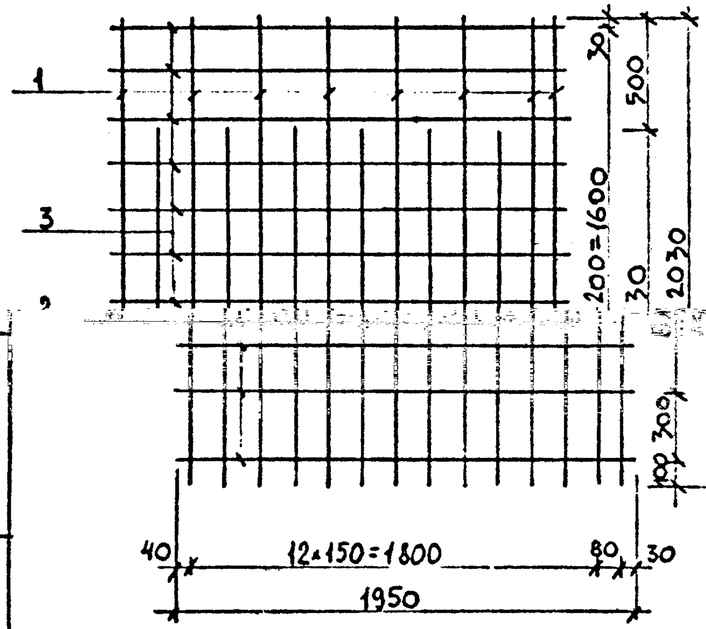

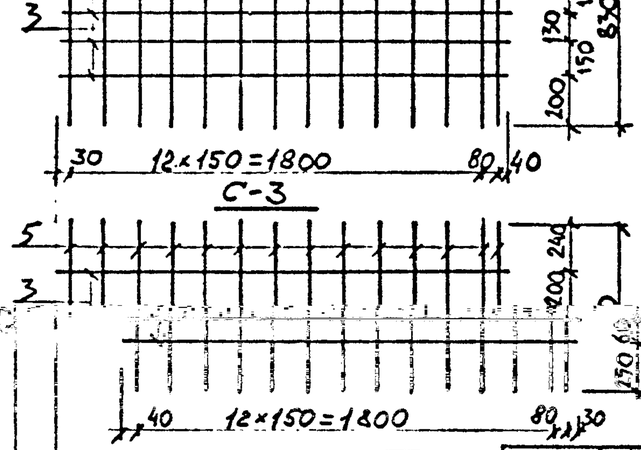

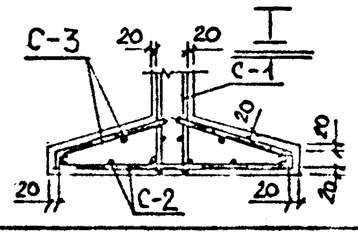

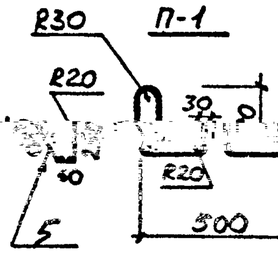

Примечания

1. Опалубочный чертеж дан на листе № 16

2. Листов А-I за рабочую арматуру сетки С-1.

Железобетонные изделия мерных сооружений (по материале Главмосинжстроя).			Альбом ПС-192
Арматурный чертеж	Стадия Р.Ч	Лист 64	Арх. №
	ОНСК	Мосинжпроект г. Москва	

Нач. отд	Козеева	
Гл. спец.	Афоник	
Ст. инж.	Хайруллин	
Проект	Хайруллин	
Провер.		

Сборные железобетонные инженерных коммуникаций. Номенклатура

Арматурный чертеж стеновой блока СБ-4У

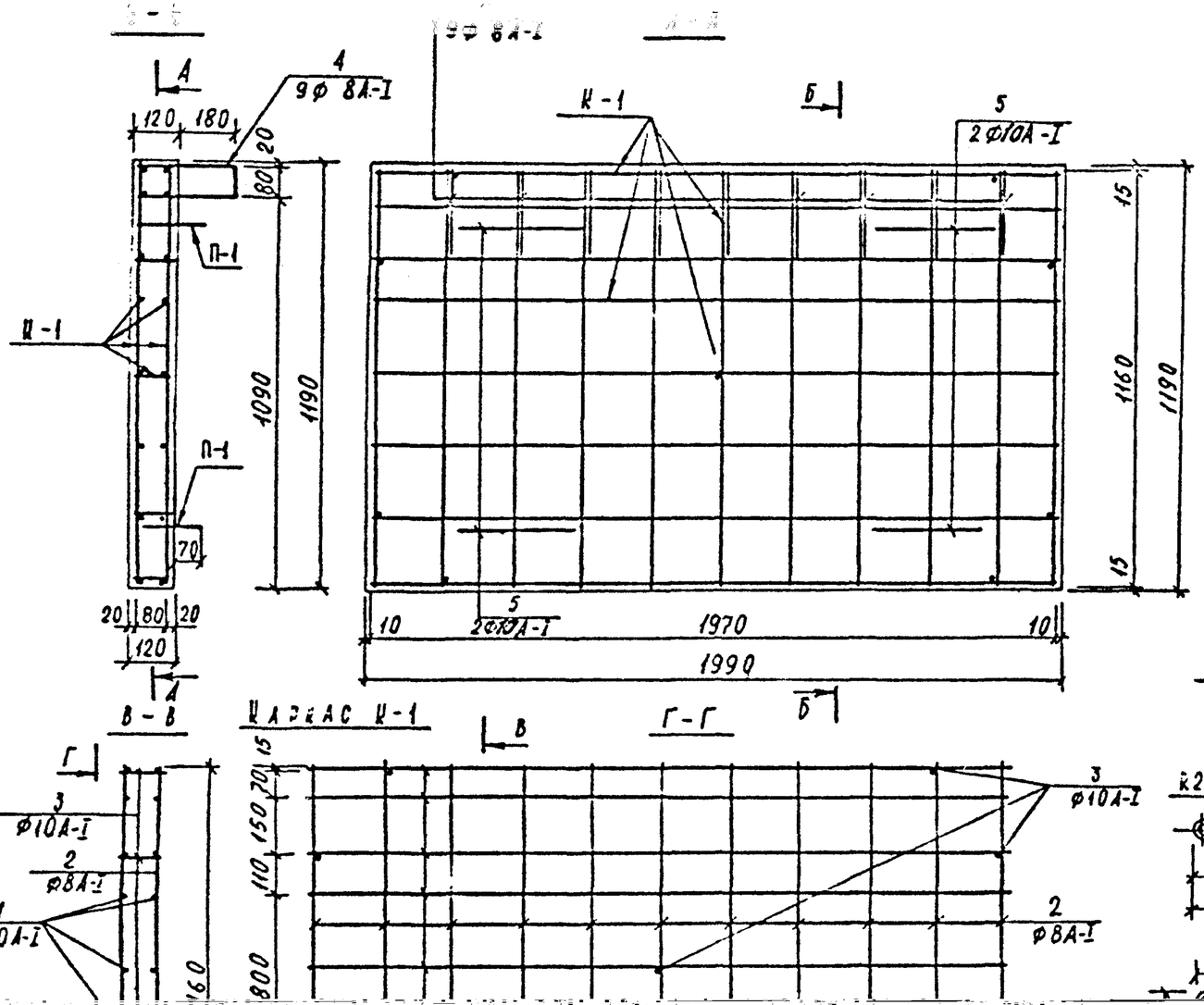

Спецификация стали на одно изделие

Марка	№ поз.	⌀ мм	Длина мм	Кол-во шт. на марку	Кол-во шт. на изд.	Общая длина м	Общая масса кг	Масса марки кг
К-1 (1 шт.)	1	10А-I	1970	16	16	31,52	19,45	30,09
	2	8А-I	1160	22	22	25,52	10,08	
	3	10А-I	100	9	9	0,90	0,56	
Отдельные стержни	4	8А-I	1000	—	9	9,00	3,56	—
П-1 (4 шт.)	5	10А-I	930	—	4	3,72	2,30	0,57

Выборка стали на одно изделие, кг

Арматурные изделия		Итого
Арматурная сталь		
Класс А-I		
⌀, мм		
8	10	
13,64	22,31	35,95

С М-4 согласовано:
Гипротис /Портнов И.Н./

Изм.	Лист	Докум.	Подп.	Дата
Нач. отд.		Кобеева		
Гл. спец.		Афонин		
Ст. инж.		Хайрулин		
Провер.		Хайрулин		

Сборные железобетонные изделия инженерных сооружений (по номенклатуре Гидромонтажстроя)

Альбом ВС-192.

Арматурный чертеж блока берегоукрепления водоемов ПВ-1.

Стадия: — Лист: 65

ОНСИ

Мосинжпроект

г. Москва

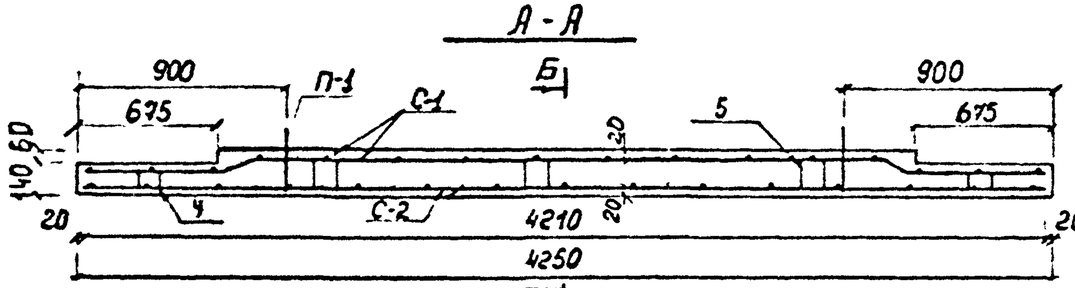

Сетка С-1

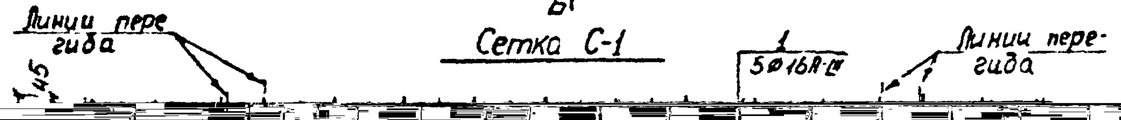

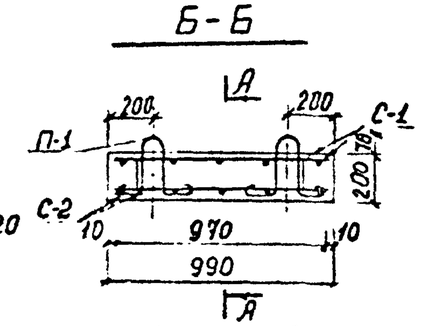

Поз. 4 и 5

Спецификация стали на одно изделие.

Марка	NN поз.	Диам мм	Длина мм.	Кол-во, шт на марку	Кол-во, шт на изд	Общ. длина м	Общ. масса кг	Масса марки кг
С-1 (1 шт.)	1	16А-IV	4250	5	5	21,25	33,58	39,71
	2	8А-I	970	16	16	15,52	6.13	
С-2 (1 шт.)	3	8А-I	4210	5	5	21,05	8.31	14,06
	2	8А-I	970	15	15	14.55	5.75	
Отдельные	4	8А-I	580	4	4	2.32	0.92	—

Спецификация стали на одно изделие

Марка	NN поз.	Диам мм	Длина мм	Кол-во на марку	Кол-во на изд.	Общая длина м	Общ масса кг	Масса марки кг
С-1 (1 шт)	1	14 А-III	3200	5	5	16,0	19,36	23,96
	2	8 А-I	970	12	12	11,64	4,6	
С-2 (1 шт)	3	8 А-I	3160	5	5	15,80	6.24	10,45
	2	8 А-I	970	11	11	10,67	4,21	
Отдельн. стержни	5	8 А-I	540	–	4	2,16	0.85	–
	6	8 А-I	660	–	4	2.64	1,04	–
Петля П-1 (4 шт)	7	10 А-I	970	–	4	3.88	2,40	0.60

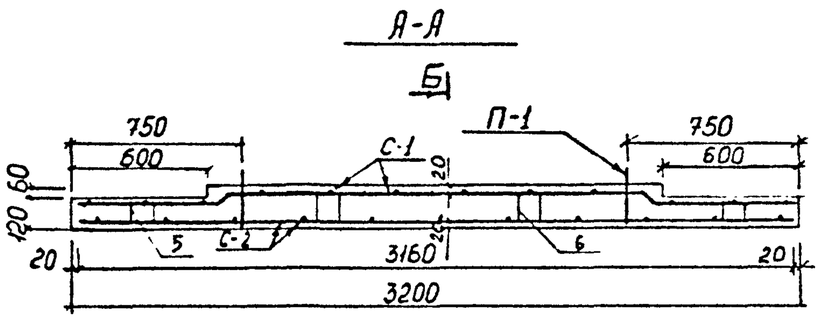

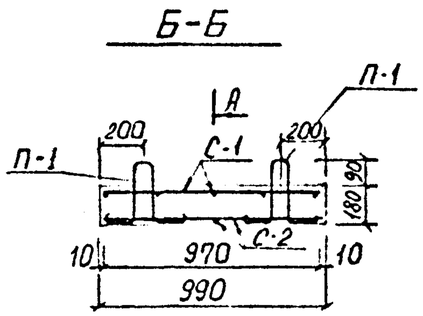

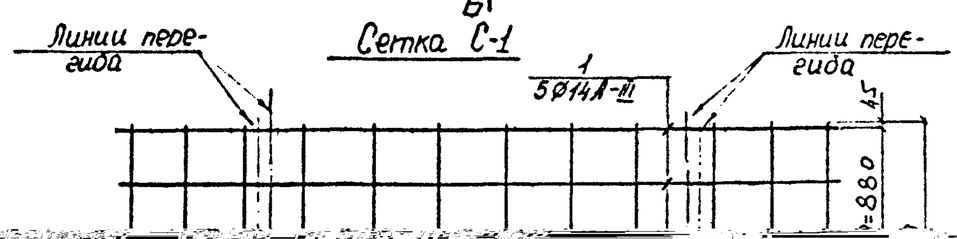

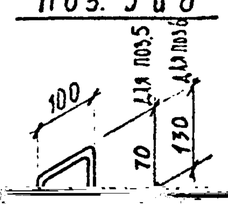

Армат. изделия, кг					
Арматура стали					Всего
Класс А-II		Класс А-I			
18	Итого	8	10	Итого	
19,36	19,36	16,94	2,40	19,34	38,70

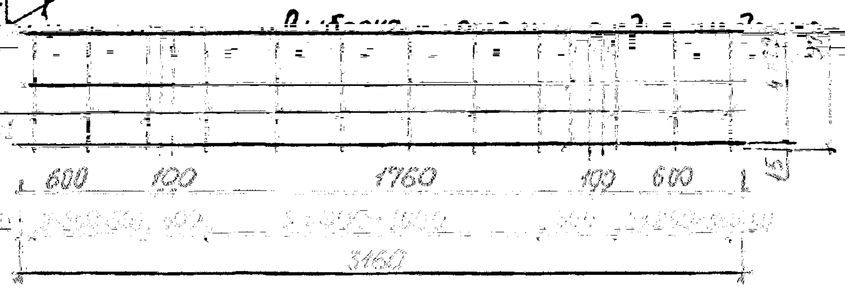

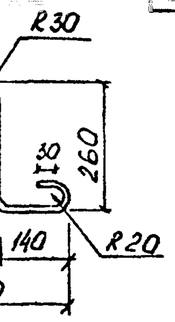

Примечания.

1. Защитный слой рабочей арматуры принят 20 мм.
2. Опалубочный чертеж дан на листе № 18.

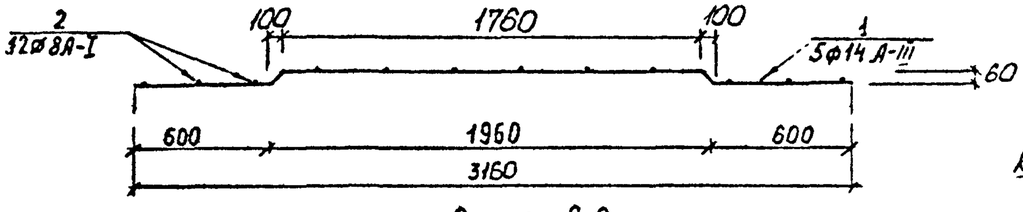

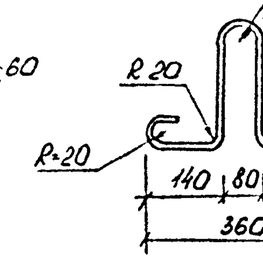

Сетка С-2

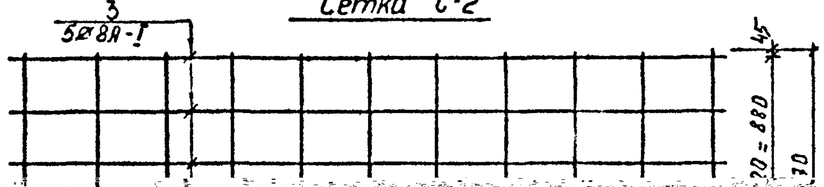

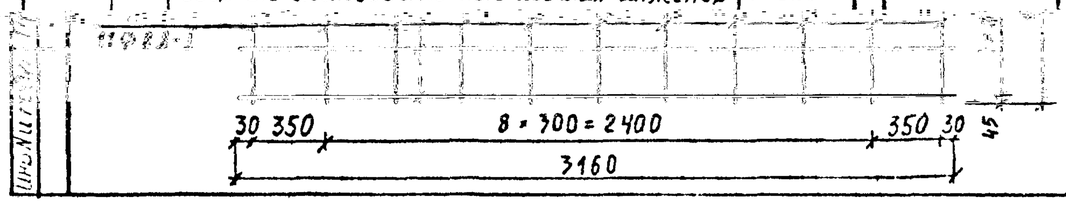

Сборные железобетонные изделия инженер- альбом

Гл. инж.	Кизрева		
Ст. инж.	Хайрулин		
Проект.	Максимова		
Провер.	Бирцев		

Армирование плиты днища ДБ-12у

Стадия	Лист	Листов
	64	

ОИСК Мосинжпроект г. Москва

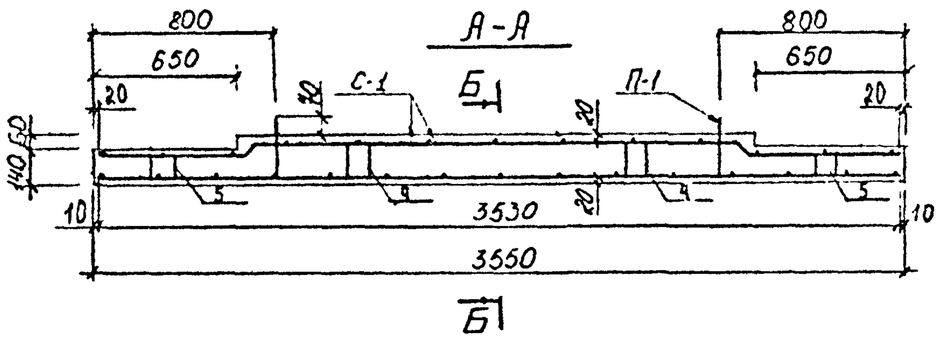

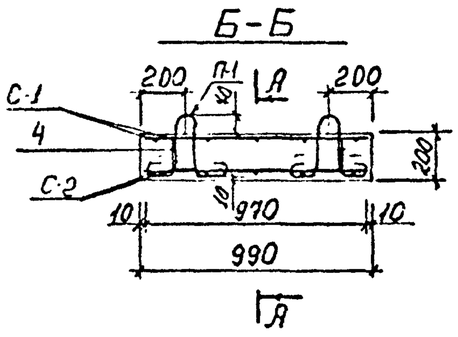

Спецификация стали на одно изделие

Марка	NN поз.	Диам мм	Длина мм	Количество на марку	Количество на изд	Общая длина м	Общая масса кг	Масса марки кг
С-1 (1 шт)	1	14А-III	3550	5	5	17.75	21,48	26,46
	2	8А-I	970	13	13	12.61	4.98	
С-2 (1 шт)	2	8А-I	970	15	15	14.55	5.75	12.72
	3	8А-I	3530	5	5	17.65	6.97	
Отдельные стержни	4	8А-I	300	-	4	2.80	1.11	-
	5	8А-I	250	-	4	2.32	0.92	-
Н.Т. (4 шт.)	6	40А-I	970	-	4	3.85	2.40	9.60

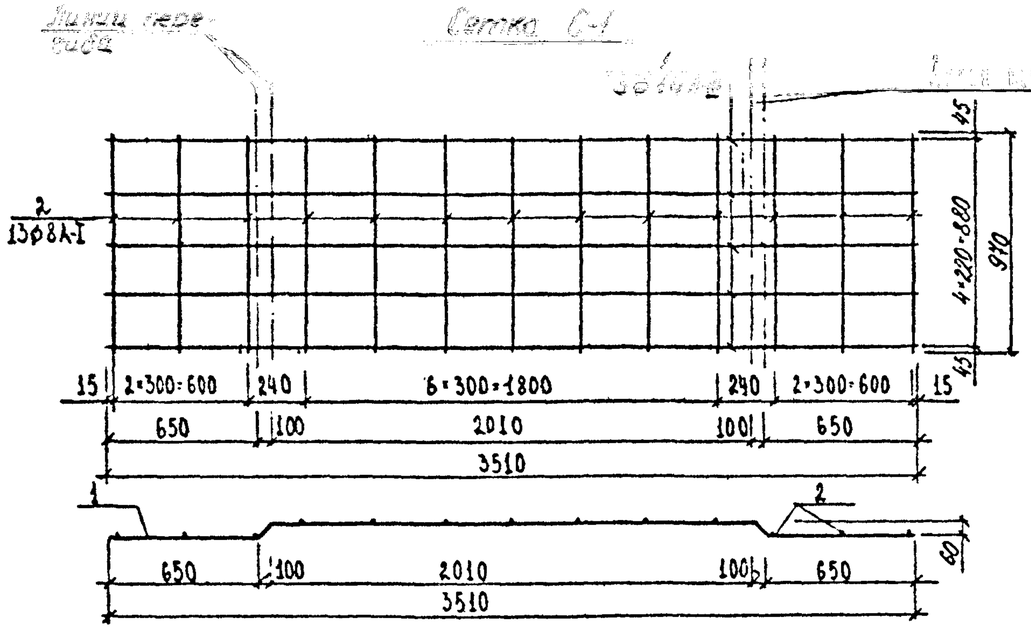

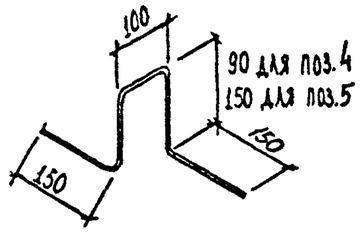

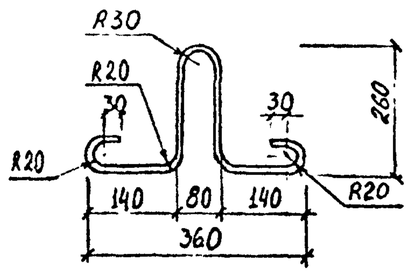

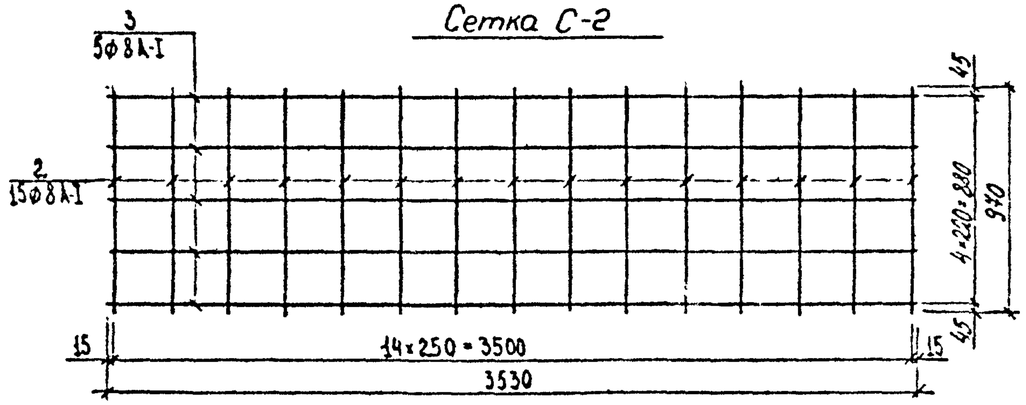

Выборка стали на одно изделие

Арматурные изделия, кг						Всего
Арматурная сталь						
Класс А-III			Класс А-I			
ø, мм		Итого	ø, мм		Итого	
14	-	20	10	8	20	
21,48	-	21,48	1.40	19.73	22.13	43,61

Примечания.

1. Опалубочный чертеж дан на листе № 18
2. Защитный слой рабочей арматуры равен 20мм

Изм.	Лист	N докум.	Подп.	Дата
Нач.отд		Козеева		
Гл.инж.		Афонин		
Ст.инж.		Хайруллин		
Проект.		Максимова		
Пробер		Мельникова		

Сборные железобетонные изделия инженерных сооружений (по номенклатуре Главмосинжстроя.)

Альбом ПС-192

Арматурный чертеж плиты днища ДБ-13у.

Стадия	Лист	Листов
Р.Ч.	68	
ОИСК	Мосинжпроект г. Москва.	

Инв. № подл. | Подп. и дата | Взам. инв. №

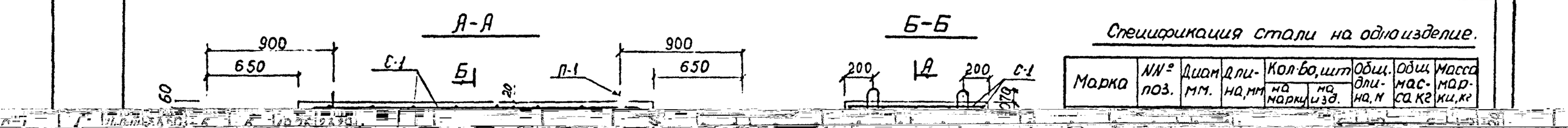

Спецификация стали на одно изделие.

Марка	№№ поз.	Диам мм.	Длина, мм	Кол-во, шт на марку	Кол-во, шт на изд.	Общ. длина, м	Общ. масса кг	Масса марки, кг
С-2 (1 шт)	2	8А-I	970	14	14	13,58	5,36	12,88
	3	8А-I	3810	5	5	19,05	7,52	
отдельные стержни	4	8А-I	700	—	4	2,80	1,11	—
	5	8А-I	580	—	4	2,32	0,92	—
Петля П-1 (4 шт)	6	10А-I	970	—	4	3,88	2,40	0,60

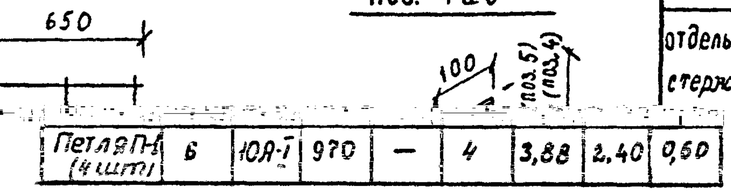

Выборка стали на одно изделие,

Арматурные изделия, кг					
Арматурная сталь					
кл. А-III		кл. А-I			Всего
Ø мм	итого	Ø, мм		итого	
14		8	10		
23,29	23,29	20,27	2,40	22,67	45,96

Примечания:

1. Защитный слой рабочей арматуры принят 20 мм.
2. Опалубочный чертеж дан на листе № 18.

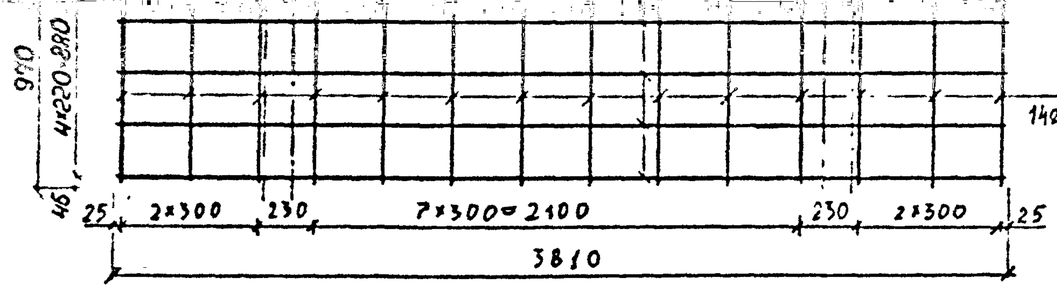

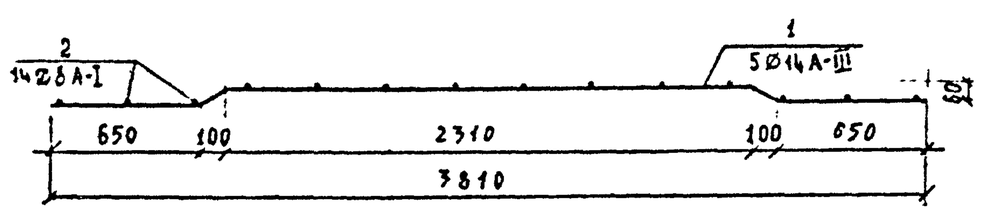

Петля П-1

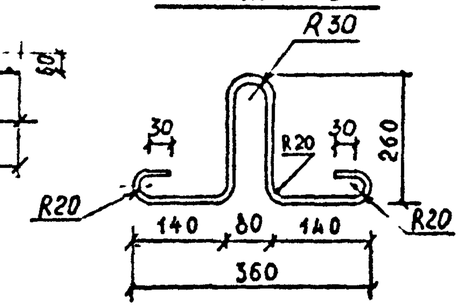

Сетка С-2

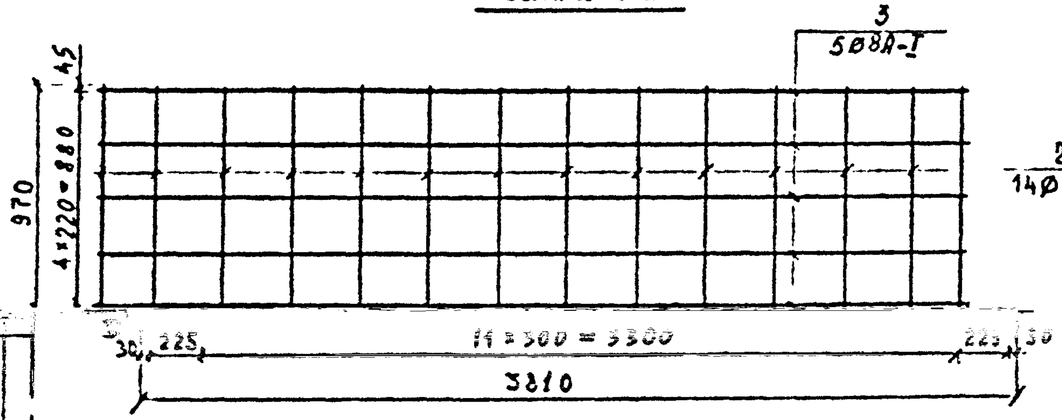

Сетка С-1

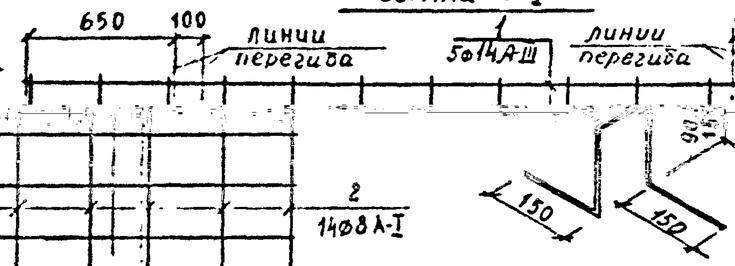

Сборные железобетонные изделия инженерных сооружений (по номенклатуре		Альбом ПС-192
Арматурный чертеж плиты днища ДБ-14у	Стадия Р4 / Лист 69 / Листов	
	ОПСК	Мосинжпроект г Москва

Нач отд	Козелъ
Гл инж	Афонин
Ст инж	Хайруллин
Проект	Максимова
Провер	Бударина

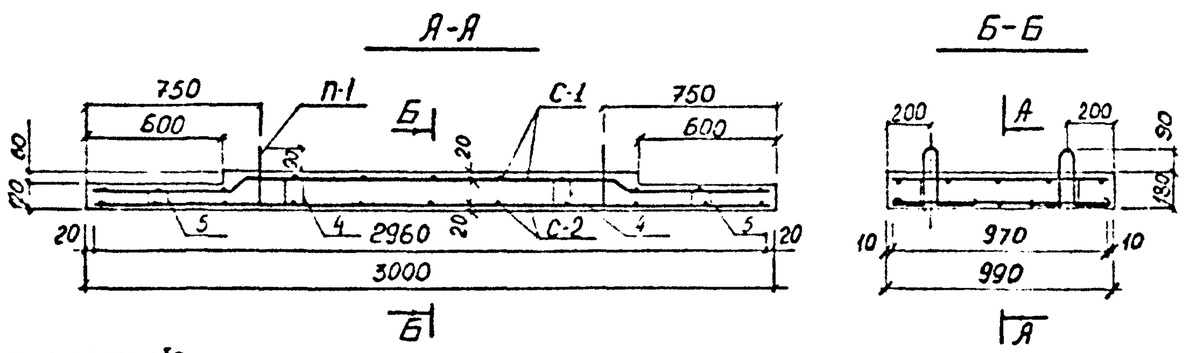

Спецификация стали на одно изделие

Марка	NN поз	ф, мм	Длина мм	Кол-во, шт на марку	Кол-во, шт на изд.	Общ. длина м	Общ масса ке	масса марки ке
С-1 (1шт)	1	14А-III	3000	5	5	15,0	18,15	22,36
	2	8А-I	970	11	11	10,67	4,21	
С-2 (1шт)	2	8А-I	970	11	11	10,67	4,21	10,06
	3	8А-I	2960	5	5	14,80	5,85	
Отдельн. стержни	4	8А-I	660	-	4	2,64	1,04	-
	5	8А-I	540	-	4	2,16	0,85	-
Петля П-1 (4шт)	6	10А-I	970	-	4	3,88	2,40	0,60

Выборка стали на одно изделие

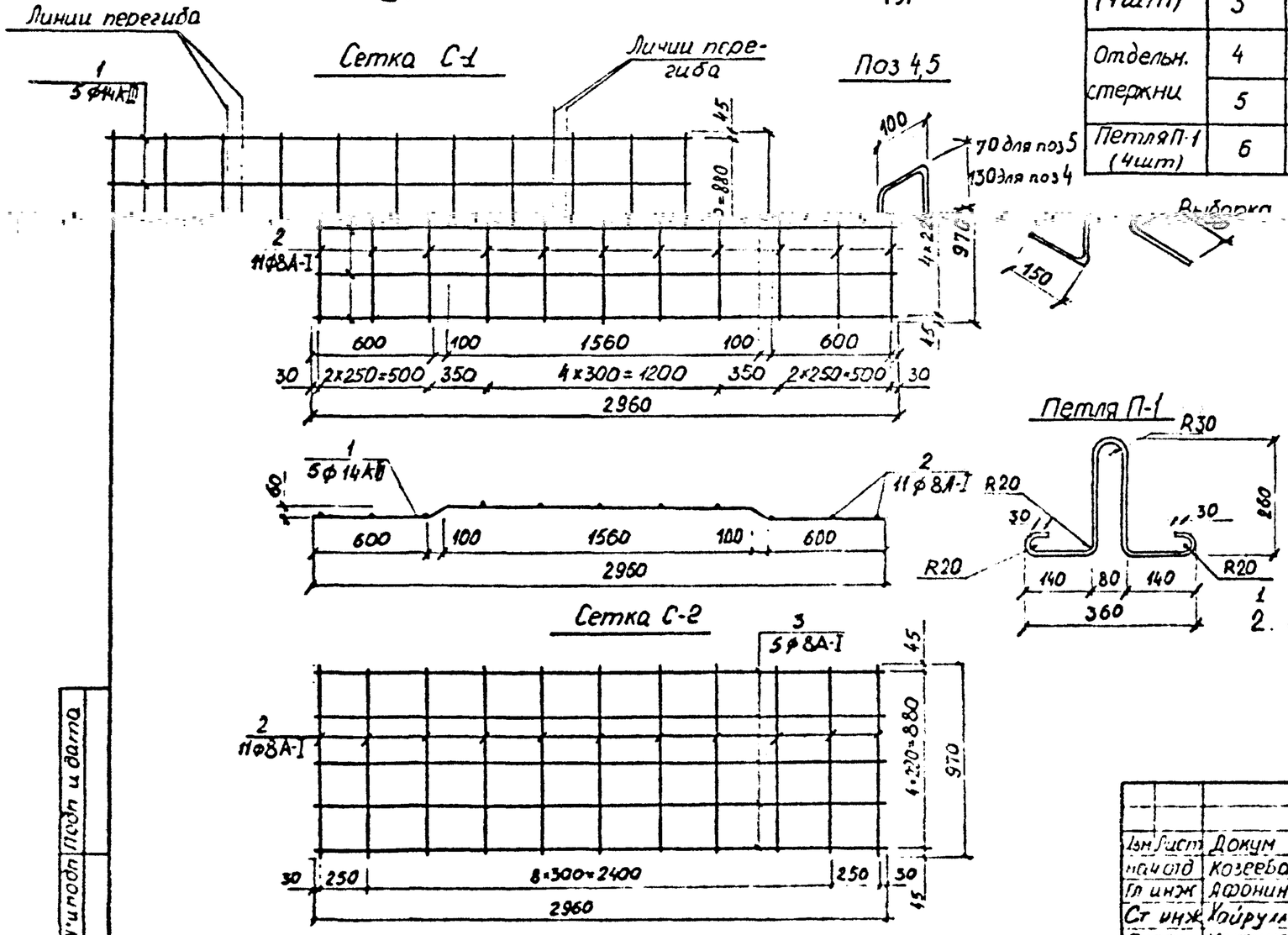

Арматурные изделия, кг					
Арматурная сталь					
Класс А-III			Класс А-I		
ф, мм		Итого	ф, мм		Итого
16	-	20	10	8	20
18,15	-	18,15	2,40	16,16	18,56

Примечания:

1. Опалубочный чертеж дан на листе N°18
2. Защитный слой рабочей арматуры равен 20

Изм.	Лист	Докум.	Подп.	Дата	Сборные железобетонные изделия инженерных сооружений (по номенклатуре Главмосинжстроя)		
Нач. отд		Козеева			Арматурный чертеж плиты днища ДБ-16у	Стадия	Лист
Гл. инж.		Афонин				Р.Д.	70
Ст. инж.		Хайруллин				ОНСК	Мосинжпроект г. Москва
Проект.		Максимова					
Пров.		Быкадоров					

Инв. № подл. | Подп. и дата

Все-
20

36,7 Г

мм

Альбом ПС-192

Ад. № °

нжпроект
осква

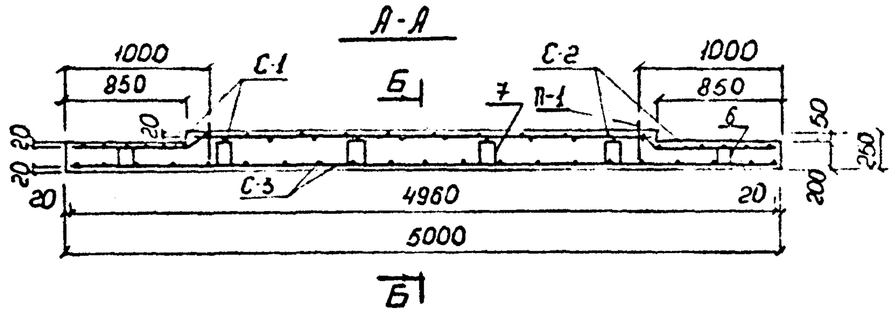

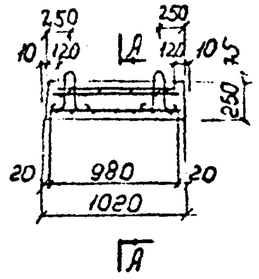

Сетка С-1

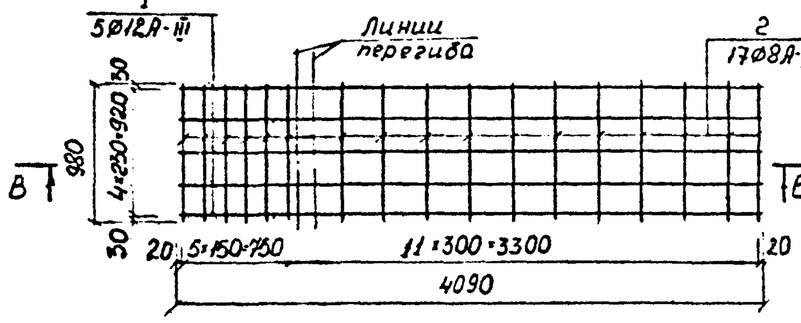

Сетка С-2

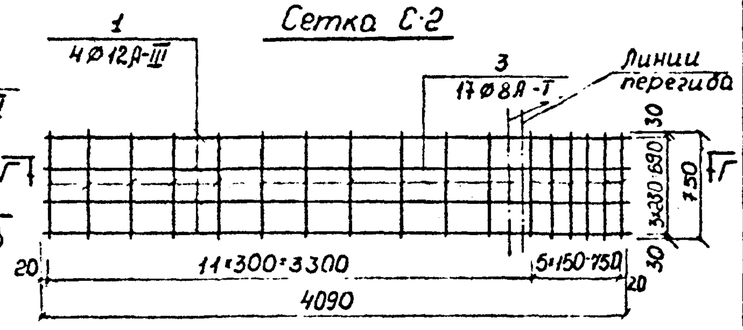

Г-Г

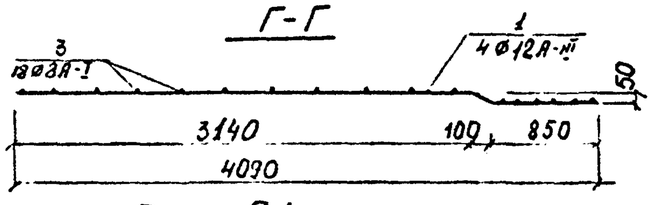

В-В

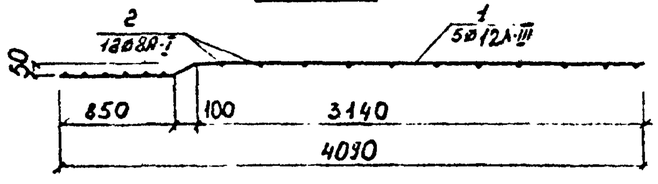

Петля П-1

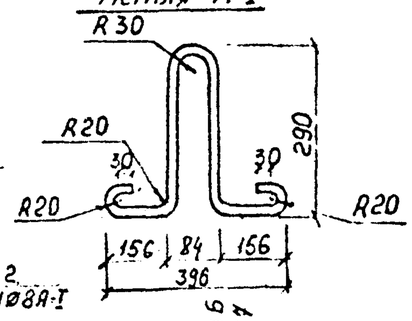

Сетка С-3

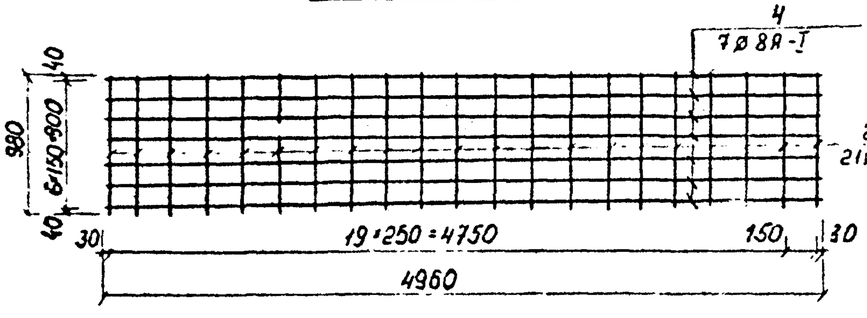

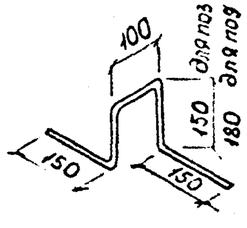

Спецификация стали на одно изделие.

Марка	№№ поз	∅ мм	Длина, мм	Кол-во, шт на марку	Кол-во, шт на изд.	Общ. длина, м	Общ. масса кг.	Масса марки, кг
С-1 (1шт)	1	12А-III	4100	5	5	20,50	18,20	31,39
	2	8А-I	980	17	17	16,66	6,58	
С-2 (1шт)	1	12А-III	4100	4	4	16,40	14,56	24,88
	3	8А-I	750	17	17	12,75	5,04	
С-3 (1шт)	4	8А-I	4980	7	7	34,86	13,77	21,90
	2	8А-I	980	21	21	20,58	8,13	
Петля П-1 (4шт)	5	12А-I	1060	-	4	4,24	3,77	0,94
Отдельные стержни	6	8А-I	700	-	4	2,80	1,11	-
	7	8А-I	760	-	8	6,08	2,40	

Выборка стали на одно изделие, кг

Арматурные изделия					Всего
Арматурная сталь					
Класс А-III		Класс А-I			
∅, мм	Итого	∅, мм		Итого	
12		8	12		
32,76	32,76	37,03	3,77	40,80	73,56

Примечания:

1. Опалубочный чертеж дан на листе N-18
2. Защитный слой рабочей арматуры принят 20мм

				Сборные железобетонные изделия инженерных сооружений (по номенклатуре Главмосинжпроект).	Альбом ПС-192	
Изм	N докум	Подп.	Дата			
Нач отд	Козеева				Стадия	Лист	Лист N
Гл. инж.	Афонин			Арматурный чертеж плиты днища ДБ-17у	Р.Ч.	71	
Ст. инж.	Хайруллин				ОНСК	Мосинжпроект г. Москва	
Проект	Максинова						
Пробер							

Инв. N подл. | Подпись и дата

Ø, мм		
8	Итого	Всего
3,54	3,54	22,26
9,57	9,57	46,69
2,08	2,08	84,51

ДЕЛИЕ

ДЛЯ ЛАССА Г	МАССА МАРКИ КГ
52	10,30
88	
88	
32	
00	—

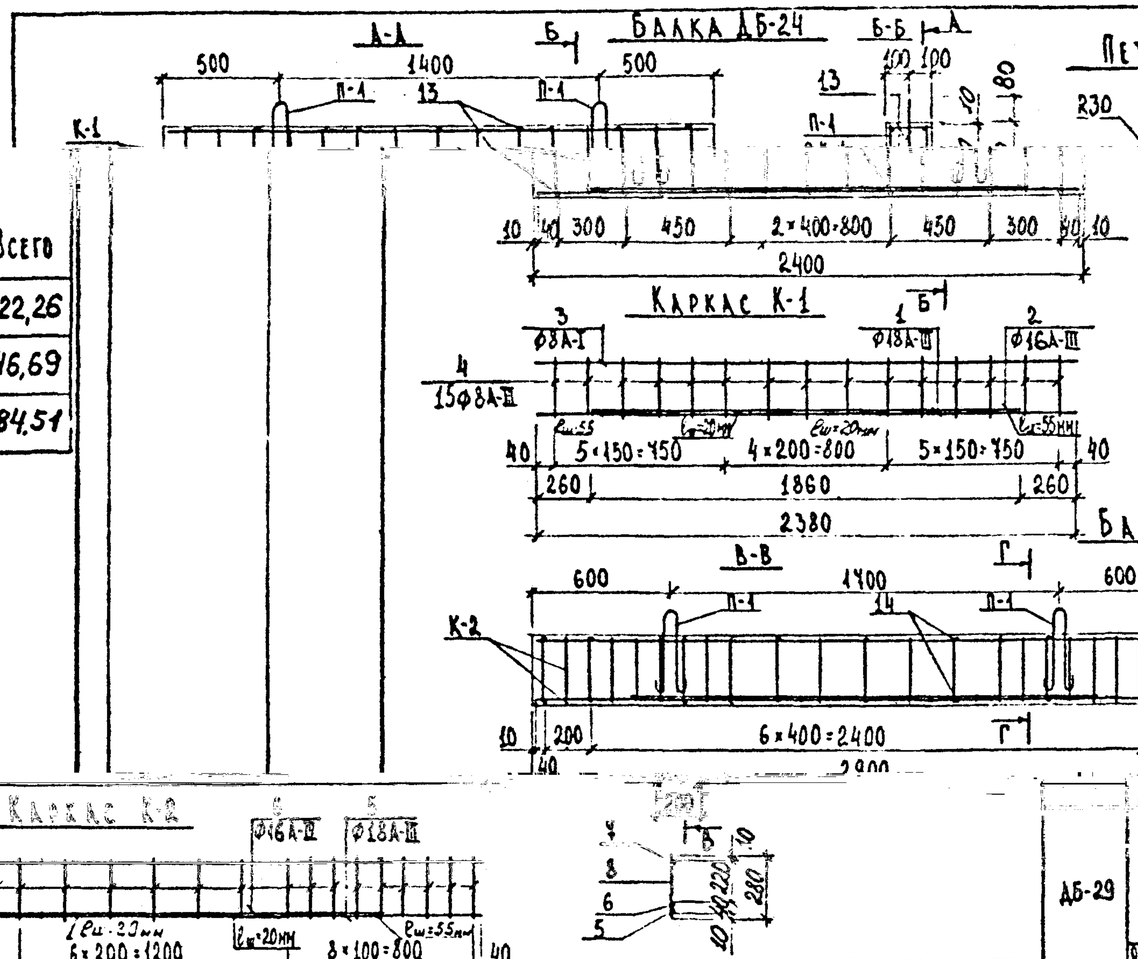

ВЫБОРКА СТАЛИ НА ОДНО ИЗДЕЛИЕ

Марка изделия	Арматурная сталь, кг					
	Класс А-III				Класс А-I	
	Ø, мм					
	20	18	16	14	8	Итого
ДБ-24	—	9,52	5,88	—	3,32	18,72
ДБ-29	—	17,28	9,39	10,45	—	37,12
ДБ-34	73,80	—	—	—	8,63	82,43

СПЕЦИФИКАЦИЯ СТАЛИ НА ОДНО ИЗ

Марка изделия	Марка	№ поз.	Ø, мм	Длина, мм	Кол-во, шт.		Общая длина м	Об ма кг
					на марку	на изд.		
ДБ-24	К-1 (2 шт.)	1	18 А-III	2380	1	2	4.76	9.
		2	16 А-III	1860	1	2	3.72	5.
		3	8 А-I	2380	1	2	4.76	1.
		4	8 А-III	280	15	30	8.40	3.
	Отдельн. стержень	13	8 А-I	180	1	14	2.52	1.
ДБ-29	К-2 (3 шт.)	5	18 А-III	2380	1	3	8.64	17.28
		6	16 А-III	1980	1	3	5.94	9.39
		7	14 А-III	2880	1	3	8.64	10.45
		8	8 А-I	280	23	69	19.32	7.63
	Отдельн.	14	8 А-I	180	1	23	4.14	1.52
ДБ-34	П-1 (2 шт.)	16	8 А-I	830	-	2	1,66	0,66
	К-3 (3 шт.)	9	20 А-III	3380	1	3	11.64	28.75
		10	20 А-III	2200	1	3	6.60	16,30
		11	20 А-III	3380	1	3	11.64	28.75
		12	8 А-III	280	26	78	21.84	8.63
	Отдельн. стержень	15	8 А-I	180	1	20	3.60	1.42
	П-1	16	8 А-I	830	-	2	1,66	0,66

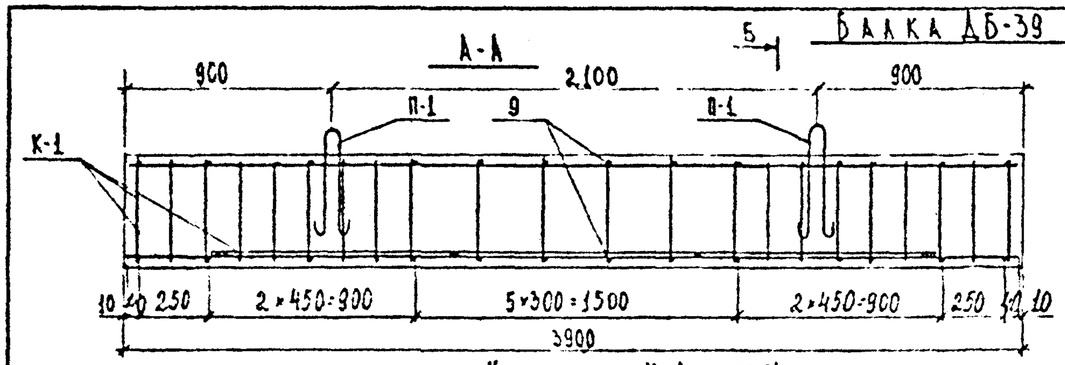

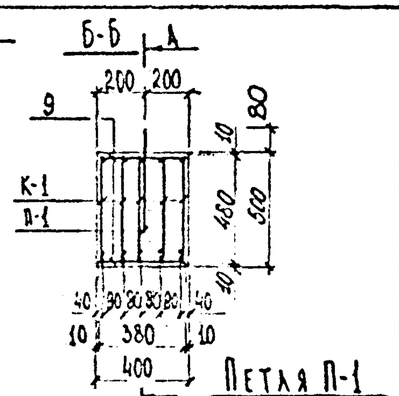

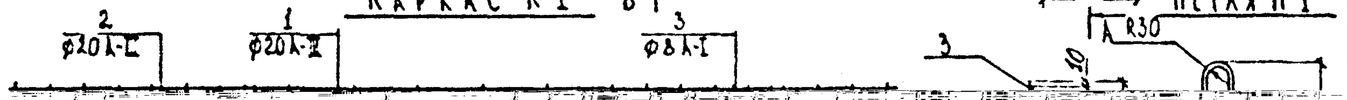

Выборка стали на одно изделие

Марка изделия	Арматурная сталь, кг									
	Класс А-III						Класс А-I			
	ф, мм					Итого	ф, мм		Итого	Всего
	22	20	18	12	10		12	8		
ДБ-39	–	86,45	–	–	–	86,45	1,90	32,12	34,02	120,47
ДБ-44	–	36,06	87,6	19,45	34,06	177,17	1,90	3,90	5,80	182,97

Балка ДБ-49

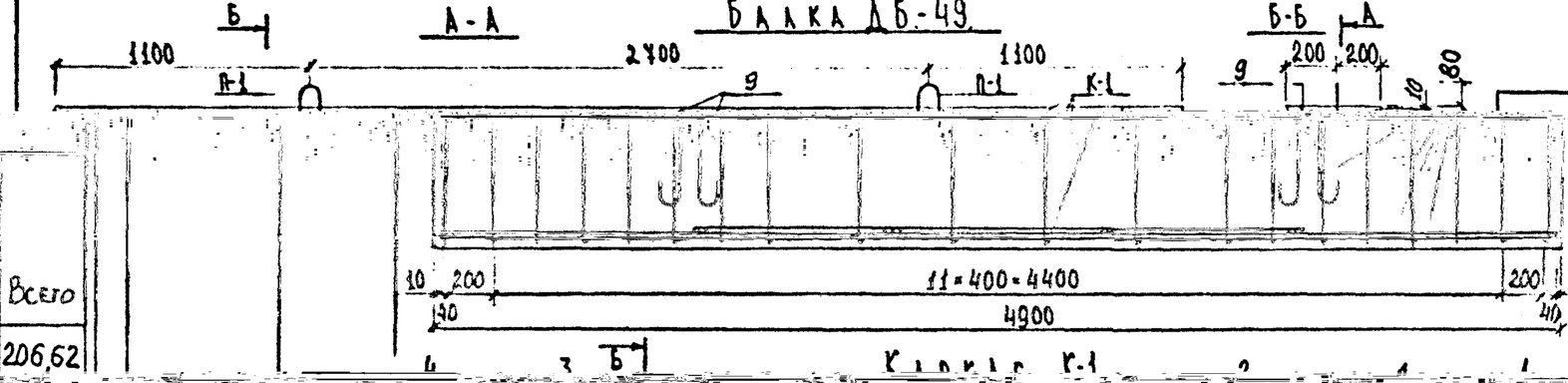

Выборка стали на одно изделие

Марка изделия	Класс А-III ф, мм					Итого	Класс ф, мм	
	22	20	18	16	10		16	1
ДБ-49	—	12,56	25,60	—	35,79	181,93	—	3,0
ДБ-54	52,15	6,56	3,07	1,54	132,89	206,62	—	3,0

Спецификация стали на одно изделие

Марка изделия	Марка	№ поз.	ф мм	Длина мм	Кол-во, шт. на марку	Кол-во, шт. на изд.	Общая длина м	Общая масса кг	Масса марки кг
		1	20 А-III	4880	2	10	48,80	120,54	
		2	16 А-III	2560	1	5	12,80	25,6	
		3	10 А-I	380	1	28	10,64	6,56	—
		4	14 А-I	1270	—	2	2,54	3,07	1,54
		5	20 А-III	5380	2	10	53,80	132,89	
		—	—	—	—	—	—	—	
		6	22 А-III	3500	1	5	17,50	52,15	53,38
		7	16 А-II	5380	1	5	26,90	42,50	
		8	10 А-II	580	22	110	63,80	39,36	
		9	10 А-I	380	1	28	10,64	6,56	—

Балка ДБ-54

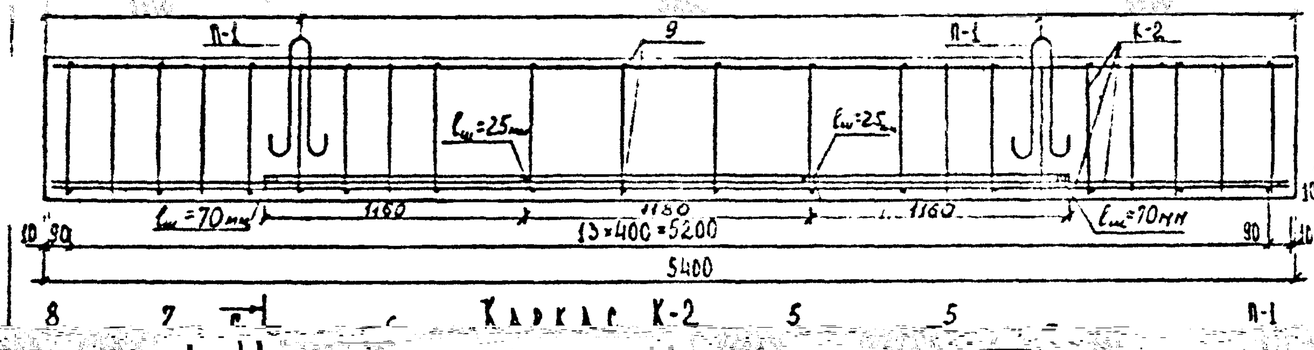

Отдельн. стерж.	9	10 А-I	380	1	28	10,64	6,56
П-1 (2 шт.)	10	14 А-I	1270	—	2	2,54	3,07
К-2 (5 шт.)	5	20 А-III	5380	2	10	53,80	132,89
	—	—	—	—	—	—	—
	6	22 А-III	3500	1	5	17,50	52,15
	7	16 А-II	5380	1	5	26,90	42,50
	8	10 А-II	580	22	110	63,80	39,36
Отдельн. стерж.	9	10 А-I	380	1	28	10,64	6,56

Стержни поз. 1,2,5,6 сварить электродуговой сваркой в 4-х местах.

Нач. отд.	Козеева	
Гл. спец.	Афонин	
Ст. инж.	Хайрулин	
Проектир.	Мельникова	
Проверил	Максимова	

Сборные железобетонные изделия инженерных сооружений (по номенклатуре Главмосинхстроя)

Арматурные чертежи балок ДБ-49, ДБ-54

Стадия	Лист	Листов
Р.Д.	7	
ОНСК	МОСИНХПРОЕКТ г. Москва	

Альбом ПС-192

Архив. №

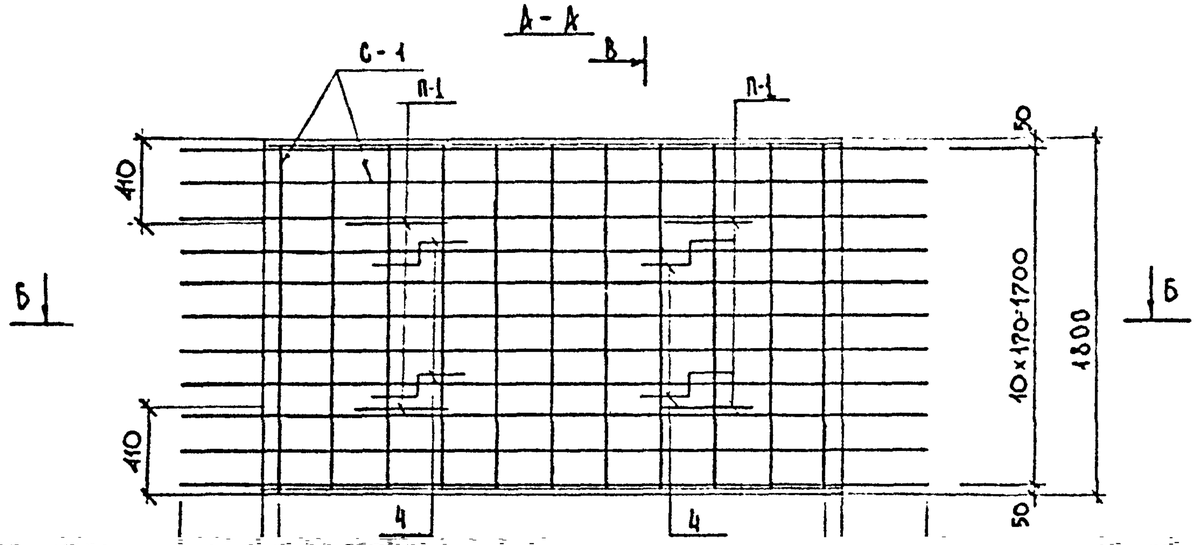

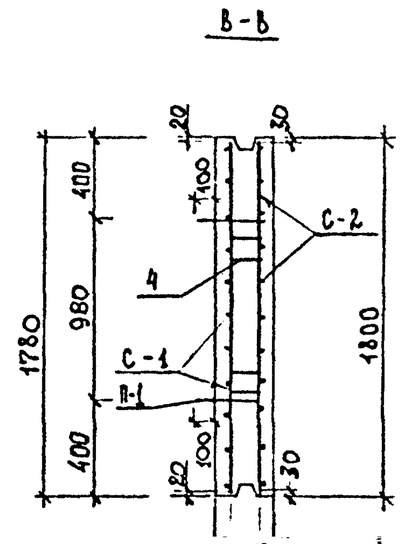

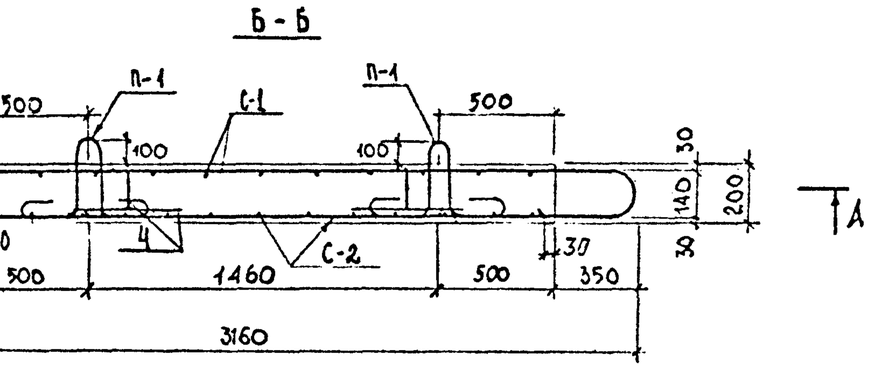

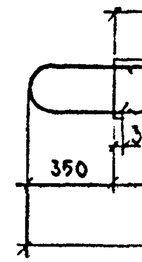

Выборка стали на одно изделие

Арматурная сталь, кг						
Класс А-III			Класс А-I			
Ø, мм		Итого	Ø, мм		Итого	Всего
16	10		8	12		
66,55	13,33	79,89	19,02	3,94	22,96	102,84

Примечания.

1. Чертеж арматурных изделий дан на листе

2. Опалубочный чертеж плиты днища дан на листе №20

Нач. отд.	Козеева		
Гл. спец.	Афонин		
Ст. инж.	Хакрудлин		
Проектир.	Климачева		
Проверил	Мельникова		

Сборные железобетонные изделия инженерных сооружений (по номенклатуре Гальносинжстроя)

Альбом ПС-192

Арматурный чертеж плиты днища СД. Разрезы.

Стадия	Лист	Арх №
Р.Д.	75	

ОНСК

Мосинжпроект г. Москва

Инв. № подл. | Подпись и дата

С-1

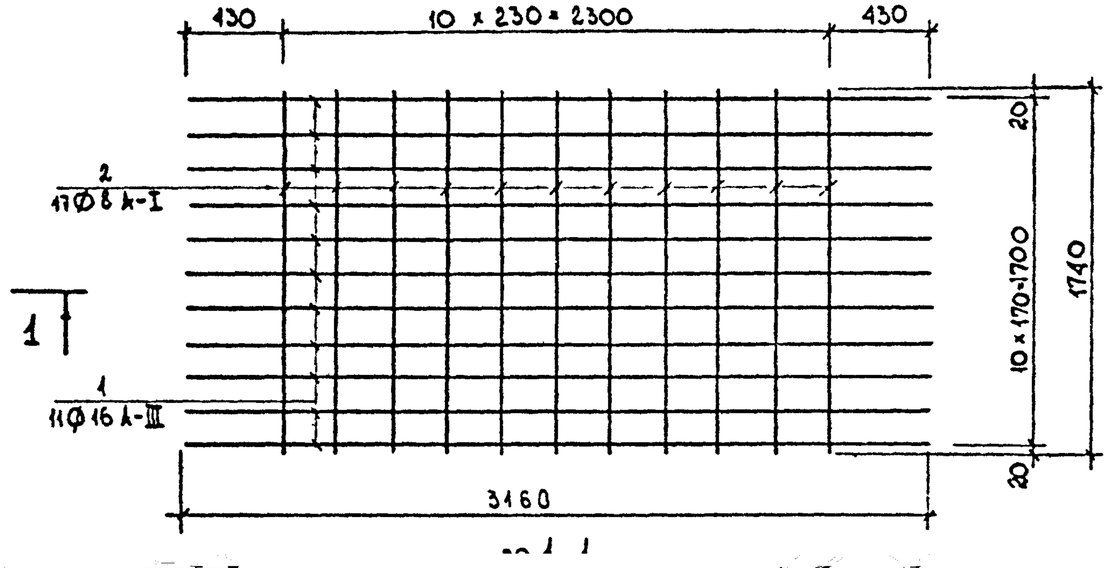

Спецификация стали на одно изделие

Марка	№ поз	Ø мм	Длина мм	К-во, шт на марку	К-во, шт на изделие	Общая длина м	Общая масса кг	Масса марки кг
С-1 (1 шт)	1	14 А-III	5000	11	11	55,00	66,55	78,23
	2	8 А-I	1740	17	17	29,58	11,68	
С-2 (1 шт)	2	8 А-I	1740	9	9	15,66	6,19	19,52
	3	10 А-III	2400	9	9	21,60	13,33	
Отдельный стержень	4	8 А-I	730	–	4	2,92	1,15	–
П-1 (4 шт)	5	12 А-I	1110	–	4	4,44	3,94	0,99

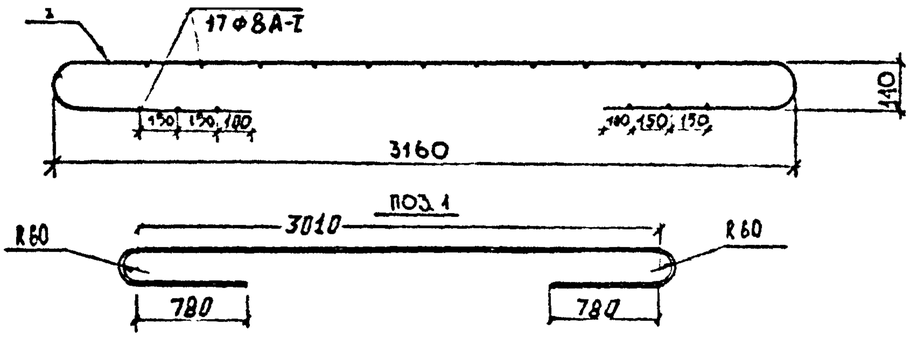

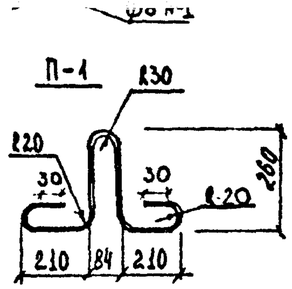

С-2

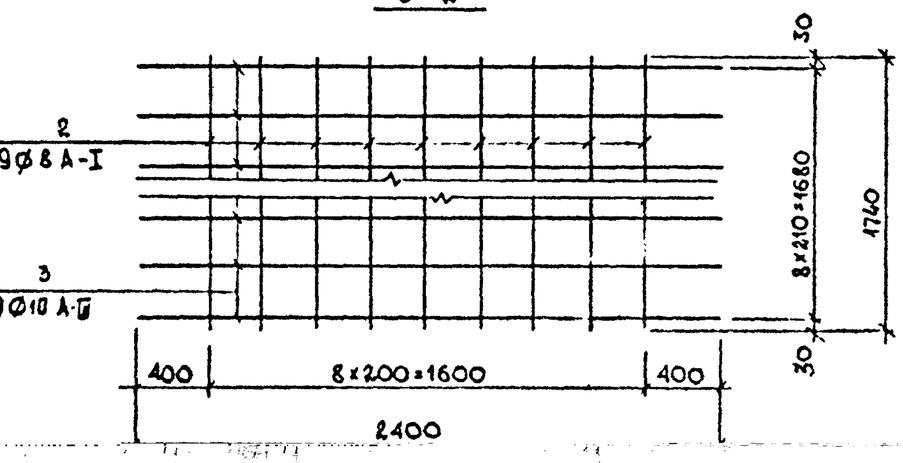

Примечания

1. Данный чертеж читать совместно с листом № 75
2. Опалубочный чертеж плиты днища дан на листе №20.

				Сборные железобетонные изделия инженерных сооружений (по номенклатуре Главмосинжстроя)		Альбом ПС-192
Нач. отд.	Козеева					
Гл. инж.	Афонин			Арматурный чертеж плиты днища СД. Гретки	Стадия: Р.Ч.	Лист: 76
Ст. инж.	Хайруллин					

Инв. № подл. | Подпись и дата | Взам. инв. №

2 - 2

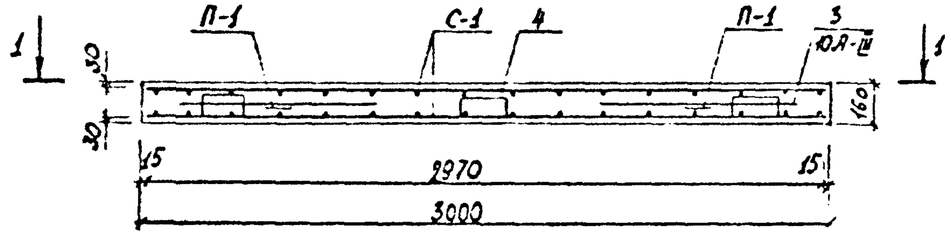

3 - 3

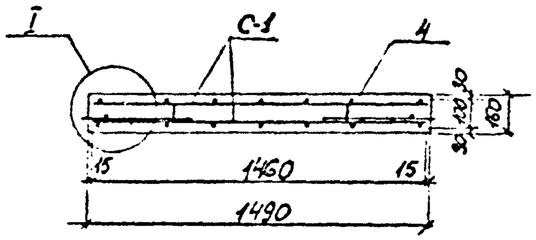

I

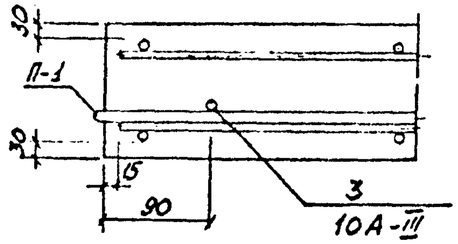

1 - 1

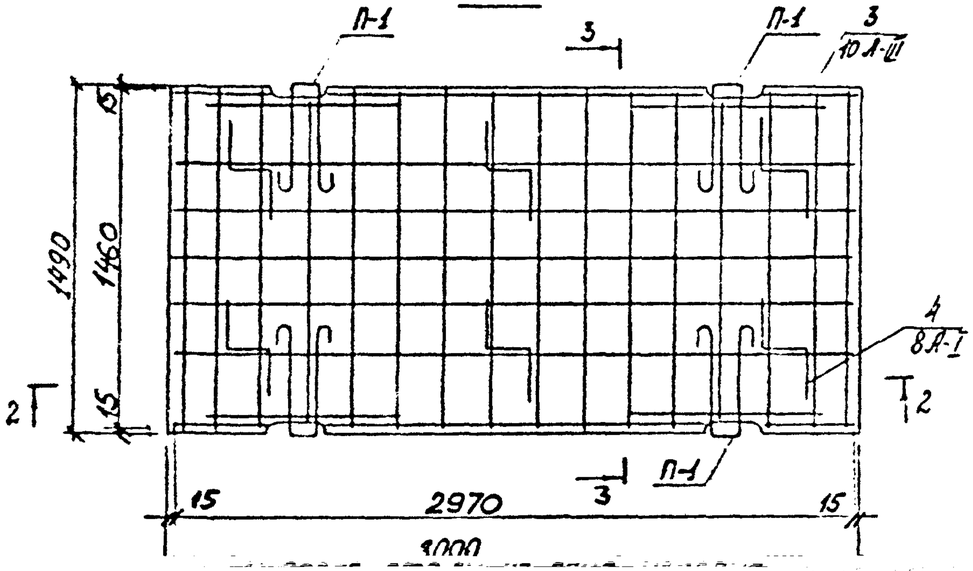

С-1

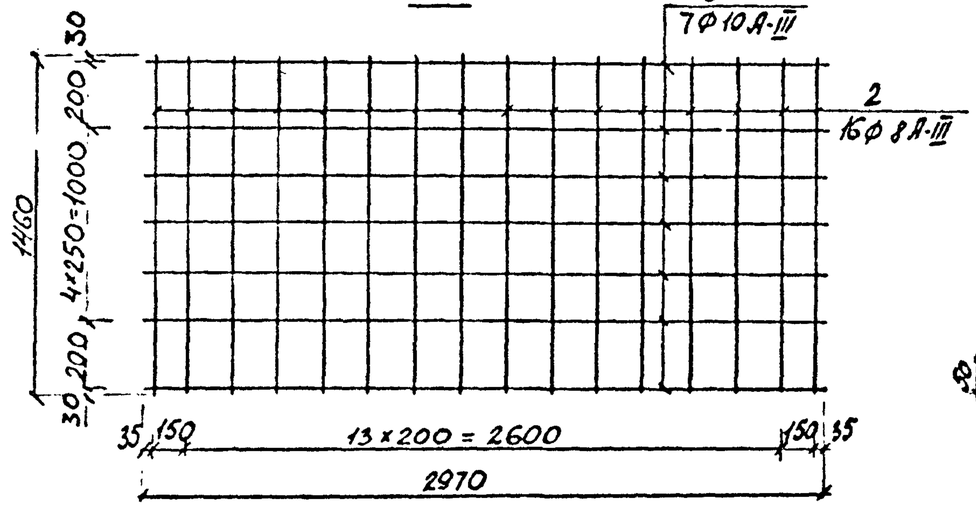

П-1

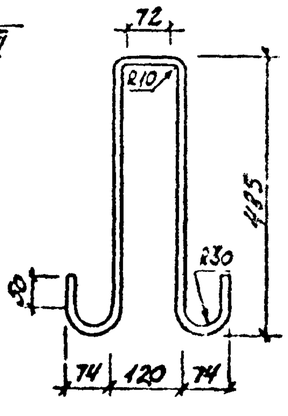

Спецификация стали на одно изделие

Марка	№ поз.	Ø мм	Длина	Количество	Общая длина	Общая масса кг	Масса марки кг
С-1	1	10А-III	12А-II	2970	7	14	41,58	25,65	36,92
	2	8А-I	8А-I	740	—	16	11,84	4,66	4,66
	3	10А-III	12А-II	850	—	4	3,40	2,10	3,02
	4	8А-I	8А-I	740	—	6	4,44	1,75	1,75
П-1 (14 шт)	5	14А-I	14А-I	1300		4	5,20	6,29	6,29

Марка	Арматурная сталь, кг										Всего
	Класс А-III				Класс А-II		Класс А-I				
	Ø мм			Итого	Ø мм		Итого	Ø мм		Итого	
	10	8	12		12	10		III	8		
С-1	41,58	11,84		53,42	36,92		36,92				90,34
Отдельн. стержни			3,02	3,02				0,525	0,23	0,755	3,775
		4,44		4,44		1,75	1,75		0,29	0,29	6,48
	6,29			6,29				1,57		1,57	7,86
Итого	47,87	16,28	3,02	67,17	36,92	1,75	38,67	2,095	0,52	2,615	108,455
Вар 1	52,67	17,91	3,32	73,89	40,61	1,93	42,54	2,30	0,57	2,87	119,30
Вар 2	52,67	17,91	3,32	73,89	40,61	1,93	42,54	2,30	0,57	2,87	119,30
ДСН-6	27,75	16,45	46,20	38,34	4,83	68,77	5,29	1,75	3,04	54,24	76,81

Сборные железобетонные изделия инженерных сооружений по номенклатуре Главмосинжстроя

Альбом ПС-192

Рабочий чертеж

Арматура класса А-II по варианту 2 применяется

2-2

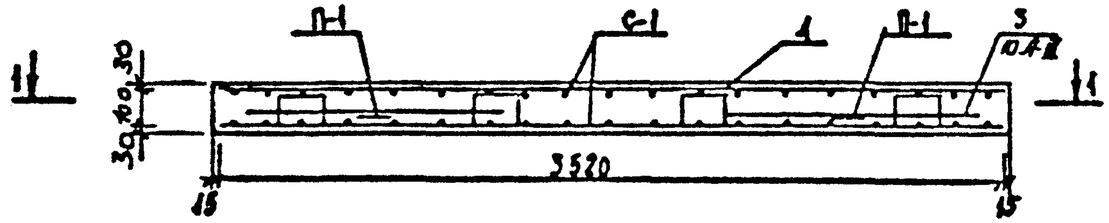

3-3

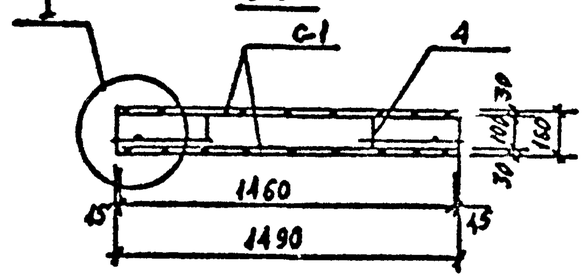

I

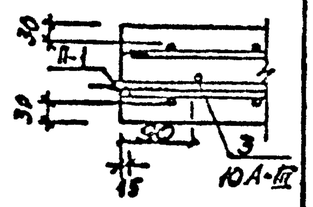

1-1

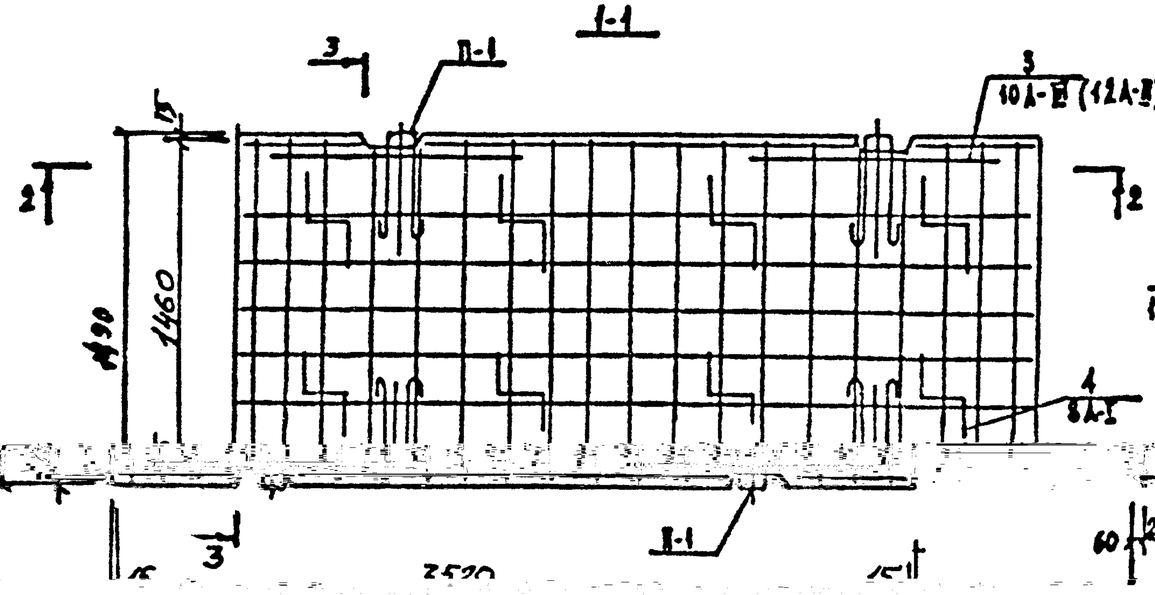

С-1

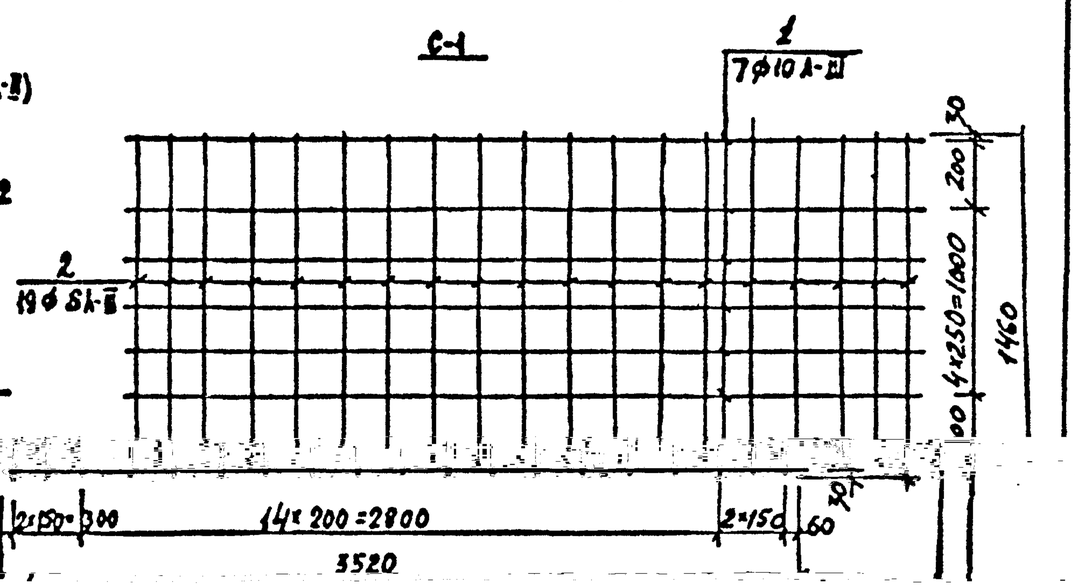

Марка изделия	Арматурная сталь, кг											
	Класс А-III вар 1			Класс А-II вар 2			Класс А-I			Всего	
	Ф мм		Итого	Ф мм		Итого	Ф мм		Итого		
	10	8		12	10		14	8		вар 1	вар 2
ДСП-8у	32,51	21,91	54,42	46,78	34,23	81,01	6,29	2,34	8,63	63,05	89,64

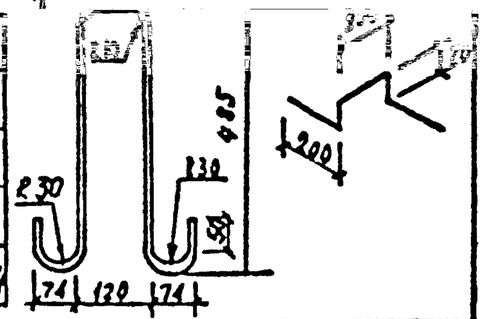

Марка	Поз.	Ф мм вар 1	Ф мм вар 2	Длина мм	Количество на марку
С-1 12 шт.	1	10А-III	12А-II	3520	7
	2	8А-III	10А-I	1460	19
Отдельн. стержни	3	10А-II	12А-II	850	-
	4	8А-I	8А-I	740	-
	5	14А-I	14А-I	1300	-

				Сборные железобетонные изделия инженерных сооружений / по номенклатуре ГлавМосинжстроя/		Альбом ПС-192
Нач.отд.	Козлова			Арматурный чертёж плиты временных дорог ДСП-8у	Стадия	Лист	Арх.№
Гл.инж.	Афонин					7К	
Нач.сект.	Жохов				ВИСИ	Мосинжпроект г. Москва	
Проектир.	Подкузова						
Провер.	Кожевина						

Примечание
Арматура класса А-II во вари
отсутствия арматуры класс

1-1

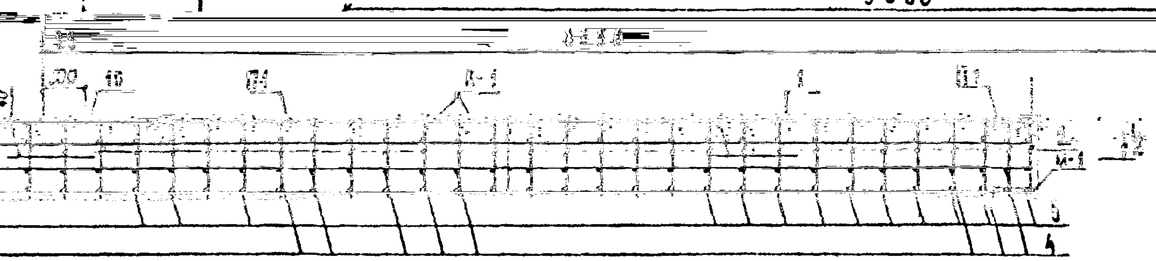

2-2

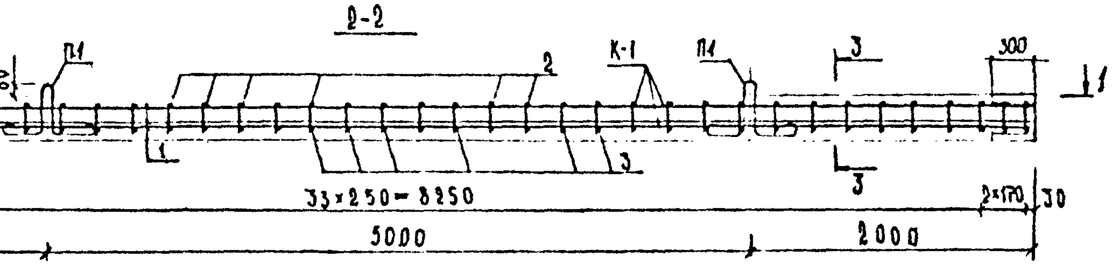

Спецификация стали на одно изделие

Марка	№ поз.	Ø, сечение мм	Длина мм	Кол-во, шт. на марку	Кол-во, шт. на изд.	Общая длина м	Общая масса кг	Масса марки кг
	8	10 AI	564	38	38	21.28	13.13	
М-1 (4 шт.)	4	10 AI	175	76	76	13.30	8.21	4.73
	5	10 AI	145	76	76	11,02	6,80	
	6	L75×75×5	300	1	4	1.20	6.96	
	7	L56×56×5	300	1	4	1.20	4.15	
	8	12 AII	710	2	8	5,68	5,04	
	9	12 AII	260	3	12	3.12	2.77	
Труба D=6	10	$D_н$=102	145	1	1	0,15	2,06	2,06
П-1 (2 шт)	11	14 AI	1380	–	2	2.76	3.34	1,67

Выборка стали на одно изделие, кг

Арматурные изделия						Закладные изделия					Всего
Арматурная сталь						Профильная сталь			Арм. сталь кл. AII	Итого	
кл. AII	кл. AI			Итого	Итого						
Ø	Итого	Ø				L75×75×5	L56×56×5	Труба $D_н$=102	Ø		
25		10	14						12		
275,66	275,66	41,97	3.34	45.31	320,97	6,96	4.15	2,06	7.81	20.98	341,95

Примечание.

Оплалубочный чертеж дан на листе № 22

М-1

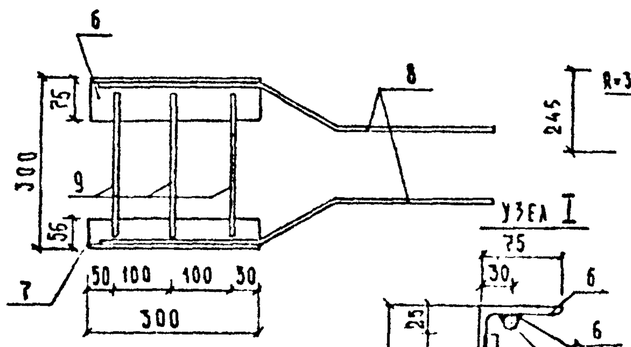

П-1

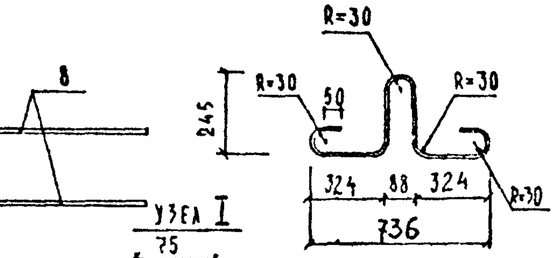

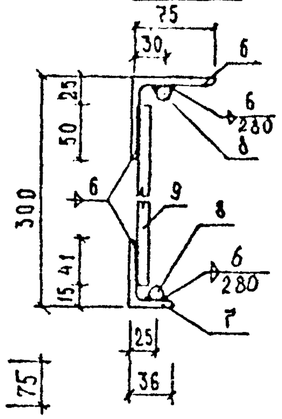

Поз. 3

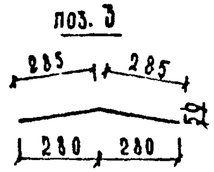

Поз. 8

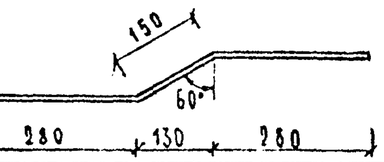

			Сборные железобетонные изделия инженерных сооружений (по номенклатуре Главмосинжстроя)		Альбом ПС-192
Нач. отд.	Козеева		Арматурный чертеж разделительной перемычки РП-1	Стадия Р.Д	Лист 79	Арх. №
Гл. инж.	Афонин			ОИСК	Мосинжпроект г. Москва
Проектир.	Бударжа				
Проверил	Перегудова				

3-3

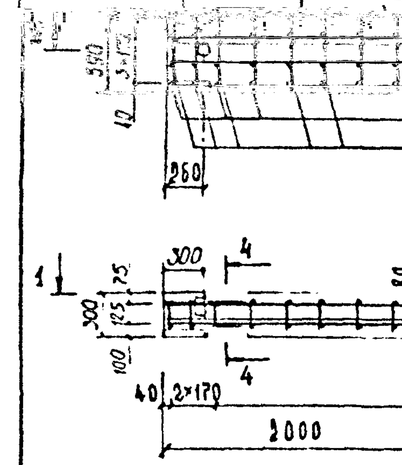

4-4

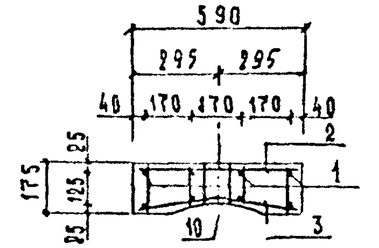

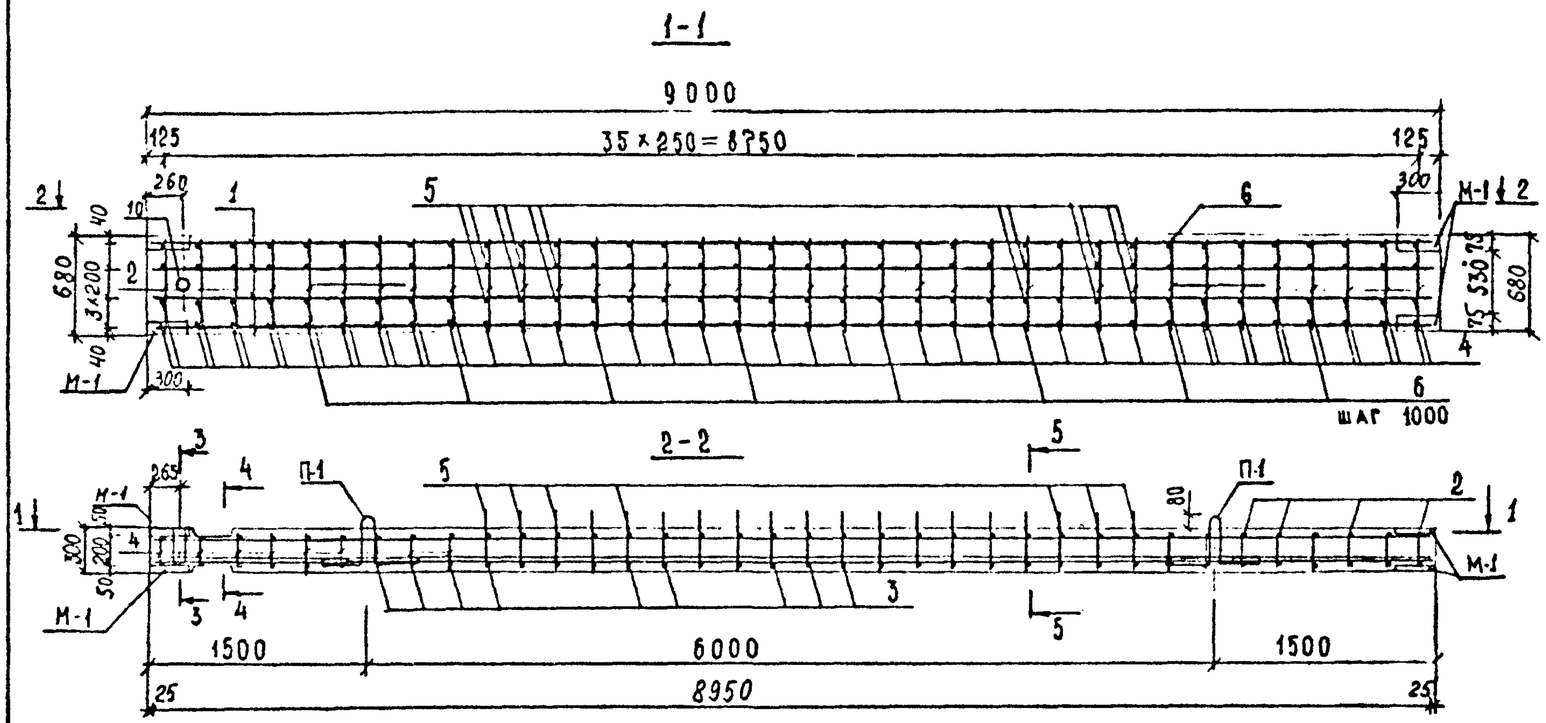

СПЕЦИФИКАЦИЯ СТАЛИ НА ОДНО ИЗДЕЛИЕ

МАРКА	№ поз.	Ø сечение мм	ДЛИНА мм	КОЛ-ВО ШТ. на марку	КОЛ-ВО ШТ. на изд.	ОБЩАЯ ДЛИНА м	ОБЩАЯ МАССА кг	МАССА МАРКИ кг
К-1 (1 шт.)	1	25 AII	8950	8	8	71.60	275.66	345,99
	2	12 AII	690	36	36	23,40	20,78	
	3	12 AII	660	36	36	23,76	21,10	
	4	12 AII	150	90	90	13,50	11,99	
	5	12 AII	370	38	38	14,06	12.48	
	6	12 AI	280	16	16	4.48	3.98	
М-1 (4 шт.)	7	L75×50×8	300	2	8	2,40	17.83	6,60
	8	12 AI	280	3	12	3,36	2,96	
	9	12 AI	710	2	8	5,68	5,04	
Труба δ=6	10	Dн=102	195	1	1	0,19	2,67	2,67
П-1 (2 шт.)	11	16 AI	1460	—	2	2,92	4,61	8,31

ВЫБОРКА СТАЛИ НА ОДНО ИЗДЕЛИЕ, КГ

АРМАТУРНЫЕ ИЗДЕЛИЯ						ЗАКЛАДНЫЕ ИЗДЕЛИЯ				ВСЕГО
АРМАТУРНАЯ СТАЛЬ						ПРОФИЛЬНАЯ СТАЛЬ		АРМАТ. СТАЛЬ кл. AI	ИТОГО	
кл. AII			кл. AI		ИТОГО					
Ø		ИТОГО	Ø	ИТОГО		L75×50×8	труба Dн=102	Ø		
12	25		16					12		
70,33	275.66	345,99	4.61	4.61	350,60	17.83	2,67	8,00	28,50	379,10

ПРИМЕЧАНИЕ

ОПАЛУБОЧНЫЙ ЧЕРТЕЖ ДАН НА ЛИСТЕ № 23.

НАЧ. ОТД.	КОЗЕЕВА		
ГА. ИНЖ.	АФОНИН		
ПРОЕКТИР	БУДАРИНА		

СБОРНЫЕ ЖЕЛЕЗОБЕТОННЫЕ ИЗДЕЛИЯ ИНЖЕНЕРНЫХ СООРУЖЕНИЙ (ПО НОМЕНКЛАТУРЕ ГЛАВМОСИНЖСТРОЯ)

АЛЬБОМ ПС-192

АРМАТУРНЫЙ ЧЕРТЕЖ РАЗДЕЛИТЕЛЬНОЙ ПЕРЕМЫЧКИ РП-2

СТАДИЯ	ЛИСТ	АРХ. N
Р.Ч.	80	
ОИСК	МОСИНЖПРОЕКТ г. Москва	

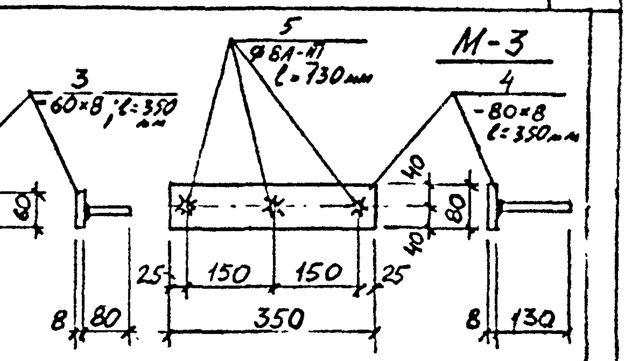

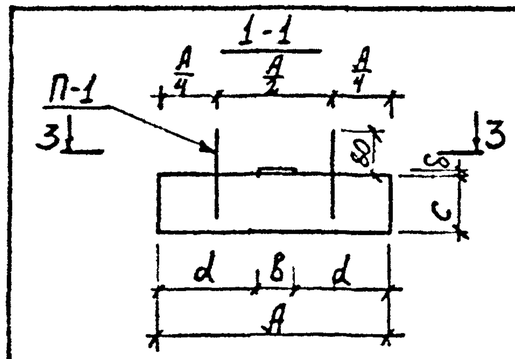

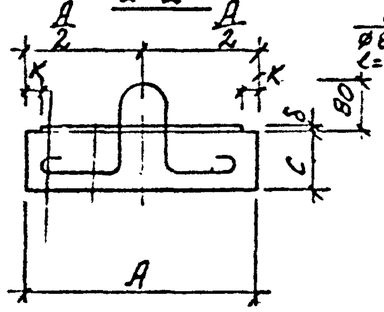

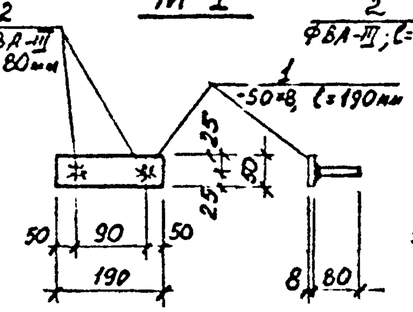

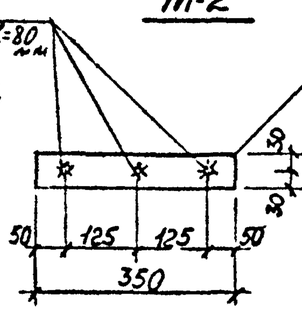

ли на одно изделие

Марка	Длина м	Масса кг	Марка кг
	0,19	0,60	0,66
	0,16	0,06	
	0,35	1,32	1,42
	0,24	0,10	

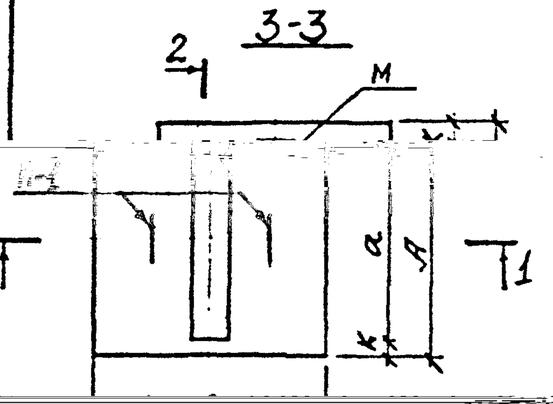

Петля П-1

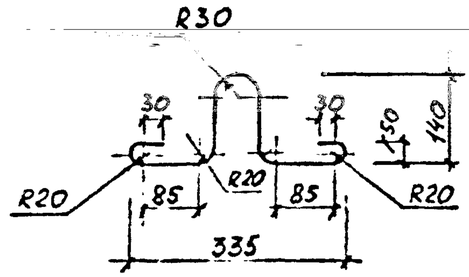

Спецификация ста

Марка	Поз.	Сечение	Длина мм	На марку шт.
М-1	1	-50×8	190	1
	2	ФВА-III	80	2
М-2	3	-60×8	350	1
	2	ФВА-III	80	3

Марка	Dу труб	А	С	б	а	в	d	К
ОПТ-2	125-200	300	100	8	190	50	125	55
ОПТ-3	250-300	400	100	8	350	60	170	25
ОПТ-4	350-400	500	140	8	350	80	210	75

Примечания:

1. Допускаемое отклонение от проектных размеров при изготовлении опорных подушек по длине, ширине и толщине ±5мм.
2. При отсутствии оборудования для приварки анкерных стержней в тавр закладные детали могут изготовляться в соответствии с чертежом лист №84.

Марка	Расход металла, кг: Закладные детали: Колич	Закладные детали: Общая	Подъемные петли: Колич	Подъемные петли: Общая	Расход на 1	Объем бетона М-300	Ж.б. изделия
ОПТ-1	М-1	1	0,66	—	—	—	0,66	0,0036	0,009
ОПТ-2	М-1	1	0,66	—	—	—	0,66	0,0090	0,023
ОПТ-3	М-2	1	1,42	П-1	2	0,32	1,74	0,0160	0,040
ОПТ-4	М-3	1	1,91	П-1	2	0,32	2,23	0,035	0,088

Инв.№ подл. | Подпись и дата | Взам.инв.№

Изм.	Лист	№докум.	Подп.	Дата	
Нач.отд.		Козеева			
Гл.инж.		Афонин			
Ст.инж.		Хайруллин			
Проект		Хайруллин			
Провер.		Бурцев			

Сборные железобетонные изделия инженерных сооружений (по номенклатуре Главмосинжстроя)

Альбом ПС-192

Опорные подушки для теплопроводов Ду=50÷400мм

Стадия	Лист	Арх. №
Р.Ч.	81	

ОНСК — Мосинжпроект, г. Москва

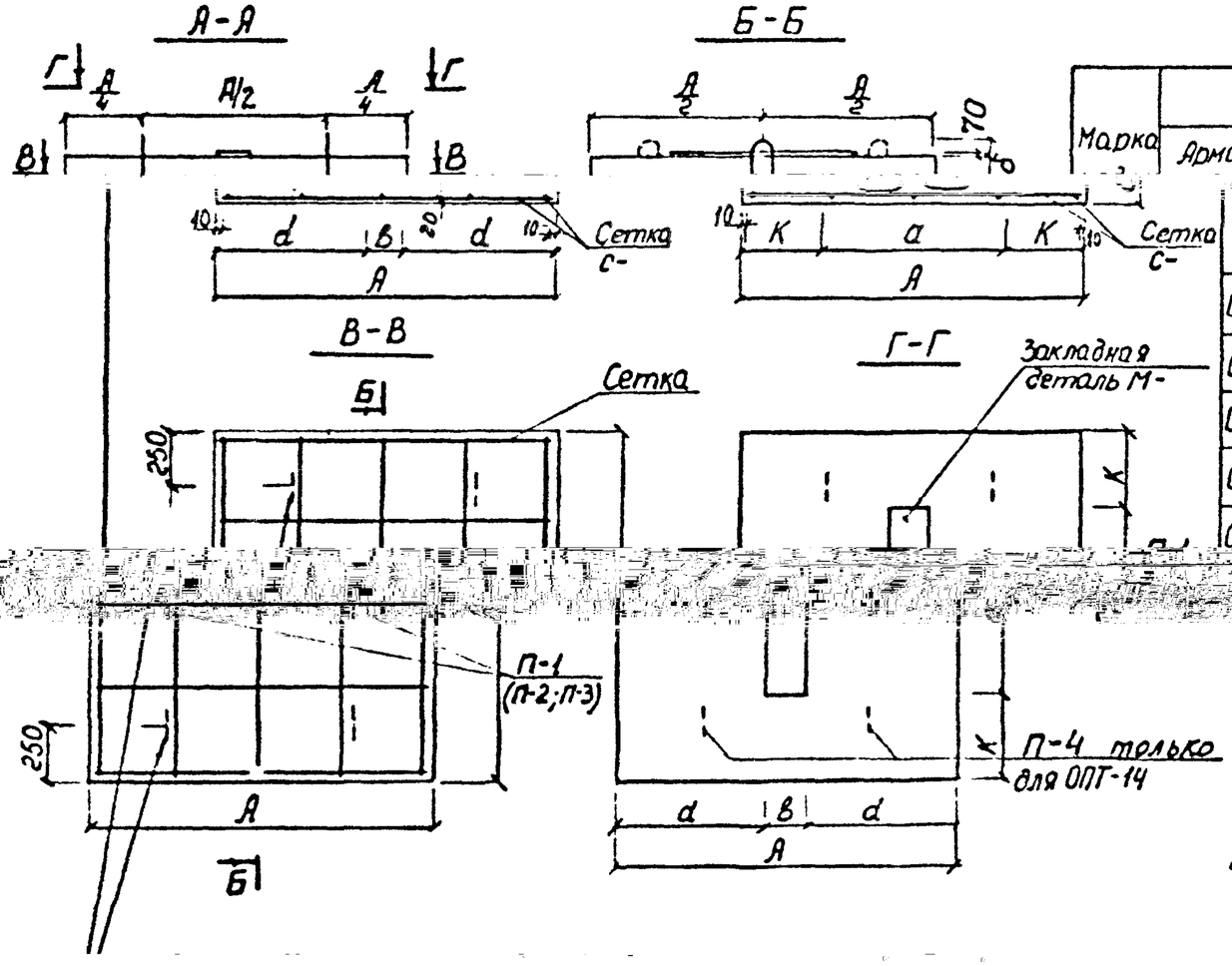

Характеристика изделия.

Марка	Расход металла, кг.									Объем бетона	Масса ж. б	М-200, изделия	
	Арматурные сетки			Закладные детали			Подъемные петли		Расход				
	Марка	Кол-во на 1 изделие	Общий вес кг	Марка	Кол-во на 1 изделие	Общий вес кг	Марка	Кол-во на 1 изделие	Общий вес кг			на 1 изделие, кг	Мрзм³	кг
ОПТ-5	С-1	1	1,99	М-4	1	2,97	П-1	2	0,34	5,30	0,059	0,148		
ОПТ-6	С-2	1	4,50	М-4	1	2,97	П-2	2	0,32	7,79	0,056	0,140		
ОПТ-8	С-3	1	5,43	М-5	1	5,96				12,05	0,113	0,284		
ОПТ-10	С-4	1	14,67	М-6	1	7,95	П-3	2	0,66	23,28	0,216	0,540		
ОПТ-12	С-5	1	18,86	М-7	1	9,03				28,55	0,216	0,540		

Примечания:

1. Сетки и каркасы см. лист № 83
2. Допускаемое отклонение от проектных размеров при изготовлении опорных подушек по длине, ширине и толщине ±5 мм
3. Настоящие чертежи опорных подушек предназначены для изготовления форм. В дальнейшем при заказе новых форм следует руководствоваться чертежами типовой серии 3.006.1 — 2/82 Харьковского Промстройниипроекта.

Марка	Ду	A	c	b	a	B	d	K
ОПТ-5	450-500	650	140	8	450	100	275	100
ОПТ-6	600	750	100	8	450	100	325	150
ОПТ-8	700-800	900	140	8	600	150	375	150
ОПТ-10	900-1000	1200	150	8	800	150	525	200
ОПТ-12	1200	1200	150	8	800	150	525	150
ОПТ-14	1400	1500	190	8	900	150	675	300

Изм. Лист № Докум. Подп. Дата

Нач. отд. Козеева
Гл. инж. Афонин
Ст. инж. Хайруллин
Проект. Москинжпроект

Сборные железобетонные изделия инженерных сооружений (по номенклатуре Главчосинжпроя) — Альбом ПС-192

Опорные подушки для трубопроводов Ду = 450 ÷ 1400 мм.

Стадия Р.Д. | Лист 82 | Арх. №

ОПСК | Москинжпроект

Инв. № подл. | Подпись и дата | Взам. инв. №

Сетки С-1 ÷ С-6

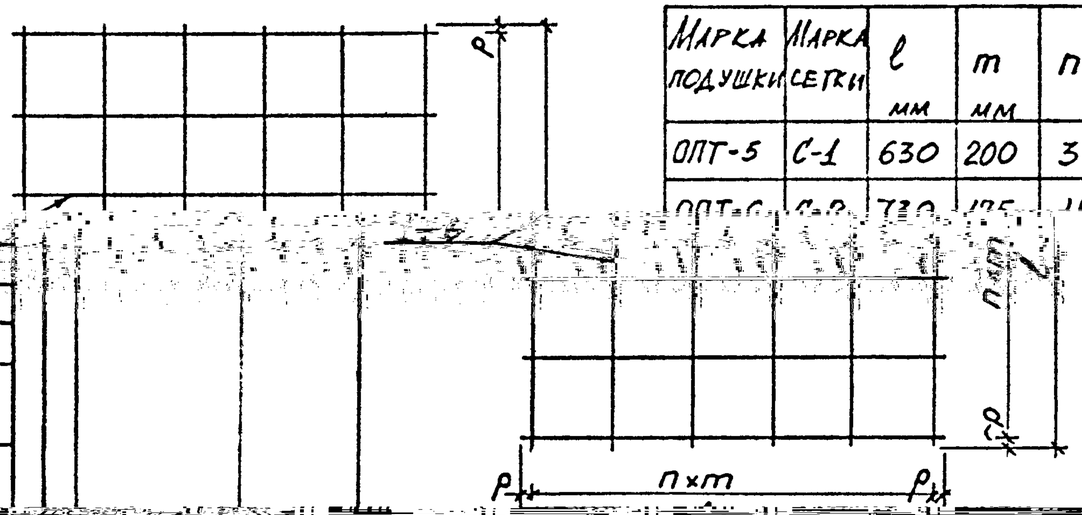

Геометрические размеры сеток.

Марка подушки	Марка сетки	ℓ мм	m мм	n	p мм
ОПТ-5	С-1	630	200	3	15
ОПТ-6	С-2	730	135	4	15
ОПТ-8	С-3	830	200	4	40
ОПТ-10	С-4	1180	180	6	50
ОПТ-12	С-5	1180	135	8	50
ОПТ-14	С-6	1480	150	9	65

Спецификация стали на одно изделие.

Марка	№ поз	ф, мм сечение	Длина мм	Кол-во на марку кг	Общая длина м	Общая масса кг	Масса марки кг
С-1	1	ф8 А-III	630	8	5,04	1,99	1,99
С-2	2	ф10 А-III	730	10	7,30	4,50	4,50
	3	ф8 А-III	16,52		14,67	14,67	
	4	ф12 А-II	21,24		18,86	18,86	
С-3	5	ф12 А-II	29,60		26,29	26,29	
	6	ф8 А-III	0,45	2,97	2,83	2,97	
	7	-100×8	0,36		0,14		
М-4	8	ф8 А-III	0,60	5,96	5,65	5,96	
	9	-150×8	0,78		0,71		
М-5	10	ф8 А-III	17,0		15,1	15,1	
С-4	4	ф12 А-II	1180		1180		14
С-5	5	ф12 А-II	1180		1180		18
С-6	6	ф12 А-III	1480		1480		20
М-4	7	-100×8	450		450		1
	8	ф8 А-III	90		90		4
М-5	9	-150×8	600		600		1
	10	ф8 А-III	17,0		17,0		5

Геометрические размеры петель

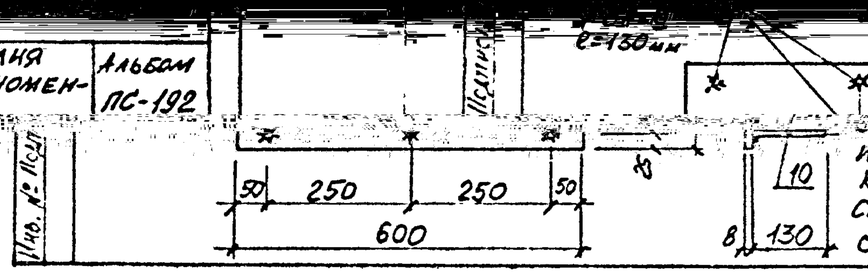

И ГОСТ 19292-73 или контактно-рельефной сваркой в соответствии с ТУ-400-201-1-80.

Опорные подушки для теплопроводов Ду = 450 ÷ 1400 мм
Арматурные изделия.

Альбом ПС-192
Сборные железобетонные изделия инженерных сооружений (по номенклатуре Главмосинжстроя)

Нач. отд.	Козеева	
Гл. инж. сект.	Афонин	
Ст. инж.	Хайруллин	
Проектир.	Хайруллин	
Проверил	Бурцев	

Стадия	Лист	Арх. №
Р.Ч.	83	

ОНСК
Мосинжпроект г. Москва

Инв. № подл. | Подпись и дата | Взам. инв. №

М-1, М-2, М-3

Вид А



2-2



Геометрические размеры закладных изделий.

Марка подушки	Марка заклад. изделия	a мм	в мм	h мм	δ мм

Спецификация стали на одно изделие.

Марка заклад. изделия	№ поз.	ф, мм Сечение	Длина мм	Кол-во на марку шт	Общая длина м	Общая масса кг	Масса марки кг

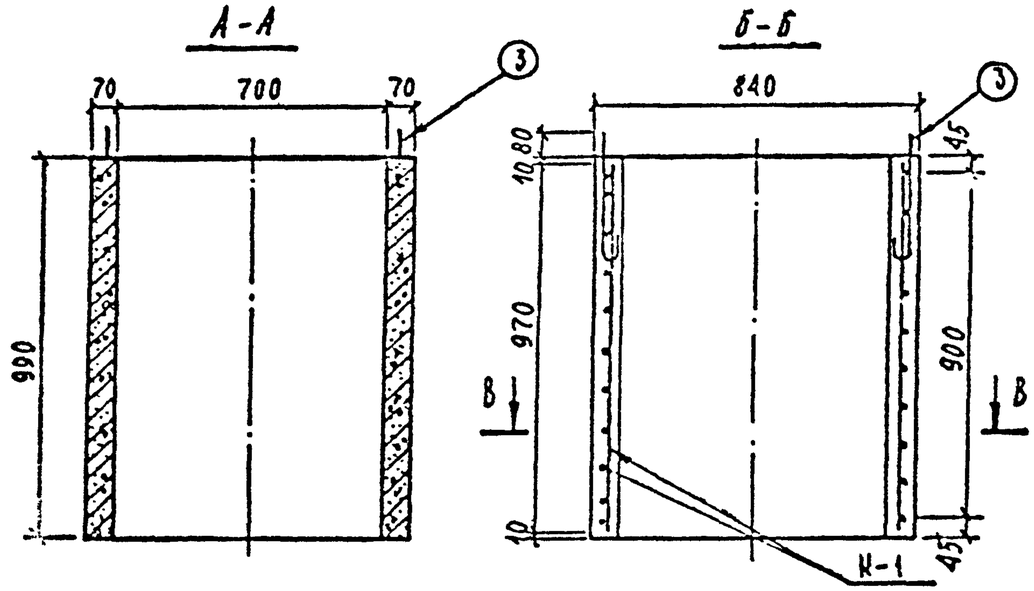

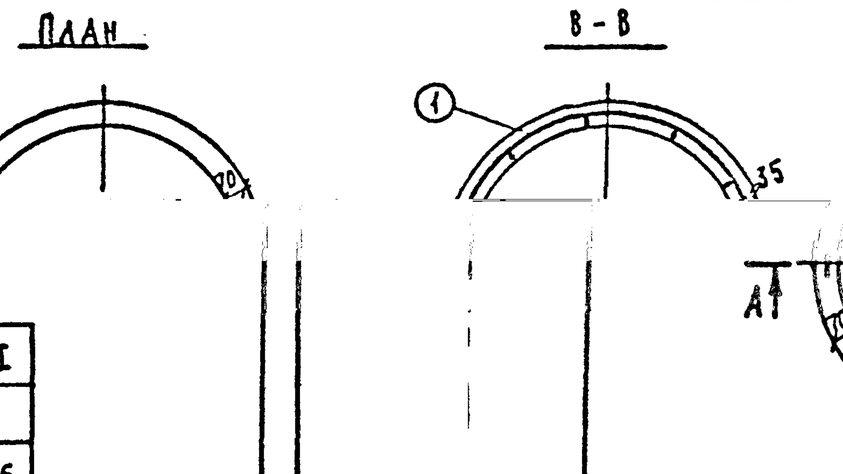

Спецификация арматуры

Марка изделия		Эскиз	Поз.	Диаметр мм класс арматуры	Длина поз. мм	Кол. шт.	Общая длина м
Каркас К-1	Спираль	50 8×100=800 50; ⌀770; 9×100=900	1	ф4 B_p-I	26798	1	26,80
		970	2	ф4 B_p-I	970	11	10,67
Подъемная деталь П-1		R30; 320; R20; 20	3	ф8 А-I	830	2	1,66

Выборка арматуры

Детали		B_p-I	A-I
Диаметр арматуры	мм	4	8
	м	37,47	1,66
	кг	3,45	0,66
Вес по классам	кг	3,45	0,66
Вес арматуры на изделие	кг	4,11	

Характеристика изделия

Марка изделия	Вес т	Марка бетона	Объём бетона м³	Расход арматуры кг
К-7-10	0,42	300	0,168	4,11

Марка бетона по морозостойкости $M_{рз}$-100

Класс с	
Диамет	
Длина	
Вес	
Общий	
Расход	

Нач. отд.	Козеева	
Гл. инж.	Афонин	
Ст. инж.	Хайруллин	
Проект.		
Провер.		

Сборные железобетонные изделия инженерных сооружений / по номенклатуре Главмосинжстроя/ — Альбом ПС-192

Кольцо горловины К-7-10 — Стадия Р.Ч; Лист 85; Арх. №

ОКСИ; Мосинжпроект г. Москва

Инв. № подл. | Подп. и дата

А-А

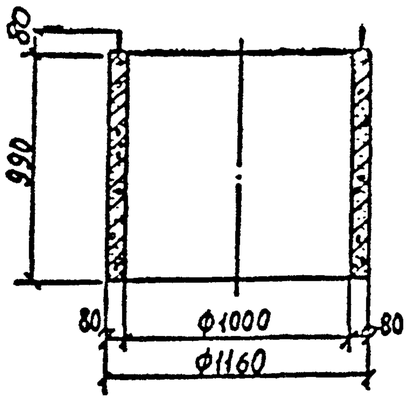

Б-Б

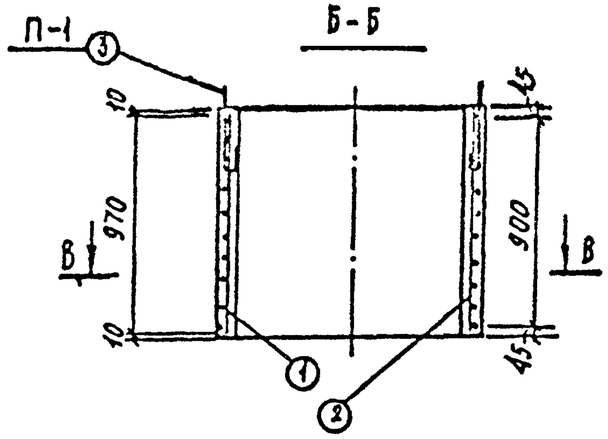

План

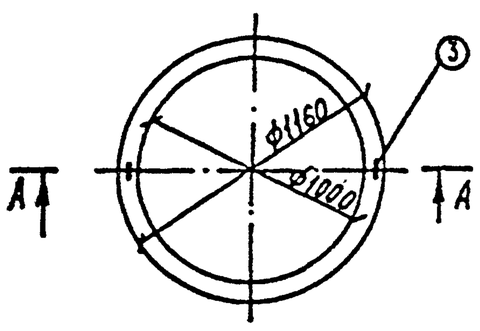

В-В

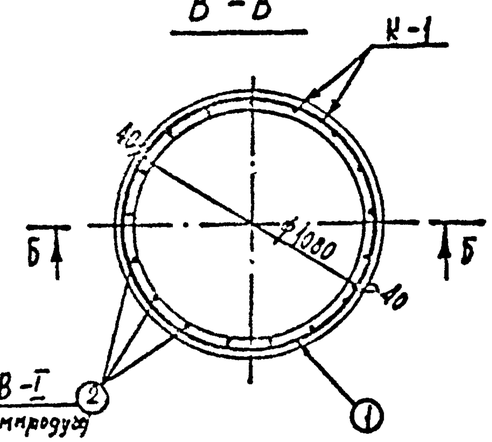

Спецификация арматуры

Марка изделия		Эскиз	№№ поз.	Диаметр мм класс арматур.	Длина позиции мм	Колич. шт.	Общая длина м
Каркас К-1	Спираль	50 8×100=800 50; ф1080; 9×100=900	1	ф4 B_p-I	37800	1	37,8
	—	970	2	ф4 B_p-I	970	17	16,49
Подъемная петля П-1		R35; 320; R35; 30	3	ф8 А-I	830	2	1,66

Выборка арматуры

Класс арматуры		B_p-I	А-I
Диаметр арматуры	мм	4	8
Длина	м	54,29	1,66
Вес	кг	5,00	0,66
Общий вес по классам	кг	5,00	0,66

Расход арматуры на изделие	кг	5,66

Марка бетона	Объем бетона м3	Расход арматуры кг
00	0,27	5,66

стойкости Мрз-100

Марка изделия	Вес т	Ма... бет...
К-10-10	0,68	30

Марка бетона по морозо...

Нач. отд.	Козеева		Сборные железобетонные изделия инженерных сооружений (по номенклатуре Главмосинжстроя)
Гл. инж.	Афонин		
Ст. инж.	Хайруллин		
Проект.			Кольцо горловины К-10-10
Провер.			

Альбом ПС-192

Стадия	Лист	Арх. №
Р4	86	

ОИСК Мосинжпроект г. Москва

Инв. № подл. | Подп. и дата

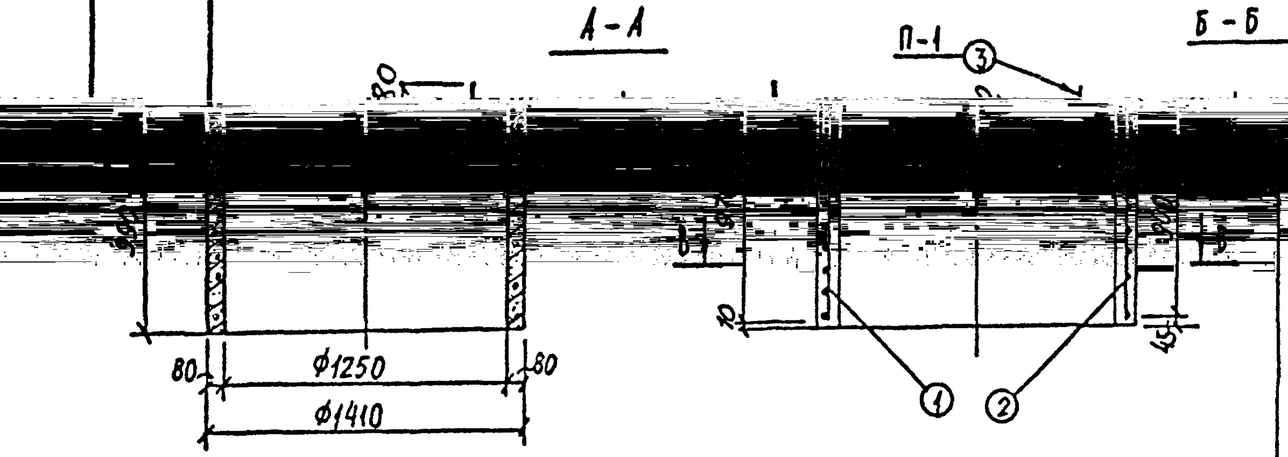

КАРКАС К-1	СПИРАЛЬ	50 8х100=800 50 ф1330 9х100=900	1	ф4 Вр-I	46350	1	16,35
	—	970	2	ф4 Вр-I	970	21	20,37
Подъемн. петля П-1		320 R35 R25 30	3	ф8 А-I	830	2	1,66

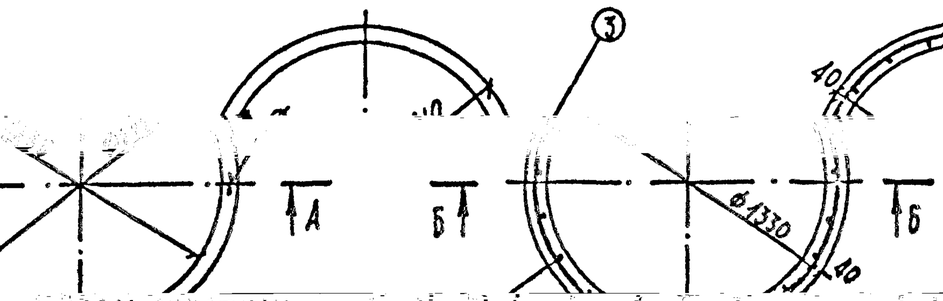

Класс арматуры		Вр-I	А-I
Диаметр арматуры	мм	4	8
Длина	м	66,72	1,66
Вес	кг	6,14	0,66
Общий вес по классам	кг	6,14	0,66
Расход арматуры на издел.	кг	6,80	

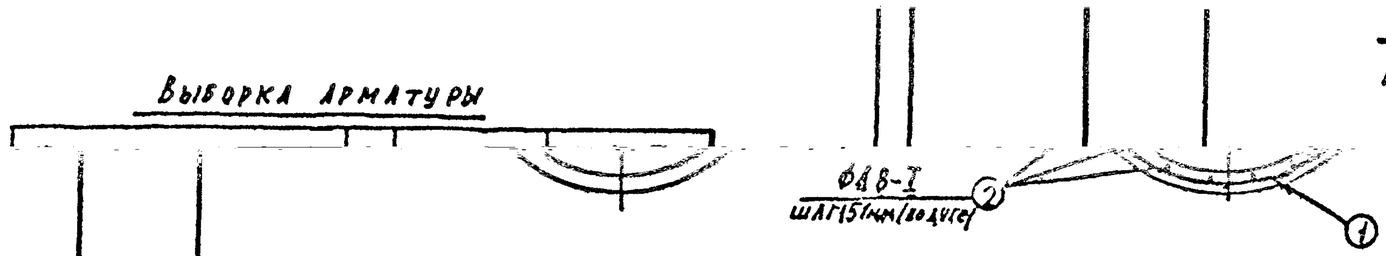

Характеристика изделия

Марка изделия	Вес т	Марка бетона	Объём бетона м³	Расход арматуры кг
К-12-10	0,83	300	0,33	6,80

Марка бетона по морозостойкости Мрз-100.

Инв. № подл. | Подп. и дата

Сборные железобетонные изделия инженерных сооружений (по номенклатуре Главмосинжстроя).				Альбом ПС-192
Кольцо горловины К-12-10		Стадия	Лист	Арх. №
		Р.Ч	87	
		ОИСК	Мосинжпроект г. Москва	

Нач. отд.	Коз
Гл. инж.	Афо
Ст. инж.	Хейф
Проект	
Провер	

А-А

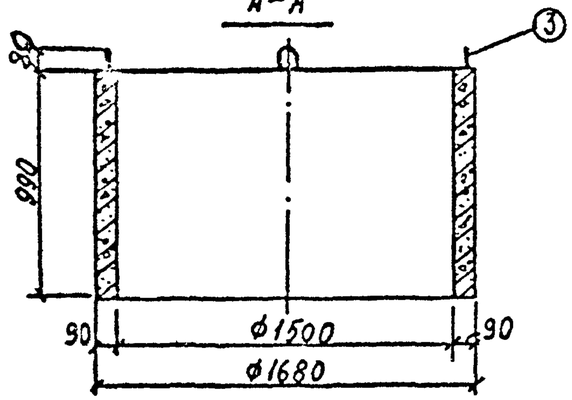

Б-Б

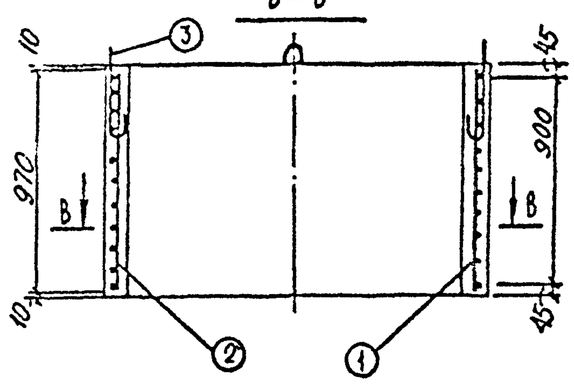

План

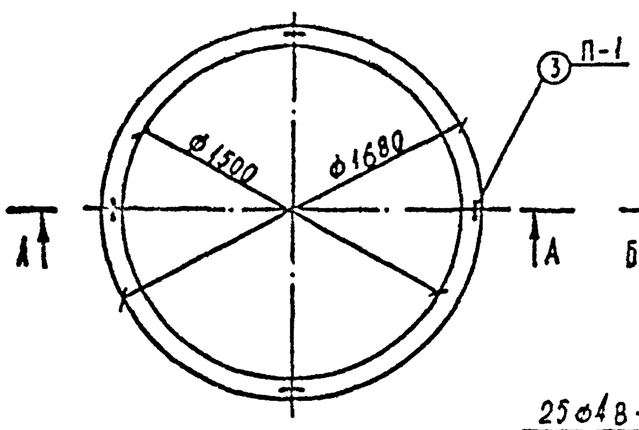

В-В

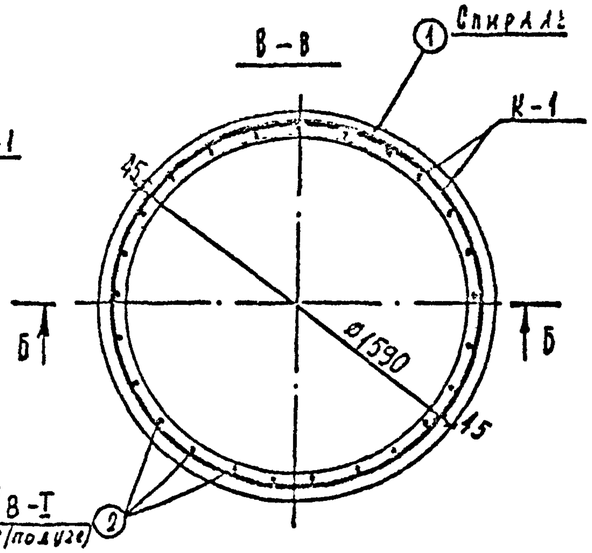

Спецификация арматуры

Марка изделия		Эскиз	№№ поз.	Диаметр мм, класс арматуры	Длина поз. мм	Колич. шт	Общая длина м
Каркас К-1	Спираль	50 8×100 50; ф1590; 9×100	1	ф4 B_p I	55400	1	55,4
	—	970	2	ф4 B_p I	970	25	24,25
Подъемная петля П-1		R35; 320; 32	3	ф8 A-I	830	4	3,32

Выборка арматуры

Класс арматуры	—	B_p-I	A-I
Диаметр арматуры	мм	4	8
Длина	м	79,65	3,32
Вес	кг	7,33	1,31
Общий вес по классам	кг	7,33	1,31
Расход арматуры на изделие	кг	8,64	

Характеристика изделия

Марка изделия	Вес т	Марка бетона	Объем бетона м3	Расход арматуры кг
К-15-10	1,10	300	0,44	8,64

Марка бетона по морозостойкости М 3-100

Инв. № подл. | Подп. и дата | Взам. инв. №

Сборные железобетонные изделия инженерных сооружений (на номенк...							Альбом
Нач. отд.	Козеева		Материал главмонтажстроя				
Гл. инж.	Афонин		Кольцо горловины	Стадия	Лист	Арх. №	
Ст. инж.	Калугина			Р	88		
Провер.			К-15-10	ОИСП	Росинжпроект г. Москва		
Пров.							

Инв. № подл. | Подп. и дата

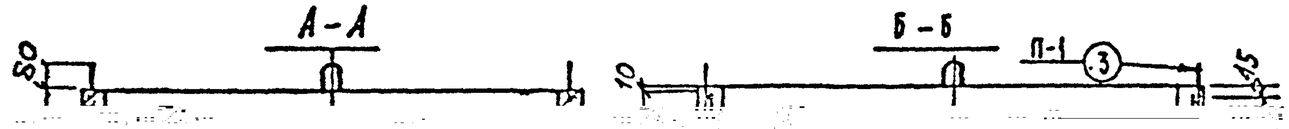

	Класс арматуры	Диаметр мм	Длина мм	Кол-во шт	Общая длина м
1	ϕ4 B_p-I	72940	1	72,94
2	ϕ6 A-I	970	32	31,04
3	ϕ10 A-I	950	4	3,80

Ведомость расхода арматуры

		B_p-I	A-I	
Диаметры	мм	4	10	6
Длина	м	72,94	3,80	31,04
Вес	кг	6,71	2,35	6,89
Вес по классам	кг	6,71	9,24	
Вес изделия	кг	15,95		

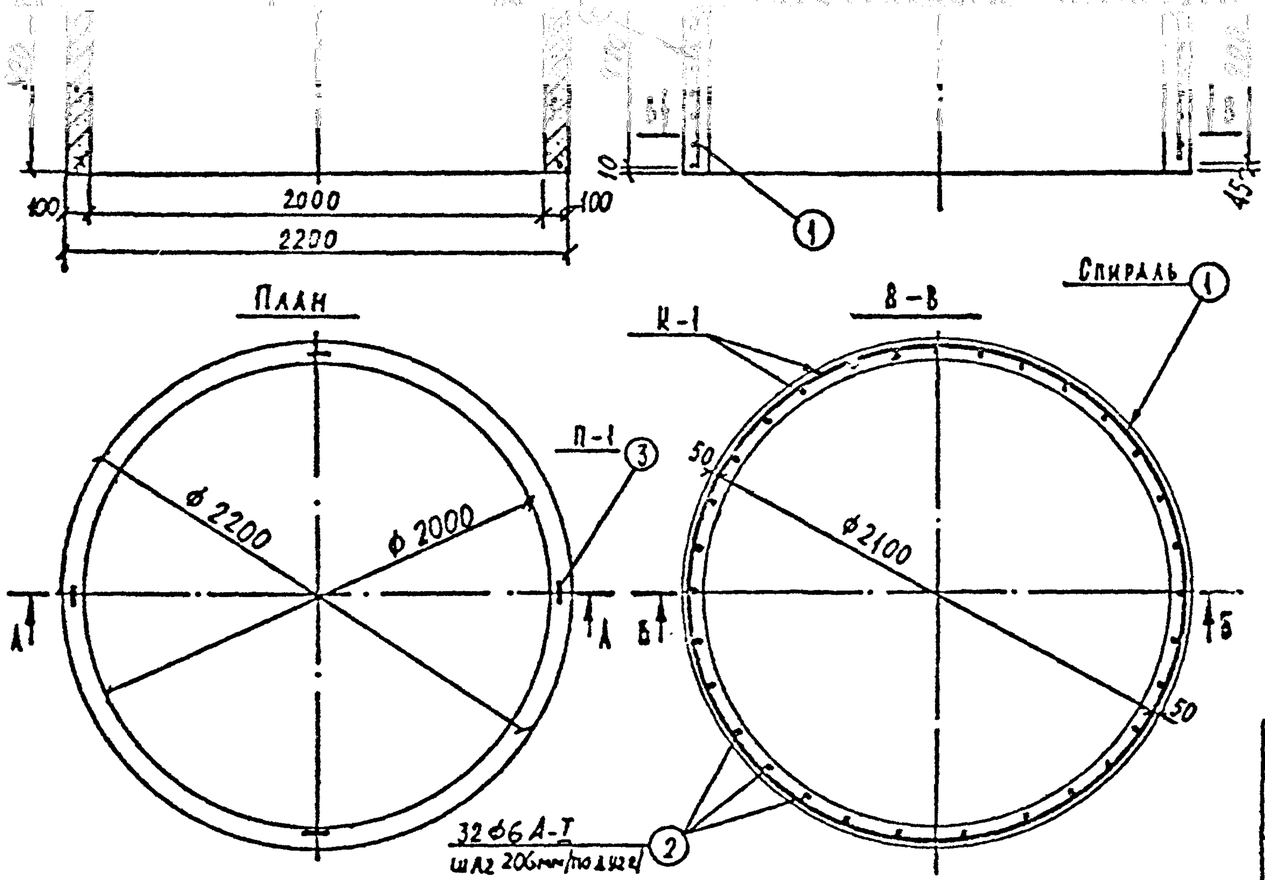

Характеристика изделия

Марка изделия	Вес т	Марка бетона	Объем бетона м3	Расход арматуры кг
К-20-10	1,65	300	0,66	15,95

Марка бетона по морозостойкости Мрз-100

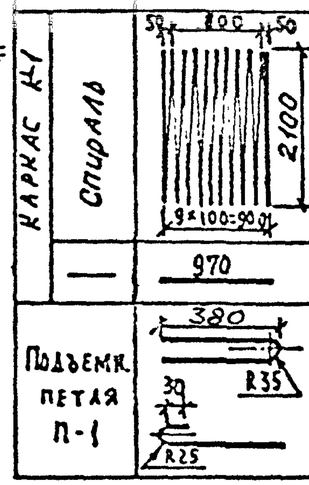

Выборка

Класс арматуры	
Диаметр арматуры	
Длина	
Вес	
Общий вес по кла	
Расход арматуры на	

Инв. № подл. | Подп. и дата

Нач. отд.	Козеева		
Гл. инж.	Ефимкин		
Ст. инж.	Хайрудинов		
Проект.			
Провер.			

Сборные железобетонные изделия подземных сооружений /по номенклатуре Главмосинжстроя/ — Альбом ОС-192

Кольцо горловины К-20-10

Стадия	Лист	Лист. №
Р.Д.	89	

ОНСК — Мосинжпроект г. Москва

Б–Б

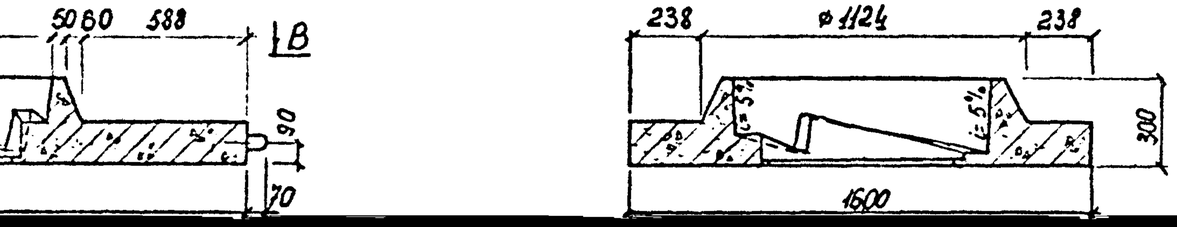

А–А

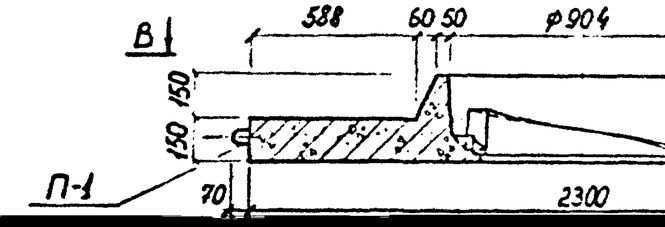

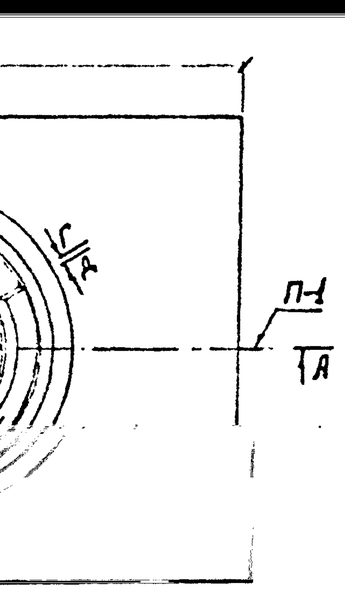

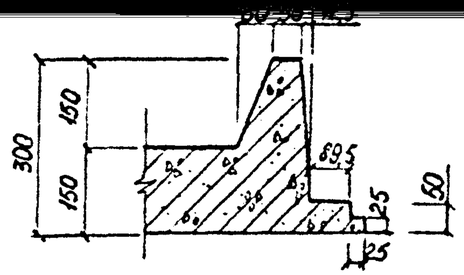

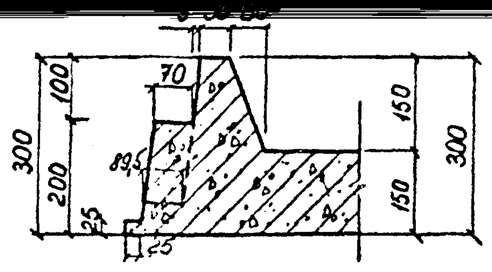

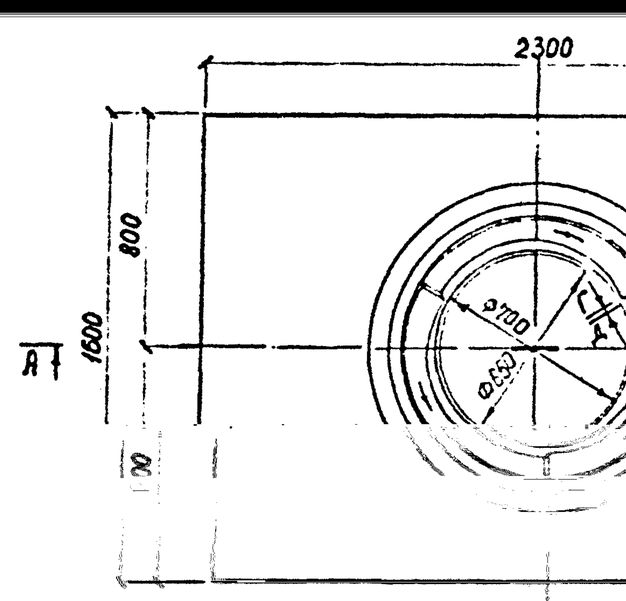

Характеристика изделия

Марка изделия	Масса т	Марка бетона	Объем бетона, м³	Расход арматуры	Содержание металла, кг/т
ОП-7	1,92	Мрз-200	0,80	29,30	56,42

Примечания:

1. Отпускная прочность изделия 100 % от R
2. Арматурный чертеж дан на листе № 31

Согласовано

			Сборные железобетонные изделия инженерных сооружений (по номенклатуре Главмосинжстроя)			Альбом ПС-132
Нач.отд	Козеева					
Гл. инж	Афонин		Опорная плита ОП-7 Опалубочный чертеж	Стадия	Лист	Арх.№
Вед инж	Щепин				90	
Проект	Исакиева			ОНСК	г. Москва Мосинжпроект	
Пров	Щепин					

Спецификация арматуры.

Марка	Кол-во на изд	NN поз.	Сечение, мм кл. арм.	Длина, мм	на марку: кол-во, шт	на марку: длина, м	на марку: вес, кг	на изделие: длина, м	на изделие: вес, кг
		1	⌀8 А-III	1580	8	12,64	4,99	12,64	4,99
		2	⌀8 А-III	2280	4	9,12	3,60	9,12	3,60
		3	⌀10 А-III	2490	1	2,49	1,54	2,49	1,54
С-1	1шт	4	⌀8 А-III	420	6	2,52	1,00	2,52	1,00
		5	⌀8 А-III	770	6	4,62	1,82	4,62	1,82
		6	⌀10 А-III	1580	4	6,32	3,90	6,32	3,90
		7	⌀10 А-III	2280	4	9,12	5,63	9,12	5,63
		8	⌀8 А-III	500	4	2,00	0,79	2,00	0,79
К-1	1шт	9	⌀6 А-I	3100	2	6,20	1,38	6,20	1,38
		10	⌀10 А-III	3100	1	3,10	1,91	3,10	1,91
		11	⌀6 А-I	370	16	5,92	1,31	5,92	1,31
Подъемн. петля П-1	4шт	12	⌀8 А-I	830	1	0,83	0,33	3,32	1,31
		13	⌀8 А-I	300	1	0,3	0,18	1,20	0,72

Выборка стали на одно изделие, кг.

Класс А-I ⌀ мм		Итого	Класс А-III ⌀ мм		Итого	Всего
6	8		8	10		
2,69	2,03	4,72	12,20	12,98	25,18	29,90

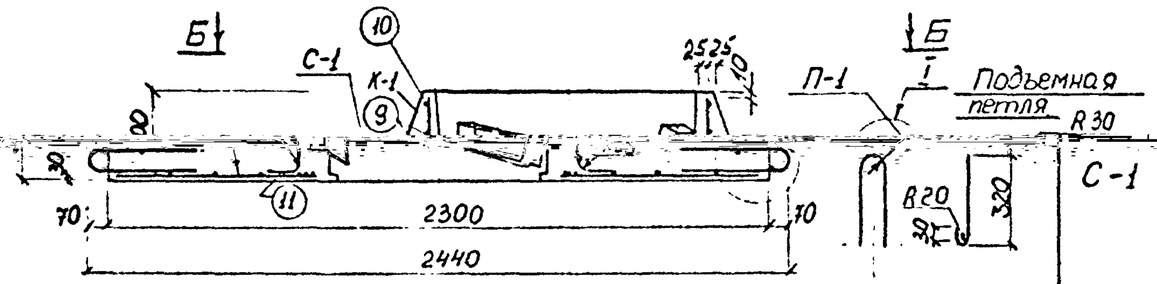

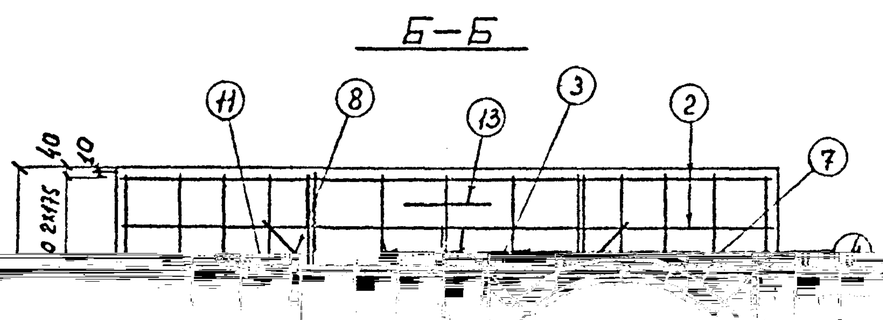

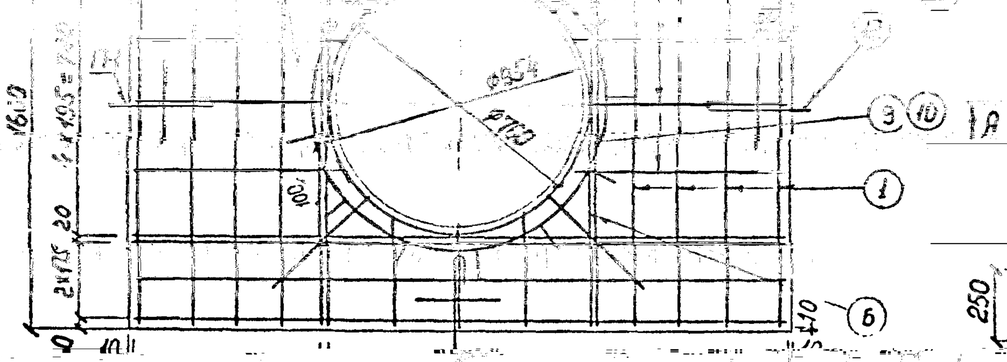

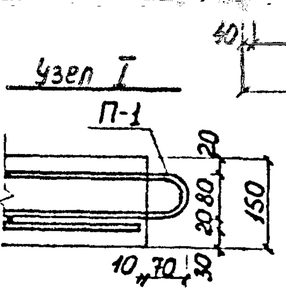

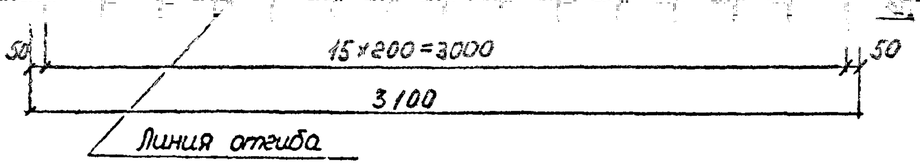

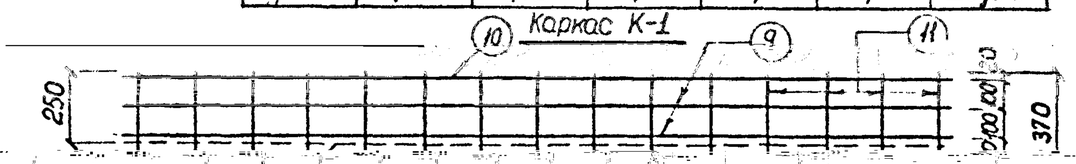

Примечания:

1. Защитный слой для рабочей арматуры принят равным 20 мм.
2. Каркас К-1 свернуть в кольцо ⌀ 954 мм.
3. Каркас К-1 и сетку С-1 перед установкой в форму связать в 3-4 местах.

Нач. отд.	Козеева		Сборные железобетонные изделия инженерных сооружений (по номенклатуре Главмосинжстроя)
Гл. инж.	Афонин		Альбом ПС-192
Вед. инж.	Щепин		Опорная плита ОП-7 Арматурный чертеж
Проект	Максимова		Стадия: Р.Ч. Лист: 91 Арх N
Провер.	Щепин		ОНСК г. Москва Мосинжпроект

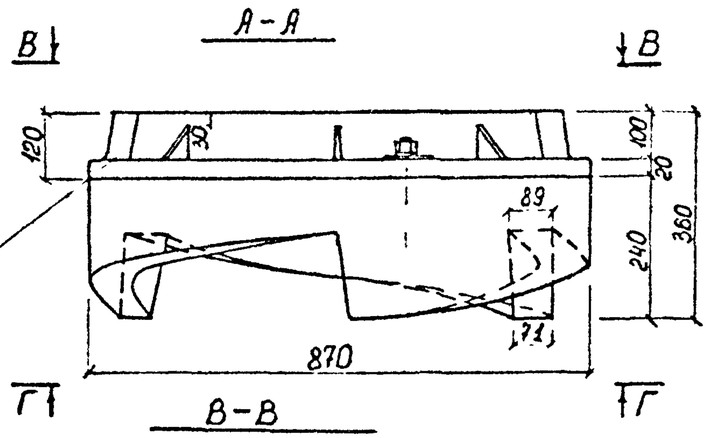

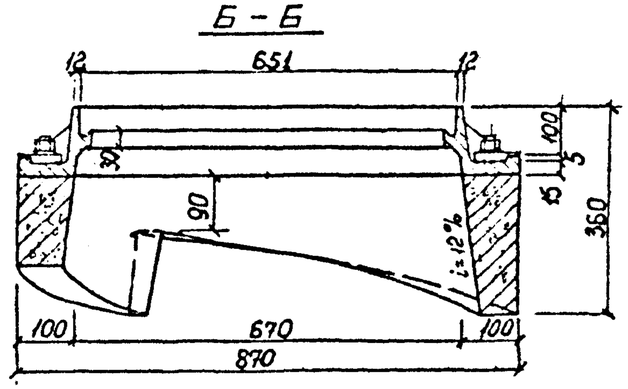

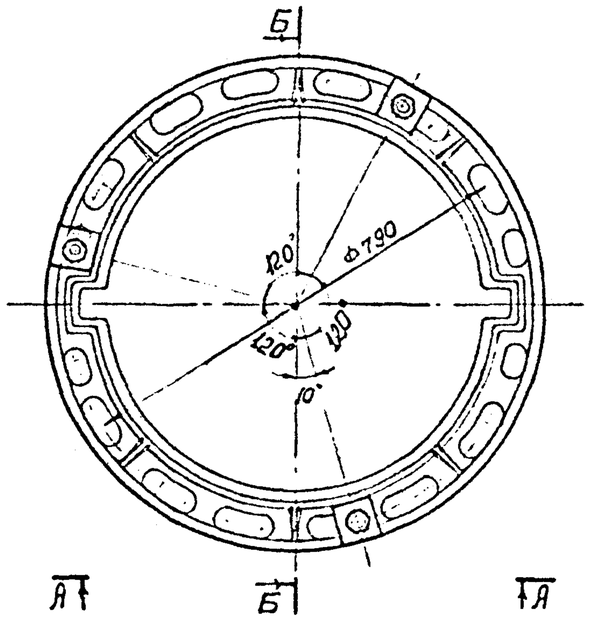

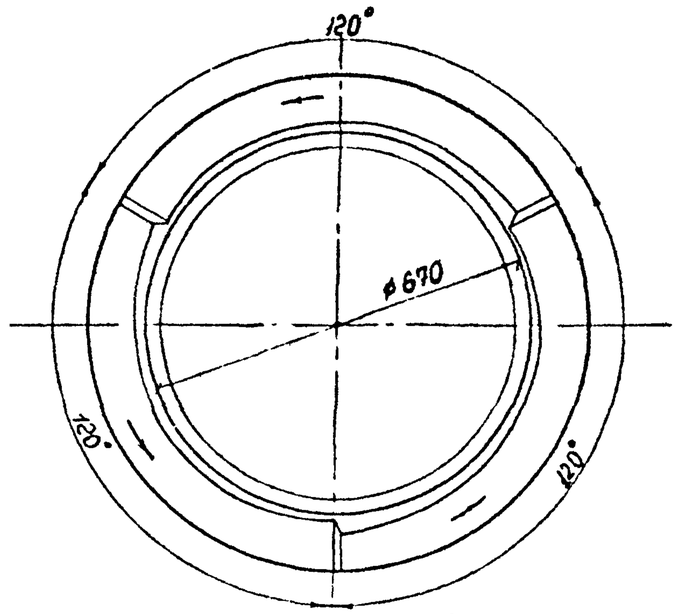

Развертка наружной поверхности кольца.

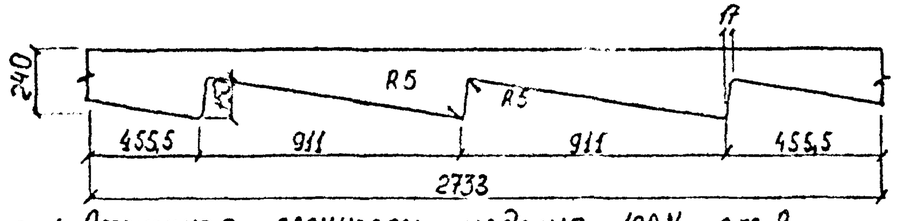

Примечания: 1. Отпускная прочность изделия 100% от R
2. Армaтурный чертеж дан на листе №93

Характеристика изделия

Марка изделия	Вес т	Марка бетона	Объем бетона, м³	Расход арматуры, кг	Содержание нет кг/м
ПК-7С	0,090	М-300 Мрз-200	0,036	9,80	272,22
	Вес чугунной обечайки - 50 кг				
	Общий вес изделия - 140 кг				

Согласовано:

Нач. отд	Козеева		
Гл. инж	Афонин		
Вед. инж	Щепин		
Проект	Максимова		
Проверил	Щепин		

Сборные железобетонные изделия инженерных сооружений (по номенклатуре Главмосинжстроя) — Альбом ПС-192

Поворотное кольцо ПК-7С
Опалубочный чертеж.

Стадия	Лист	Архив
Р.Д.	92	

ОНСК — г. Москва, Мосинжпроект

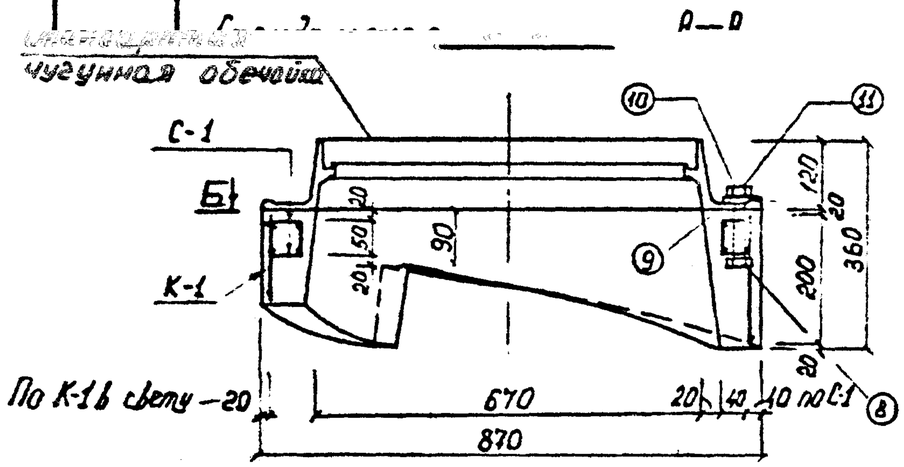

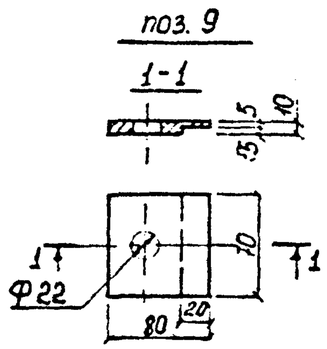

Спецификация арматуры.

Марка	Кол-во на изд	№№ поз.	Сечение мм, кл. ар.	Длина мм	На марку: кол. шт.	На марку: длина, м	На марку: вес, кг	На изделие: длина, м	На изделие: вес, кг
С-1	2 шт	1	Ø10 А III	2580	1	2,58	1,59	5,16	3,18
		2	Ø10 А III	2330	1	2,33	1,44	4,66	2,88
		3	Ø6 А-I	90	6	0,54	0,12	1,08	0,24
		4	Ø6 А-I	130	6	0,78	0,17	1,56	0,34
К-1	1 шт	5	Ø6 А-I	2640	1	2,64	0,59	2,64	0,59
		6	Ø6 А-I	перем	15	1,88	0,42	1,88	0,42
		7	Ø6 А-I	940	3	2,82	0,63	2,82	0,63
ГОСТ 7798-70* болт	3 шт	8	М20×150	150	1	0,15	0,43	0,45	1,29
Ст-3 шайба	3 шт	9	80×70	—	1	—	0,00043	—	0,00129
ГОСТ 6402-70* шайба	3 шт	10	Ф 20	—	1	—	0,0123	—	0,037
ГОСТ 5915-70* гайка	3 шт	11	М 20	—	1	—	0,0633	—	0,19

Выборка стали на одно изделие, кг.

Арматурная сталь ГОСТ 5781-75				Крепежные изделия					Всего
Класс А-I		Класс А-III		шайба фигур. Ст-3	болт ГОСТ 7798-70	шайба ГОСТ 6402-70	гайка ГОСТ 5915-70	Итого	
Ø мм	Итого	Ø мм	Итого						
6	2,22	10	6,06	0,00129	1,29	0,037	0,19	1,52	9,80

Б—Б

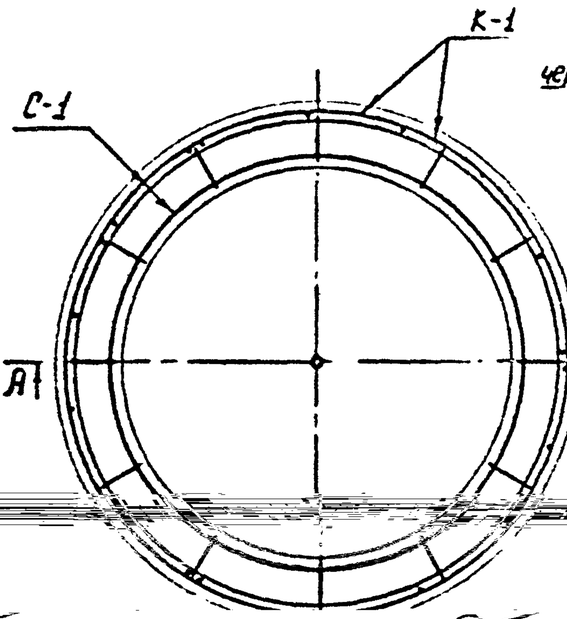

Сетка С-1

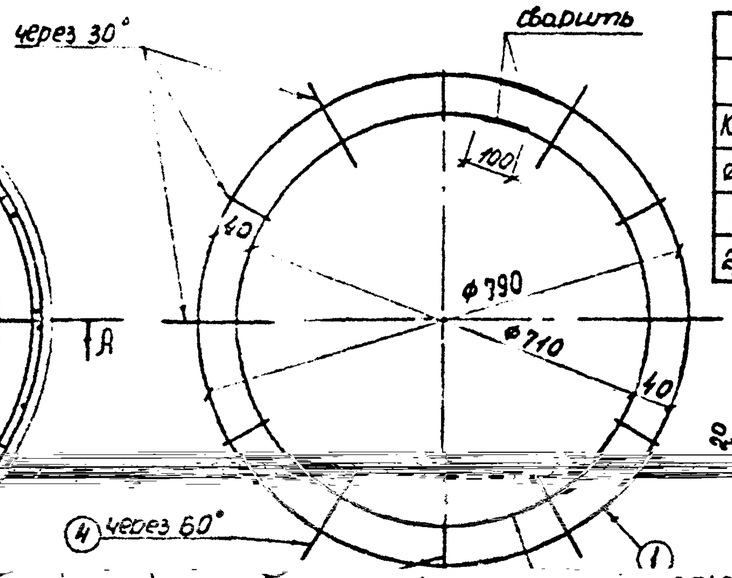

Каркас К-1 (Заготовка на 2 каркаса)

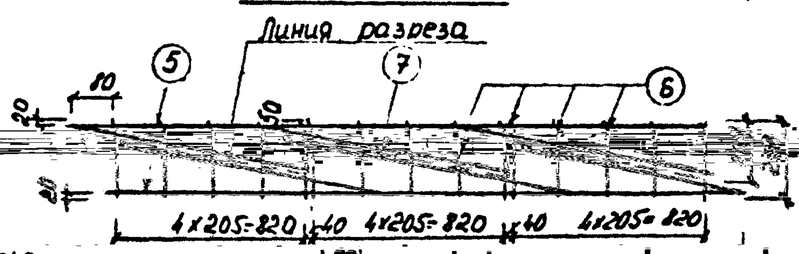

Соединение сеток С-1

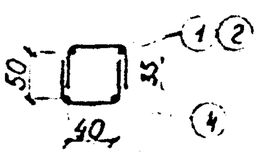

Примечания:

1. Защитный слой для рабочей арматуры принят равным 20 мм.
2. Каркас К-1 свернуть в кольцо Ф 820 мм.
3. Сетки С-1 соединить по приведенной схеме.
4. Каркас К-1 и сетки С-1 перед установкой в форму связать между собой в 3-4 местах

				Сборные железобетонные изделия инженерных сооружений (по номенклатуре Главмосинжстроя)			Альбом ЛС-192
Нач. отд.	Козеева						
Гл. инж.	Афонин			Поворотное кольцо ПК-7С Арматурный чертеж	Стадия: Р.Д.	Лист: 93	Арх. №:
Ст. инж.	Шелин				ОНСК	г. Москва Мосинжстрой	
Проект.	Максимова						
Проверил	Шелин						

Деталь армирования плит перекрытия типа ДП

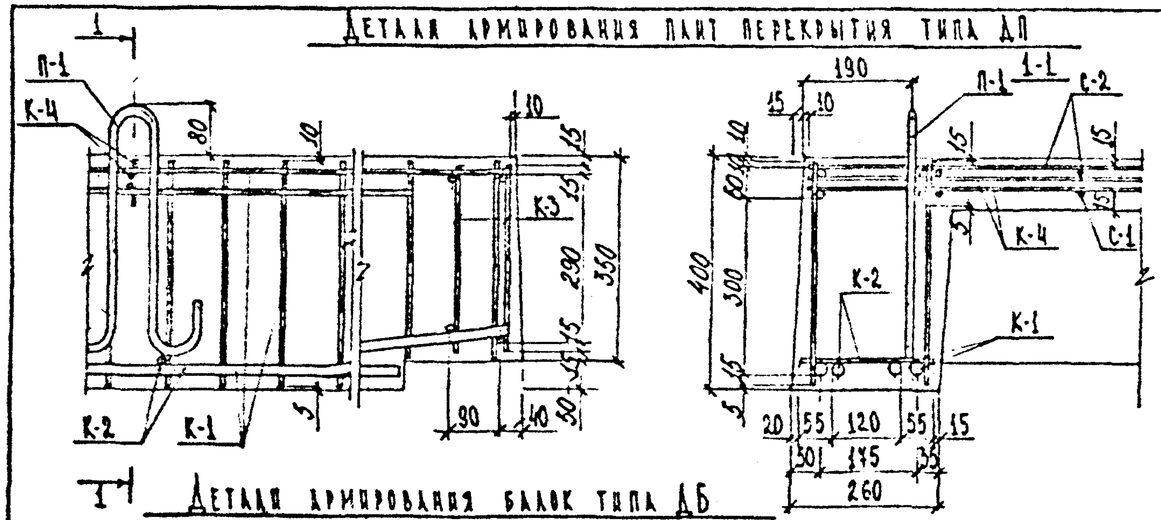

Деталь армирования плит перекрытия ДП-11т, ДП-11з

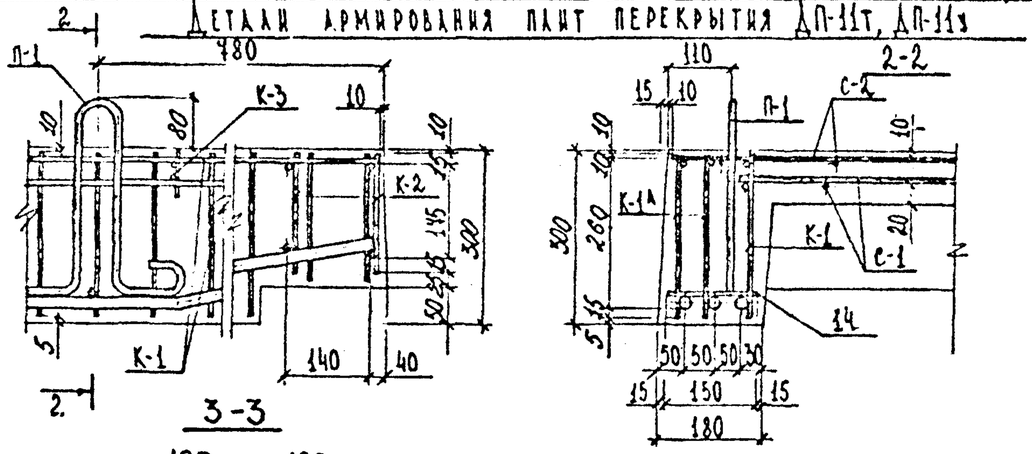

Деталь армирования балок типа ДБ

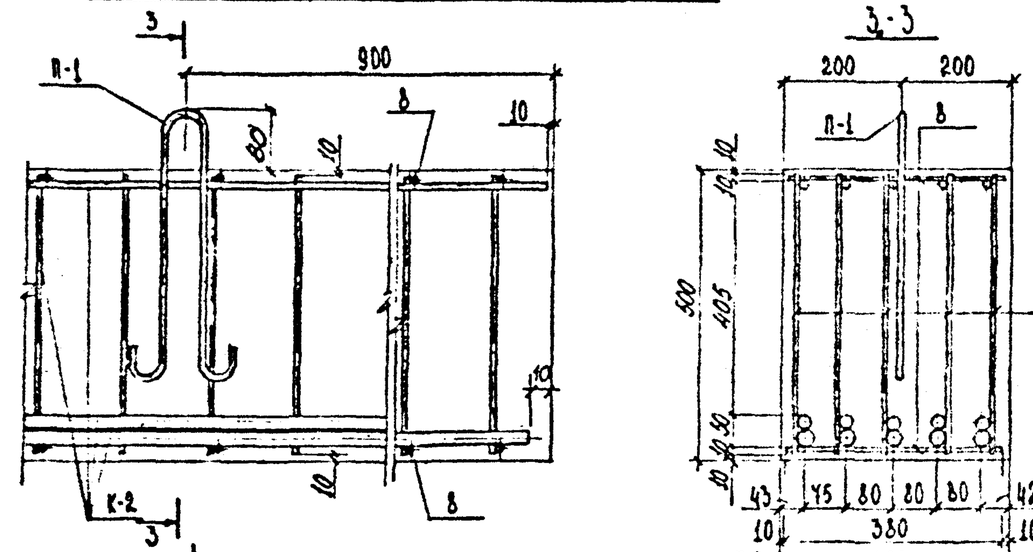

Детали армирования плиты перекрытия П-1

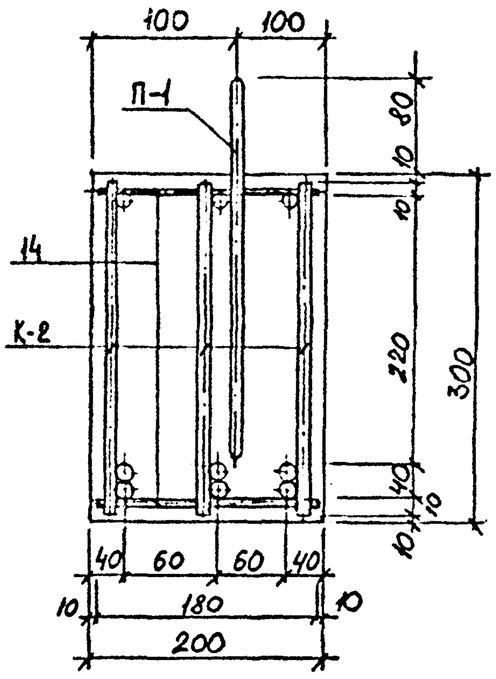

Инв. № подл. | Подпись и дата

				Сборные железобетонные изделия инженерных сооружений (по номенклатуре Главмосинжстроя)	Альбом ПС-192
Нач. отд.	Козеева			Детали армирования плит перекрытия и балок	Стадия: — / Лист: 94 / Архив №
Гл. спец.	Афонин				
Ст. инж.	Хайрудинн				
Проектир.	Хайрудинн				ОИСК / Мосинжпроект г. Москва
Проверил					

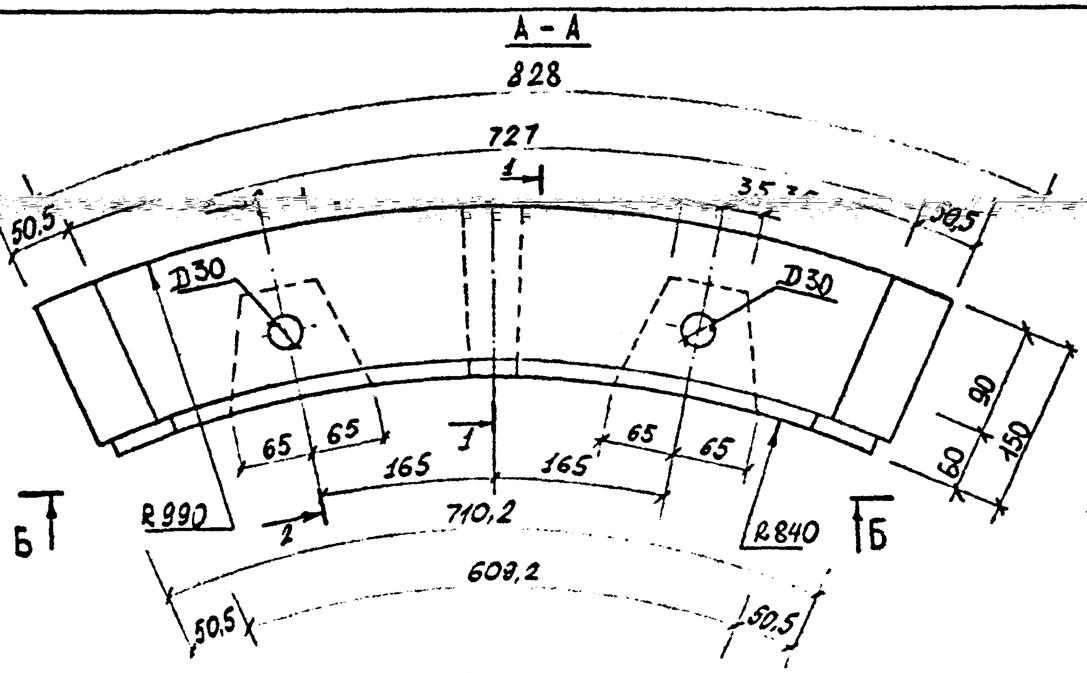

Б - Б

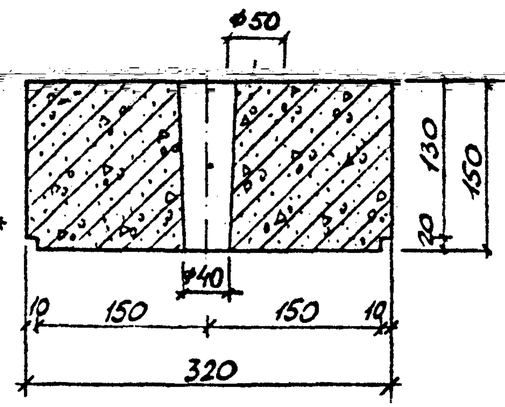

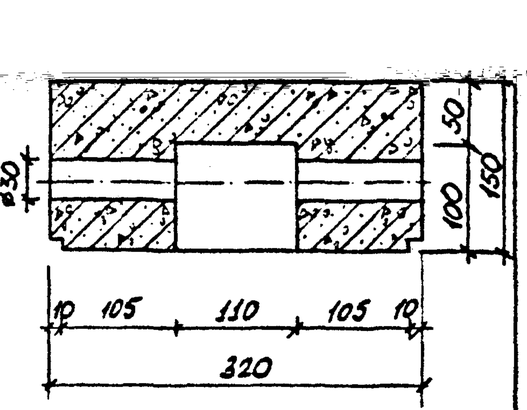

Характеристика изделия

Марка изделия	Марка бетона	Объем бетона м3	Расход стали кг	Масса изделия кг
БЧ2.0	400	0,0325	2,54	77,5

Хорда 711 Дуга 727

4. Арматурный чертеж блока см. лист № 96, 100
5. Чертеж блока наружной обделки Б-2,0 выполнен в соответствии с листами №1÷2 альбома серии 3.902-4, выпуск 4 Мосинжпроекта.

Нач.отд.	Козеева		Опалубочный чертеж блока наружной обделки Б-2,0.	Стадия: — / Лист: 95
Гл.инж.	Афонин			ОНСК / Мосинж г. Моск

...нерных сооружений (по номенклатуре Главмосинжстроя)

План нижней и верхней арматуры

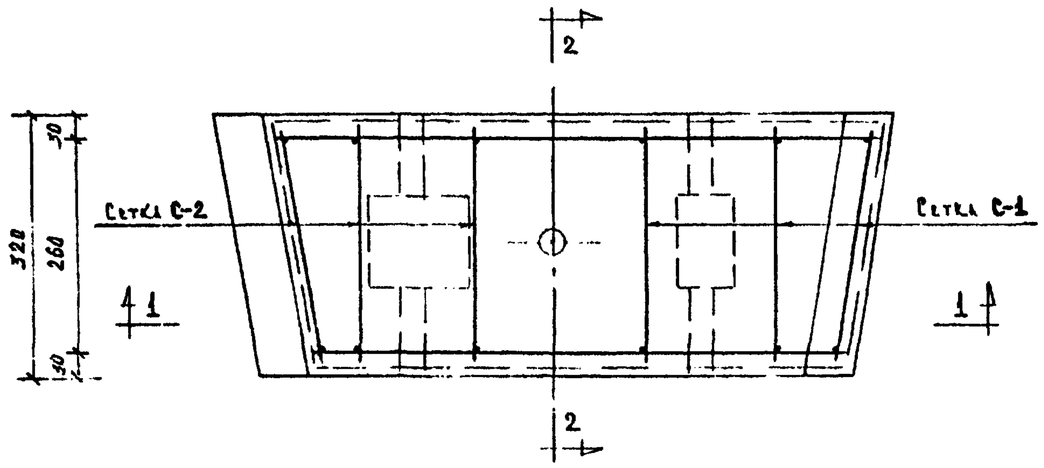

1-1

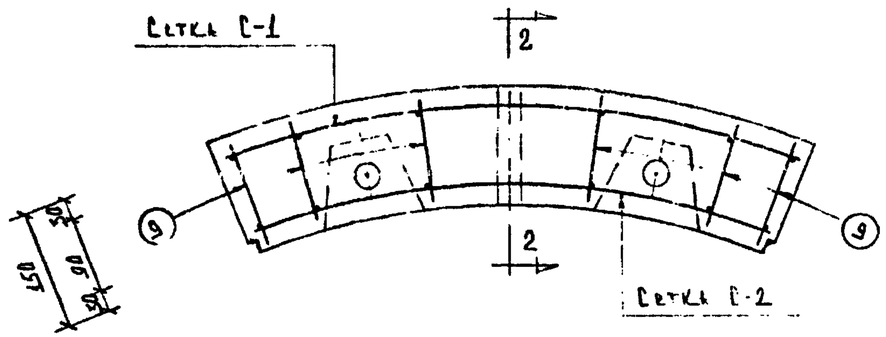

2-2

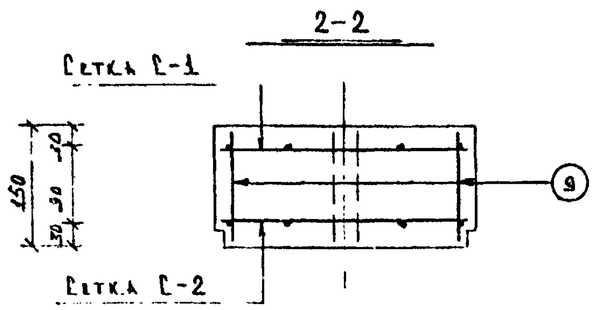

Спецификация арматуры и выборка стали на одно арматурное изделие

Марка изд.	С-1а	NN поз.	Эскиз	Ф NN	Длина заготовки в мм.	Кол-во поз. шт.	Общая длина м.	Выборка стали: Ф NN	Выборка стали: Общая длина м.	Выборка стали: Вес кг.
С-1	1	1	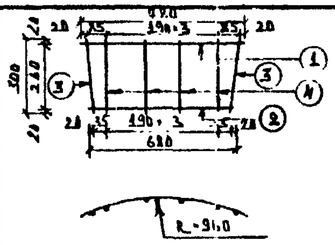	8 А-III	980	1	0.98	8 А-III	1,46	0,58
		2		8 А-III	680	1	0.68	6 А-I	1,82	0,4
		3		6 А-I	310	2	0.62			
		4		6 А-I	200	4	1.2			
С-2	1	5	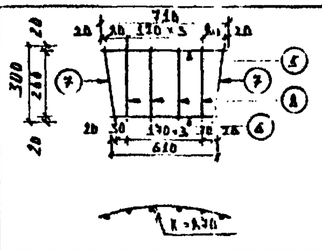	10 А-II	910	1	0.91	10 А-II	1,32	0,81
		6		10 А-II	610	1	0.61	6 А-I	1,82	0,4
		7		6 А-I	310	2	0.62			
		8		6 А-I	300	4	1.2			
Отд. стерж.		9	130	6 А-I	130	12	1.56	6 А-I	1.56	0,35

Выборка арматуры.

NN поз.	Ф мм	Общая длина м.	Вес в кг: 1 п.м.	Вес в кг: Общий	Класс арматуры
1	8	1,46	0.395	0.58	А-III
2	10	1,32	0,617	0.81	А-II
3	6	5,2	0,222	1,15	А-I
			Итого	2,54	

Примечания:

1. Опалубочный чертеж блока см. альбом № 95 и ПС-192.
2. Сварка сеток производится точечной сваркой в соответствии с ГОСТ 10922-75.
3. Сетки свариваются в пространственный каркас при помощи отдельных стержней позиции № 9.
4. Защитный слой бетона должен быть не менее 25 мм.
5. Блок БУ-20 применять при давлении домкратов от 6,9 т до 11,6 т, что соответствует давлению от 120 атм. до 200 атм.

Нач. мас.	Шкундин			Сборные железобетонные изделия инженерных сооружений (по номенклатуре Главмосинжстроя)	Альбом ПС-192
Гл. спец.	Толмачев				
Гл. инж. пр.	Яровцева		04.85	Арматурный чертеж блока наружной обделки БУ2,0.	Масштаб 1:50
Рук. гр.	Шотрадзе		04.85		Стадия Р.Ч.
Проект.	Нилевская				Лист 96 Листов.
					Арх. N
					"Мосинжпроект" Нилевская N5

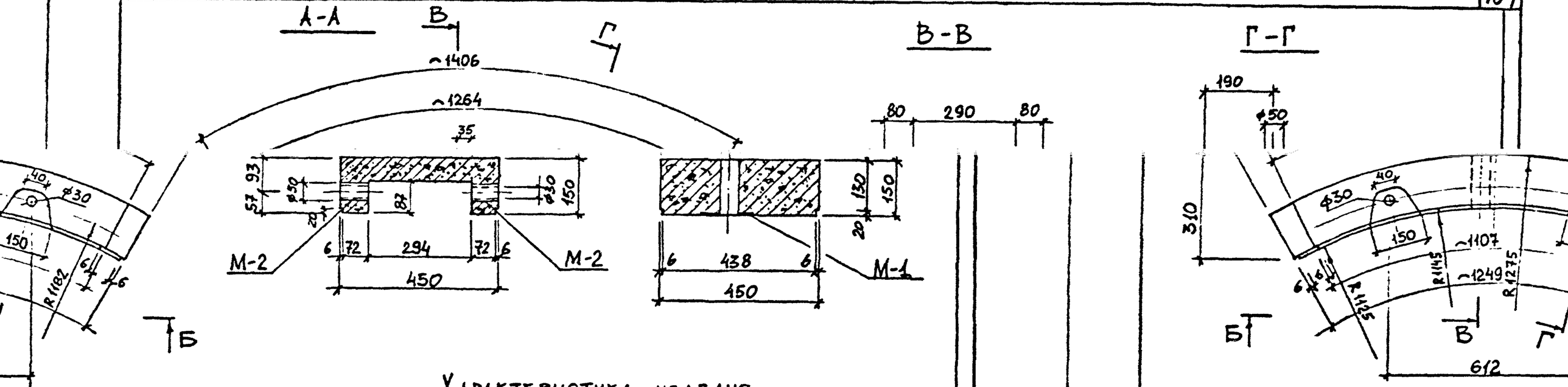

Согласовано:
ГИП М-5.
/Яковлева/.

Характеристика изделия.

Марка изделия	Марка бетона	Объем бетона, м³	Расход стали, кг	Масса изделия, т
ТБ-26У	400	0,082	11,95	0,21

Примечания:

1. Чертеж тюбинга ТБ-26У выполнен в соответствии с листом № 3 альбома серии 3.902. КЛ-10 Ленгипроинжпроекта.
2. Блок выполняется из бетона М-400 на гранитном щебне крупностью не более 40мм
3. Бетон по водонепроницаемости должен быть не ниже марки В-4.
4. Качество бетона должно удовлетворять требованию ГОСТ 4795-68 "Бетон гидротехнический. Технические требования к материалам для его приготовления" и ГОСТ 4795-68. Бетон гидротехнический. Общие требования"
5. Допуски на изготовление приняты по 7 классу точности в соответствии

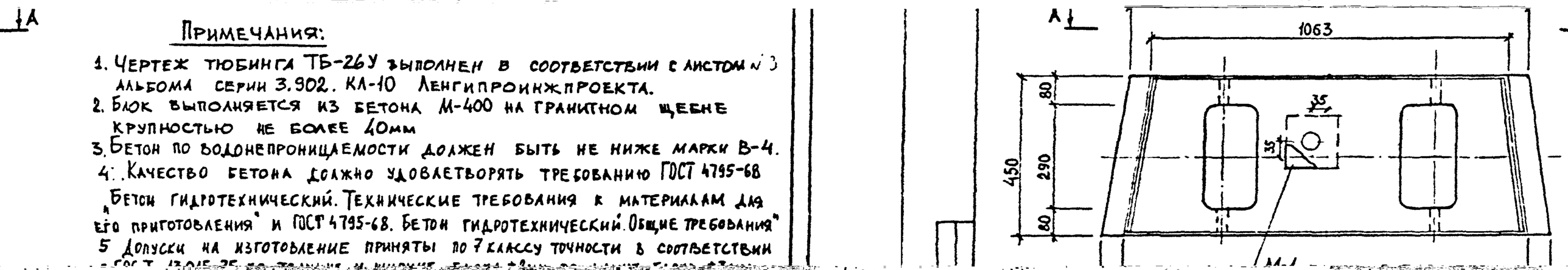

				Сборные железобетонные изделия инженерных сооружений (по номенклатуре Главмосинжстроя)	Альбом ПС-192
Нач. отд.	Козеева			Стадия	Лист	Арх. №
Гл. инж. отд.	Афонин		Опалубочный чертеж обделки ТБ-26У		97	
				Онск	г. Москва	

План верхней арматуры

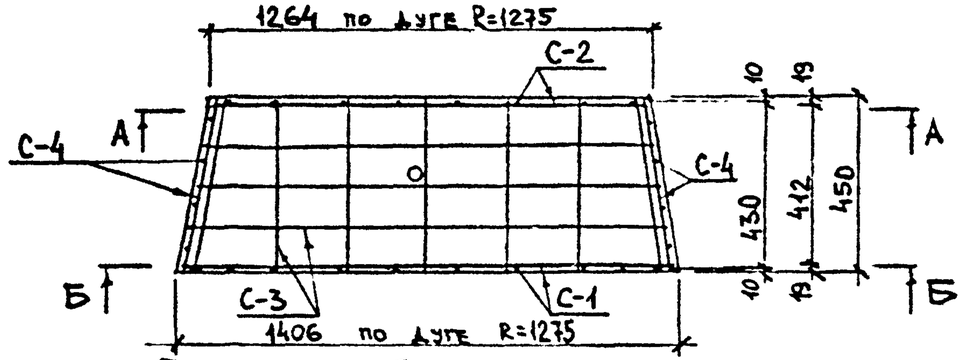

План нижней арматуры.

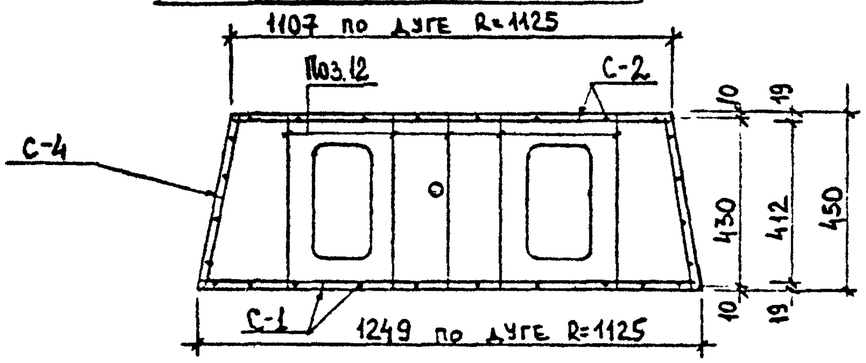

А-А

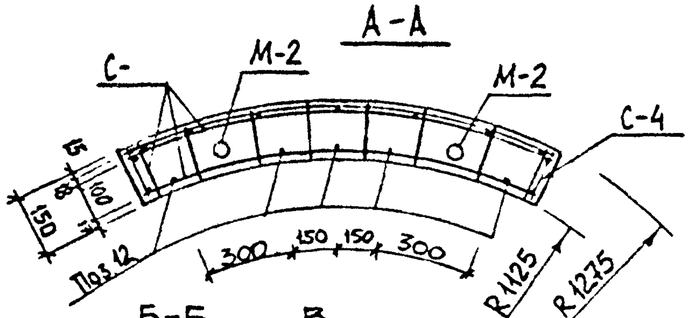

Б-Б

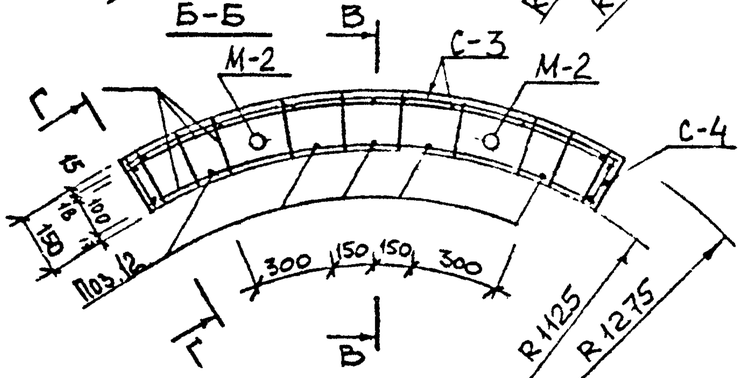

В-В

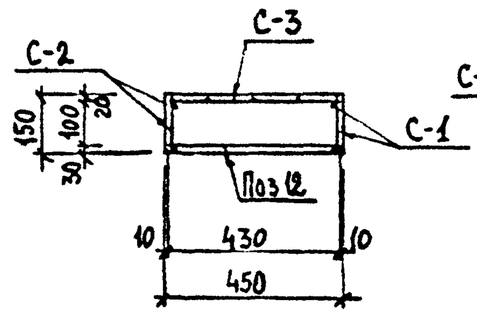

Г-Г

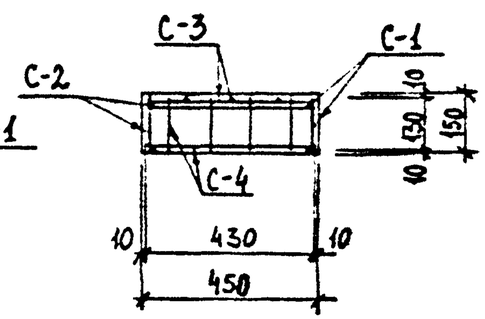

Выборка стали на один элемент, кг

Арматурные изделия						Закладные изделия				
Арматурная сталь					Итого	Профильная сталь		Армат. сталь	Итого	Всего
Класс А-II			Кл. А-I			Сталь полосовая ГОСТ 103-76	Труба ГОСТ 3262-75	А-II		
ф, мм		Итого	ф, мм	Итого				ф, мм		
12	10		6			-150×10	ф50	10		
4,28	1,06	5,34	2,68	2,68	8,02	1,77	1,88	0,30	3,95	11,97

Примечания

1. Опалубочный чертеж тюбинга дан на листе № 97
2. Чертеж арматурных изделий дан на листе № 99

Согласовано: ГИП М-5 /Яковлева/.

			Сборные железобетонные изделия инженерных сооружений (по номенклатуре Главмосинжстроя)		Альбом ПС-192
Нач. отд.	Козеева		Арматурный чертеж блока наружной обделки ТБ-26У. Разрезы.	Стадия:	Лист: 98 / Арх. №:
Гл. инж. отд.	Афонин			ОИСК	Мосинжпроект г. Москва

С-1

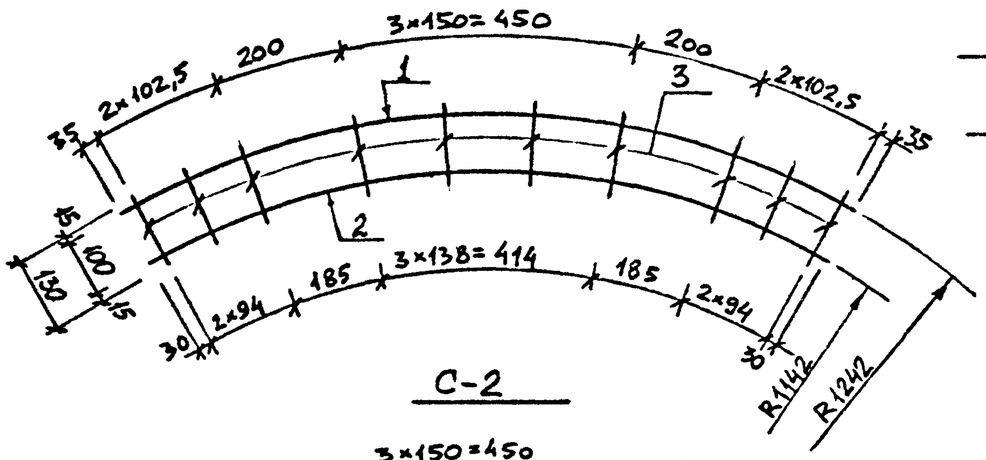

С-2

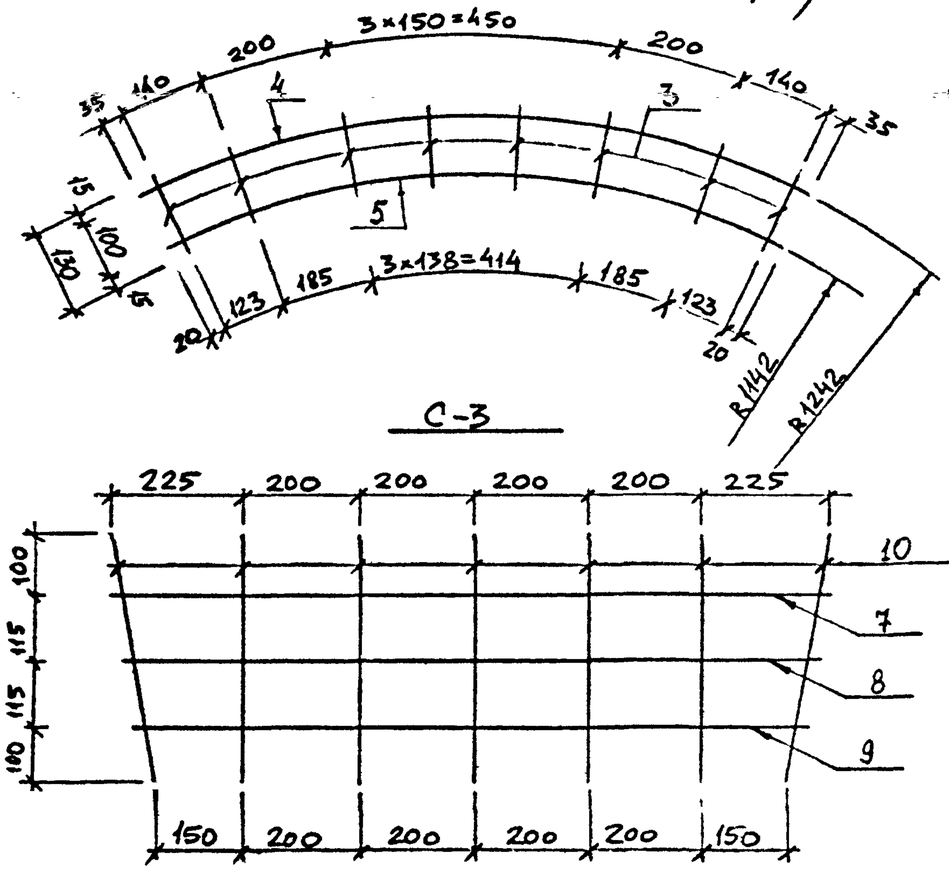

С-3

С-4.

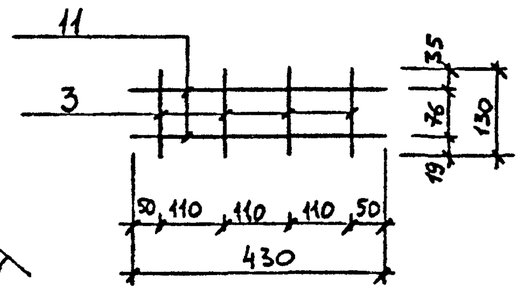

М-1.

Б-Б

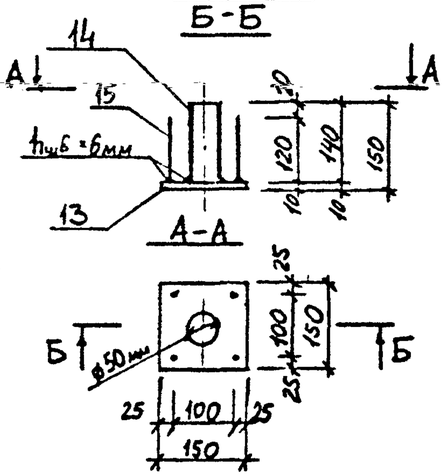

Спецификация стали на одно изделие.

Марка	№ поз.	Сечение ф, мм	Длина мм.	Кол-во шт. на марку	Кол-во шт. на изд.	Общая длина м	Общая масса кг	Масса марки кг
С-1 (1шт).	1.	12 А-II	1330	1	1	1,33	1,18	2,55
	2.	12 А-II	1220	1	1	1,22	1,08	
	3.	6 А-I	130	10	10	1,30	0,29	
С-2 (1шт)	4.	12 А-II	1200	1	1	1,20	1,07	2,25
	5.	12 А-II	1070	1	1	1,07	0,95	
	6.	6 А-I	130	8	8	1,04	0,23	
С-3 (1шт)	7.	6 А-I	1210	1	1	1,21	0,27	1,45
	8.	6 А-I	1170	1	1	1,17	0,26	
	9.	6 А-I	1130	1	1	1,13	0,25	
	10.	6 А-I	430	7	7	3,01	0,67	
С-4 (2шт)	11.	10 А-I	430	2	4	1,72	1,06	0,65
	3.	6 А-I	130	4	8	1,04	0,23	
От. стерж.	12	6 А-I	430	—	5	2,15	0,48	0,10
М-1 (1шт)	13.	-150×10	150	1	1	0,15	1,77	2,67
	14	Труба ф50 δст=3мм	140	1	1	0,14	0,60	
	15.	10 А-II	120	4	4	0,48	0,30	
М-2 (4шт)	16.	Труба ф50 δст=3мм	78	1	4	0,31	1,28	0,32

Примечание
Данный чертеж читать совместно с листом №98

Согласовано: ГИП М-5. Яковлева.

Сборные железобетонные изделия инженерных сооружений (по номенклатуре Главмосинжстроя)			Альбом ПС-192
Нач. отд. Козеева	Арматурный чертеж блока наружной обделки ТБ-26У. Сетки.	Стадия	Лист 99 / Арх. №
Гл. инж. отд. Афонин		ОНСК	Мосинжпроект г. Москва

План нижней и верхней арматуры

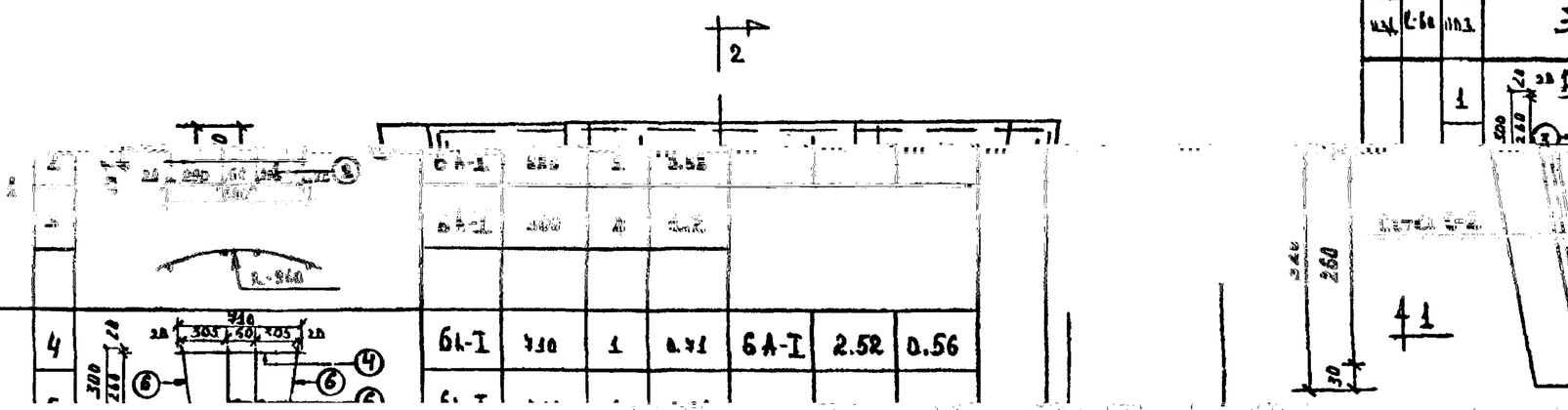
2
1-960
1-1
1-1
2
1-1
2
1-1
2