ГОСУДАРСТВЕННЫЙ КОМИТЕТ
ПО ГРАЖДАНСКОМУ СТРОИТЕЛЬСТВУ И АРХИТЕКТУРЕ
ПРИ ГОССТРОЕ СССР

КОНТРОЛЬНЫЙ
ЭКЗЕМПЛЯР

ТИПОВЫЕ КОНСТРУКЦИИ И ДЕТАЛИ ЗДАНИЙ И СООРУЖЕНИЙ

СЕРИЯ 1.116-1

БЛОКИ БЕТОННЫЕ ДЛЯ СТЕН ПОДВАЛОВ

ВЫПУСК 1

РАБОЧИЕ ЧЕРТЕЖИ БЛОКОВ ИЗ ТЯЖЕЛОГО ЦЕМЕНТНОГО БЕТОНА

Разработаны ЦНИИЭП жилища Государственного комитета по гражданскому строительству и архитектуре при Госстрое СССР при участии ЦНИИМСК Госстроя СССР

Утверждены Государственным комитетом по гражданскому строительству и архитектуре при Госстрое СССР приказом № 88 от 6 мая 1966 г. Введены в действие с 1 июля 1966 г.

ЦЕНТРАЛЬНЫЙ ИНСТИТУТ ТИПОВЫХ ПРОЕКТОВ

МОСКВА

Содержание		
Содержание	С1	2
Пояснительная записка	П1,П2	3-4

Блоки бетонные для стен подвалов

Размеры блоков в мм

Длина	Ширина	Высота			
2380	300	580	ФС3	1	5
780	300	580	ФС3-8	2	6
2380	400	580	ФС4	3	7
780	400	580	ФС4-8	4	8
2380	500	580	ФС5	5	9
780	500	580	ФС5-8	6	10
2380	600	580	ФС6	7	11
780	600	580	ФС6-8	8	12
1180	400	280	ФСН4	9	13
1180	500	280	ФСН5	10	14
1180	600	280	ФСН6	11	15

Приложение		
Приложение		16

Блоки бетонные для стен подвалов с пустотами

2380	400	580	ФС4П	12	17
2380	500	580	ФС5П	13	18
2380	600	580	ФС6П	14	19

Инв. № подл. | Подпись и дата | Взам. инв. № | Инв. № дубл. | Подпись и дата

Рабочие чертежи бетонных блоков для стен подвалов [illegible] работаны в соответствии с ГОСТ 13579-68.

Изделия предназначены для обязательного применения при проектировании и строительстве жилых, общественных и других зданий и для массового производства этих изделий предприятиями строительной промышленности.

В альбом включены рабочие чертежи блоков для стен подвалов: в основной части блоки сплошного сечения, в приложении блоки с пустотами (в соответствии с ГОСТ 13579-68). Целесообразность применения в проектах блоков стен подвалов [illegible] технико-экономическими расчетами. Сплошные блоки стен подвалов могут быть использованы для цоколей и фундаментов.

Рабочие чертежи блоков стен подвала, включенные в альбом I-64 серии ИИ-03-02, с выходом настоящего альбома отменяются. При строительстве по ранее утвержденным действующим проектам изделия, принятые по альбому I-64, рекомендуется заменять изделиями по настоящему альбому.

Блоки сплошного сечения разработаны из тяжелого цементного бетона марки 100, блоки с пустотами - марки 150 (γ = 2400 кг/м3 в сухом состоянии).

При соответствующем технико-экономическом обосновании блоки сплошного сечения допускается изготовлять из бетона марки 200; в этом случае в обозначения марок блоков вносится индекс "у" (например, ФС 6у; ФСН 6у).

Материалы, применяемые для приготовления бетона блоков, должны удовлетворять требованиям действующих государственных стандартов.

Морозостойкость бетона блоков должна быть не ниже Мрз-25.

При наличии грунтовых вод выше подошвы фундаментов, применение блоков подвала с пустотами не допускается.

При изготовлении блоков, предназначенных для применения [illegible] в условиях грунтовых вод, агрессивно воздействующих на бетон, [illegible]

02	СЕРИЯ 1.116-1		
	ВЫПУСК 1	ЛИСТ П1	

ТК	БЛОКИ БЕТОННЫЕ ДЛЯ СТЕН ПОДВАЛ
1968	ПОЯСНИТЕЛЬНАЯ ЗАПИСКА

10163 4

должны применяться цементы и добавки, увеличивающие стойкость бетона против этих воздействий, а также при необходимости проводиться другие мероприятия по защите бетона.

Поставку блоков потребителю производят по достижению бетоном отпускной прочности.

Величину отпускной прочности устанавливают по соглашению между предприятием-изготовителем и потребителем в зависимости от назначения изделий, климатических условий района строительства, времени года, условий и сроков монтажа и загружения. При этом отпускная прочность блоков должна быть не менее 70% проектной марки бетона по прочности на сжатие.

Предприятие - изготовитель обязано гарантировать, что прочность блоков в возрасте 28 суток со дня изготовления достигнет проектной марки, определяемой по результатам испытаний контрольных образцов в соответствии с ГОСТ 10180-67.

Для подъемных петель следует применять горячекатаную арматурную сталь класса А-I марок ВМСт.3сп, ВМСт.3пс, ВКСт.3сп и ВКСт.3пс. Сталь марок ВМСт.3пс и ВКСт.3пс в случаях монтажа конструкций при температуре минус 40^{0} ниже не применять.

По соглашению с потребителем допускается выпуск блоков без монтажных петель при применении захватных приспособлений утвержденных в установленном порядке.

Изготовление, приемку, паспортизацию, хранение и транспортирование производить по ГОСТ 13[illegible] ваний СНиП I-В.5-62 и I-В.5.1-62; монтаж блоков по СНиП II.В.3-62.

5

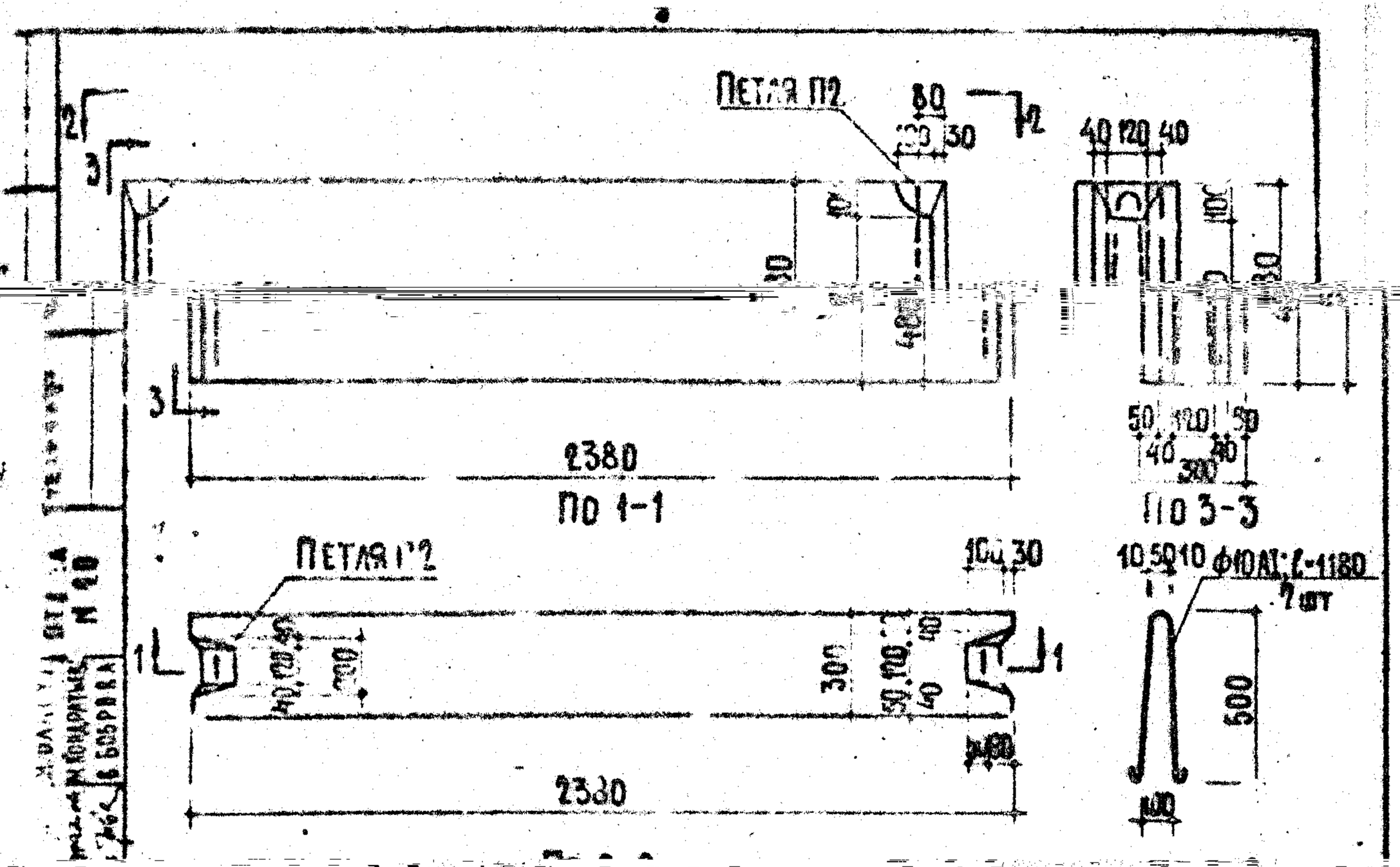

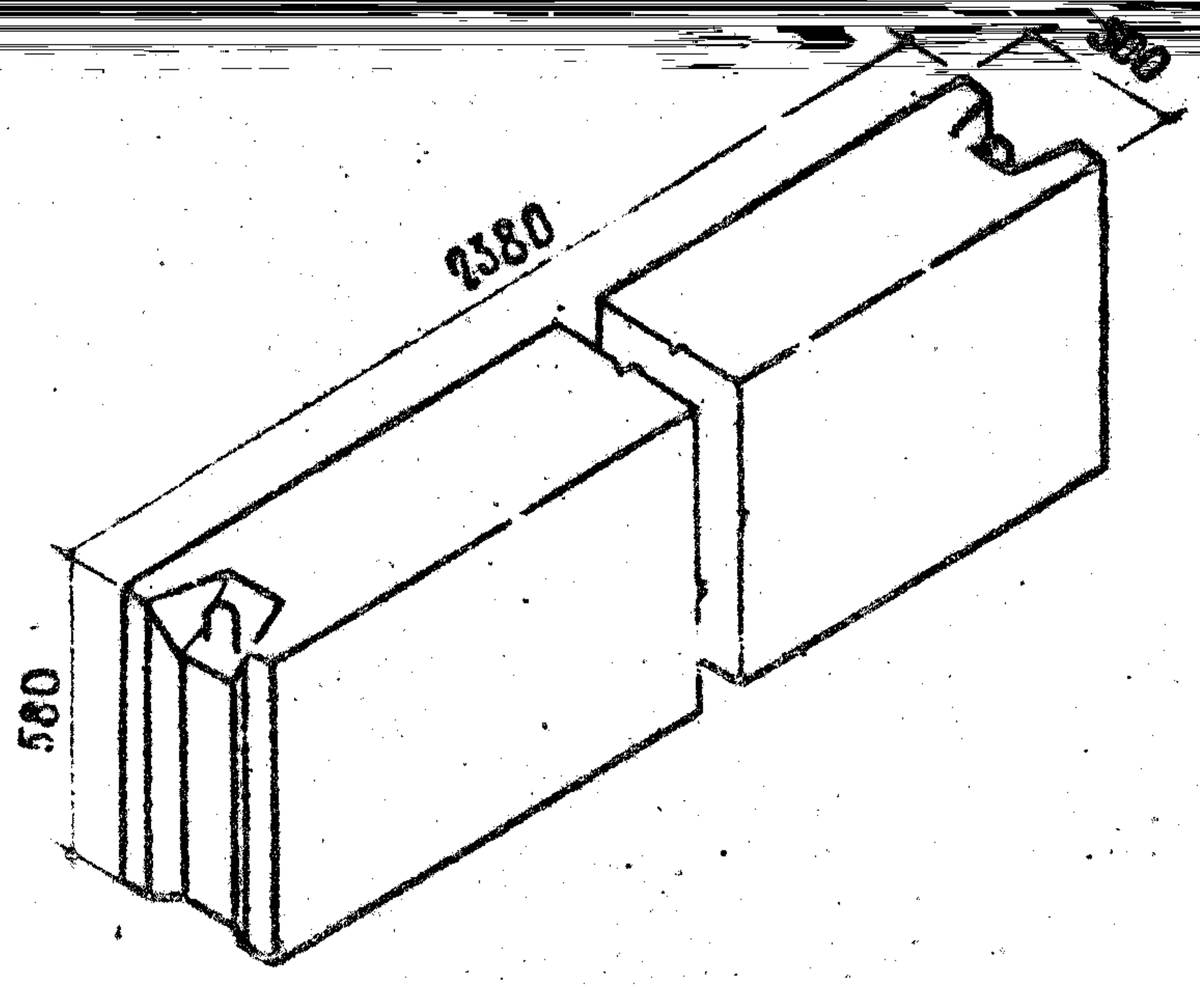

ХАРАКТЕРИСТИКА ИЗДЕЛИЯ				
ХАРАКТЕРИСТИКА БЕТОНА	МАРКА БЕТОНА	ОБЪЕМ БЕТОНА МЗ	ВЕС СТАЛИ КГ	ВЕС БЛОКА КГ
ТЯЖЕЛЫЙ ЦЕМЕНТНЫЙ БЕТОН	100	0,406	1,46	975

СЕРИЯ 1.116-1			БЛОКИ БЕТОННЫЕ ДЛЯ СТЕН ПОДВ
ВЫПУСК 1	ЛИСТ 1	1958	БЛОК ФС3

10163 6

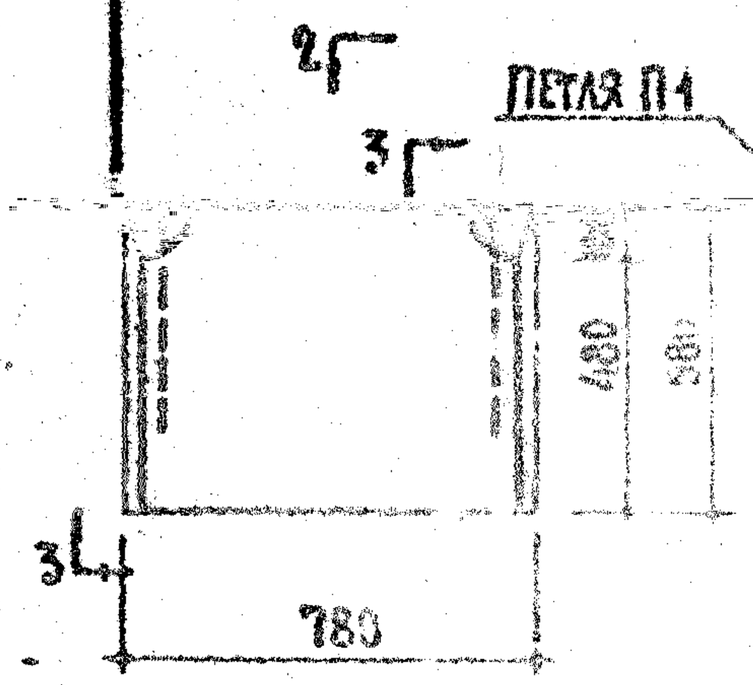

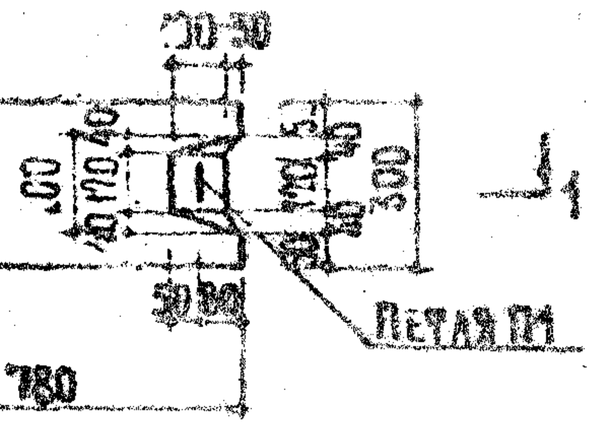

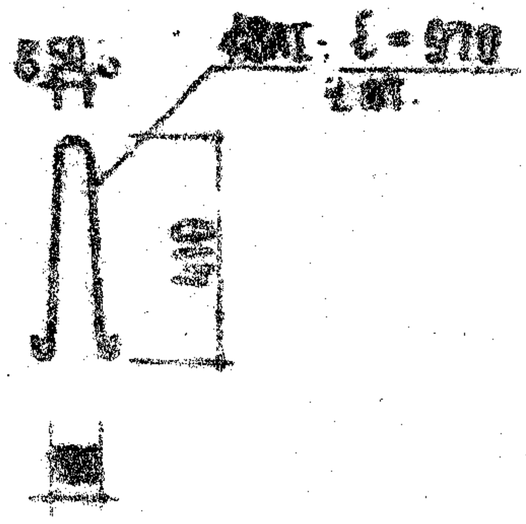

Петля П1

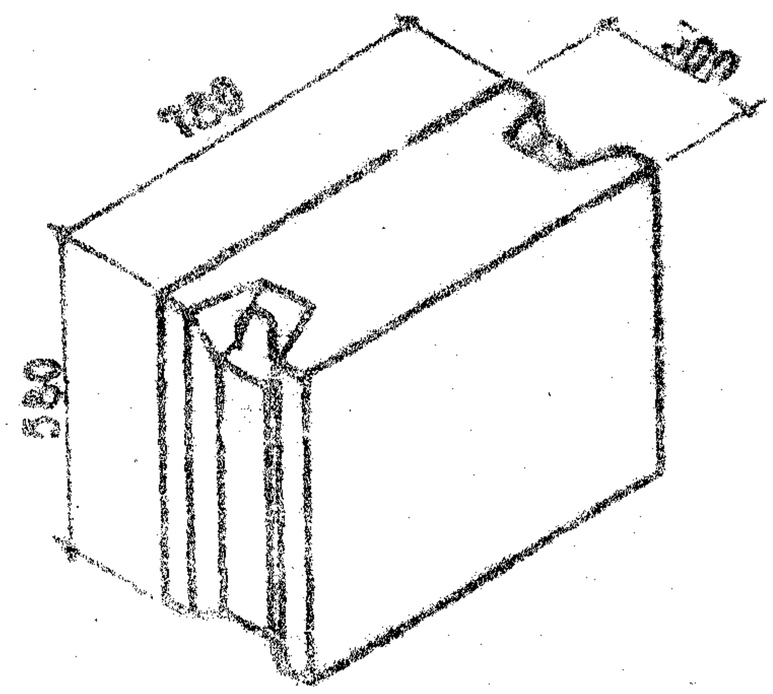

ХАРАКТЕРИСТИКА ИЗДЕЛИЯ				
КА	МАРКА БЕТОНА	ОБЪЕМ БЕТОНА М³	ВЕС СТАЛИ КГ	ВЕС БЛОКА КГ
ЕНТ- М³	100	0.128	0.76	305

БЕТОННЫЕ ДЛЯ СТЕН ПОДВАЛОВ

СЕРИЯ 1.116-1

ВЫПУСК 1 | АЛЬБОМ 2

БЛОК ФС3-8

1046 3

ХАРАКТЕРИСТИКА БЕТОНА

ТЯЖЕЛЫЙ ЦЕМЕНТНЫЙ БЕТОН $\gamma = 2400$ кг

ТК

1968

БЛОКИ

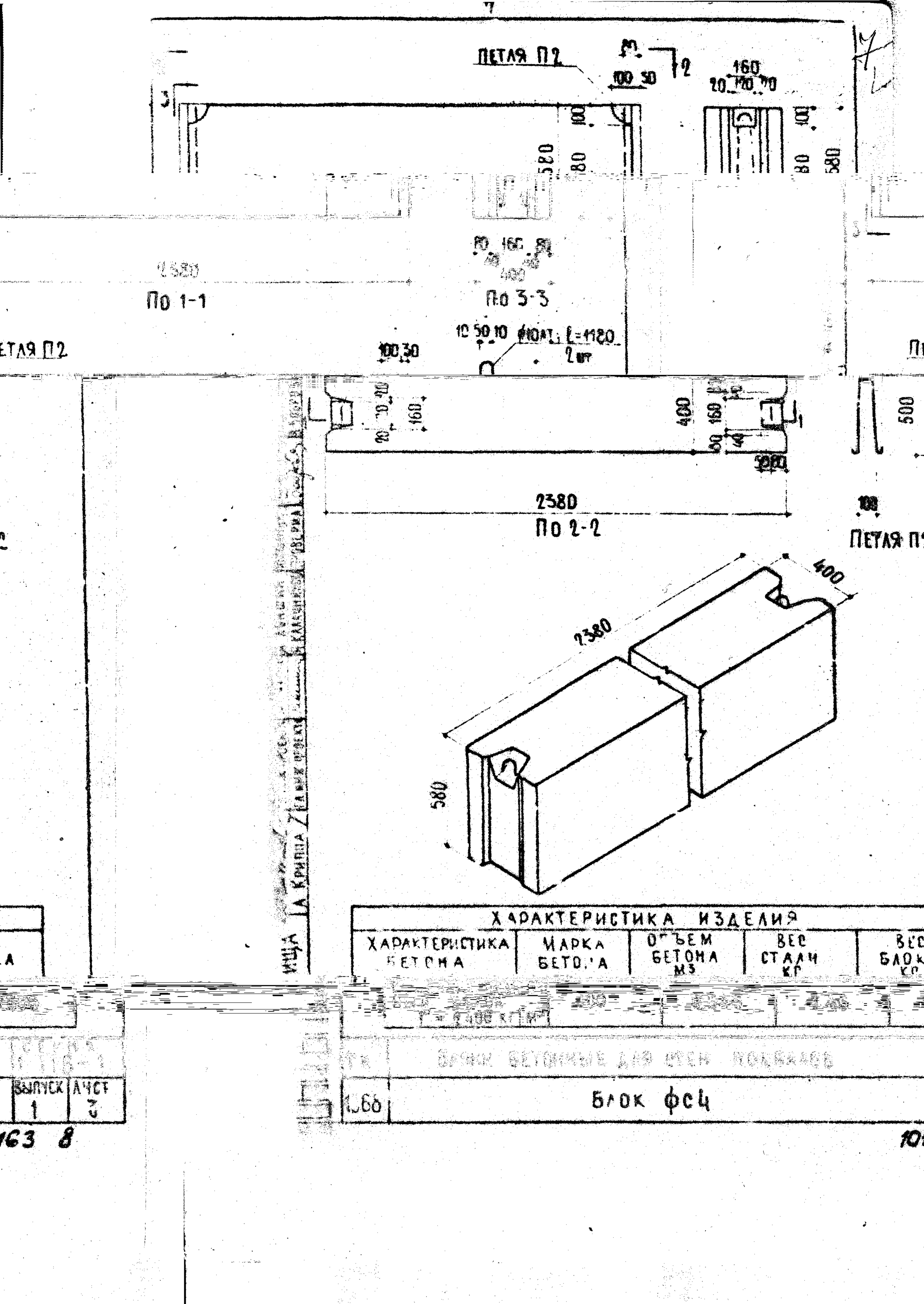
ПЕТЛЯ П2
100 30
160
20 20 20
580
80
100
2380
По 1-1
По 3-3
10 50 10 ⌀10АТ; ℓ=1180
2 шт
ПЕТЛЯ П2
400
160
2380
По 2-2
500
ПЕТЛЯ П1
400
2380
580
ИЩА
А Крипца
ХАРАКТЕРИСТИКА ИЗДЕЛИЯ
ХАРАКТЕРИСТИКА БЕТОНА
МАРКА БЕТОНА
ОБЪЕМ БЕТОНА М3
ВЕС СТАЛИ КГ
ВЕС БЛОК КГ
ВЫПУСК 1
ЛИСТ 3
ТК
ВЛОКИ БЕТОННЫЕ ДЛЯ СТЕН ПОДВАЛОВ
1.066
БЛОК ФС4
163 8
10

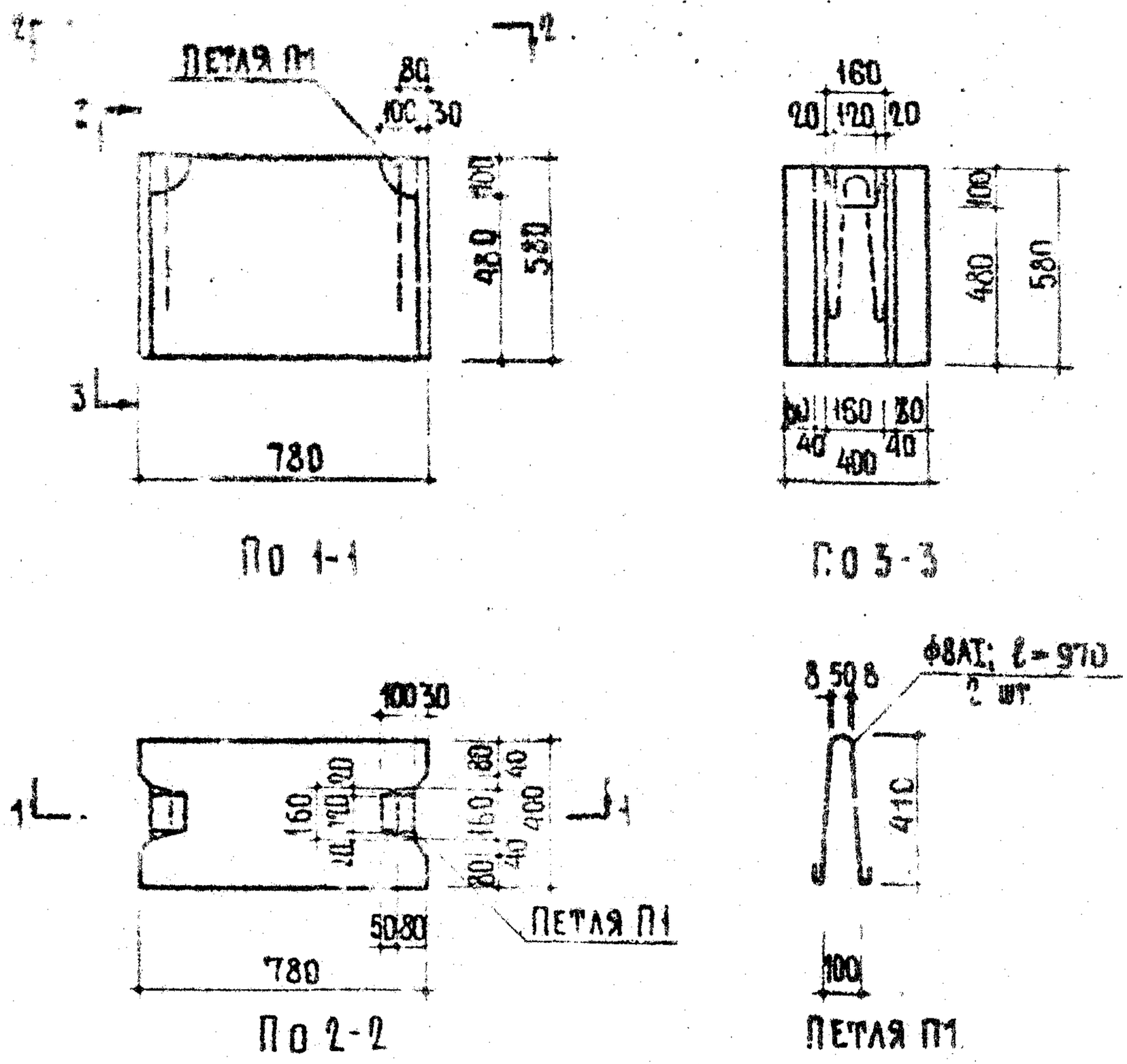

ХАРАКТЕРИСТИКА ИЗДЕЛИЯ				
ХАРАКТЕРИСТИКА БЕТОНА	МАРКА БЕТОНА	ОБЪЕМ БЕТОНА $м^3$	ВЕС СТАЛИ КГ	ВЕС БЛОКА КГ
ТЯЖЕЛЫЙ ЦЕМЕНТНЫЙ БЕТОН $\gamma = 2400$ кг/м³	100	0.172	0.76	415

ТК	БЛОКИ БЕТОННЫЕ ДЛЯ СТЕН ПОДВАЛОВ	СЕРИЯ 1.116-1	
1968	БЛОК ФС4-8	ВЫПУСК 1	ЛИСТ 4

10163 9

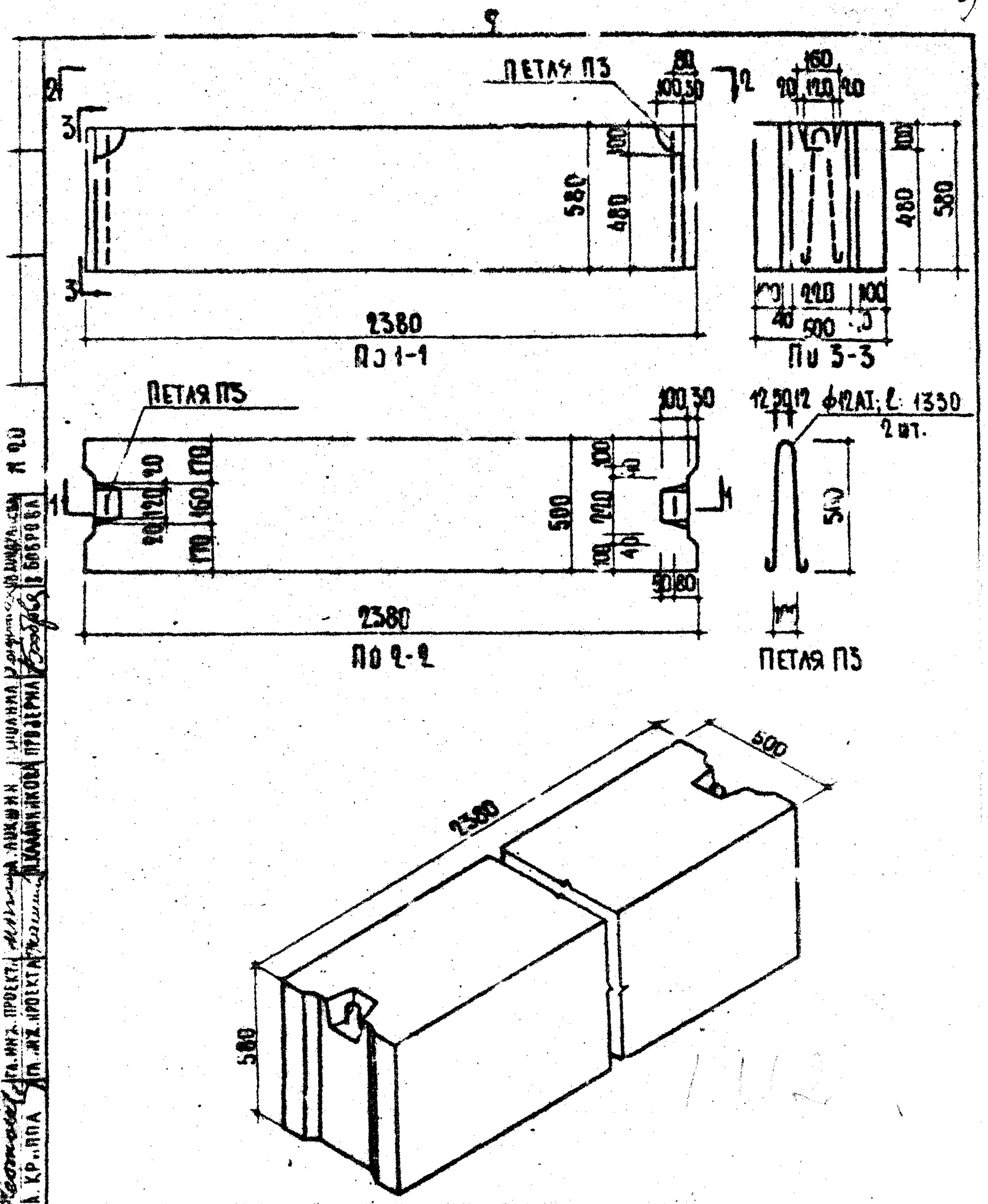

ХАРАКТЕРИСТИКА ИЗДЕЛИЯ				
ХАРАКТЕРИСТИКА БЕТОНА	МАРКА БЕТОНА	ОБЪЕМ БЕТОНА $м^3$	ВЕС СТАЛИ кг	ВЕС БЛОКА кг
ТЯЖЕЛЫЙ ЦЕМЕНТНЫЙ БЕТОН $\gamma = 2400$ кг/$м^3$	100	0.679	2.36	1630

ТК	БЛОКИ БЕТОННЫЕ ДЛЯ СТЕН ПОДВАЛОВ	СЕРИЯ 1.116-1
1968	БЛОК ФС5	ВЫПУСК 1 / ЛИСТ 5

ЖИЛИЩА | ГЛ. ИНЖ. ПРОЕКТ. | ГЛ. ИНЖ. ПРОЕКТА | А. КР. ППА | А. ЛИКШИН | Л. ХАЛАМНИКОВА | ПРОДЕРНА | В. БОБРОВА | Н 20

10163 10

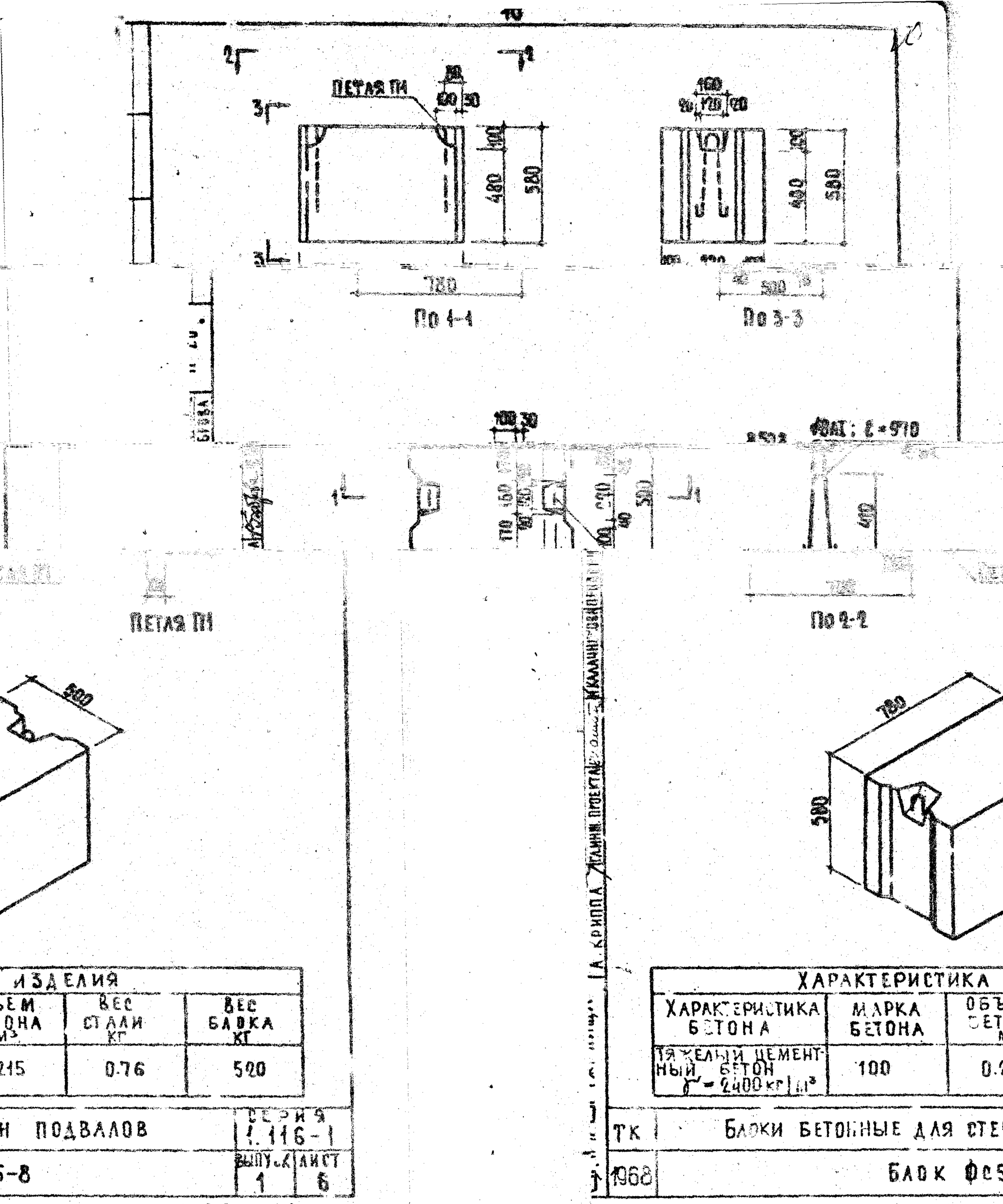

ИЗДЕЛИЯ		
...ЕМ ...ОНА м³	ВЕС СТАЛИ КГ	ВЕС БЛОКА КГ
...215	0.76	520

...Н ПОДВАЛОВ	СЕРИЯ 1.116-1	
...5-8	ВЫПУСК 1	ЛИСТ 6

10163 11

ХАРАКТЕРИСТИКА		
ХАРАКТЕРИСТИКА БЕТОНА	МАРКА БЕТОНА	ОБЪ... БЕТ...
ТЯЖЕЛЫЙ ЦЕМЕНТНЫЙ БЕТОН $\gamma = 2400$ кг/м³	100	0.2...

ТК	БЛОКИ БЕТОННЫЕ ДЛЯ СТЕ...
1968	БЛОК ФС5...

А. КРИППА ГЛИНН. ПРОЕКТА

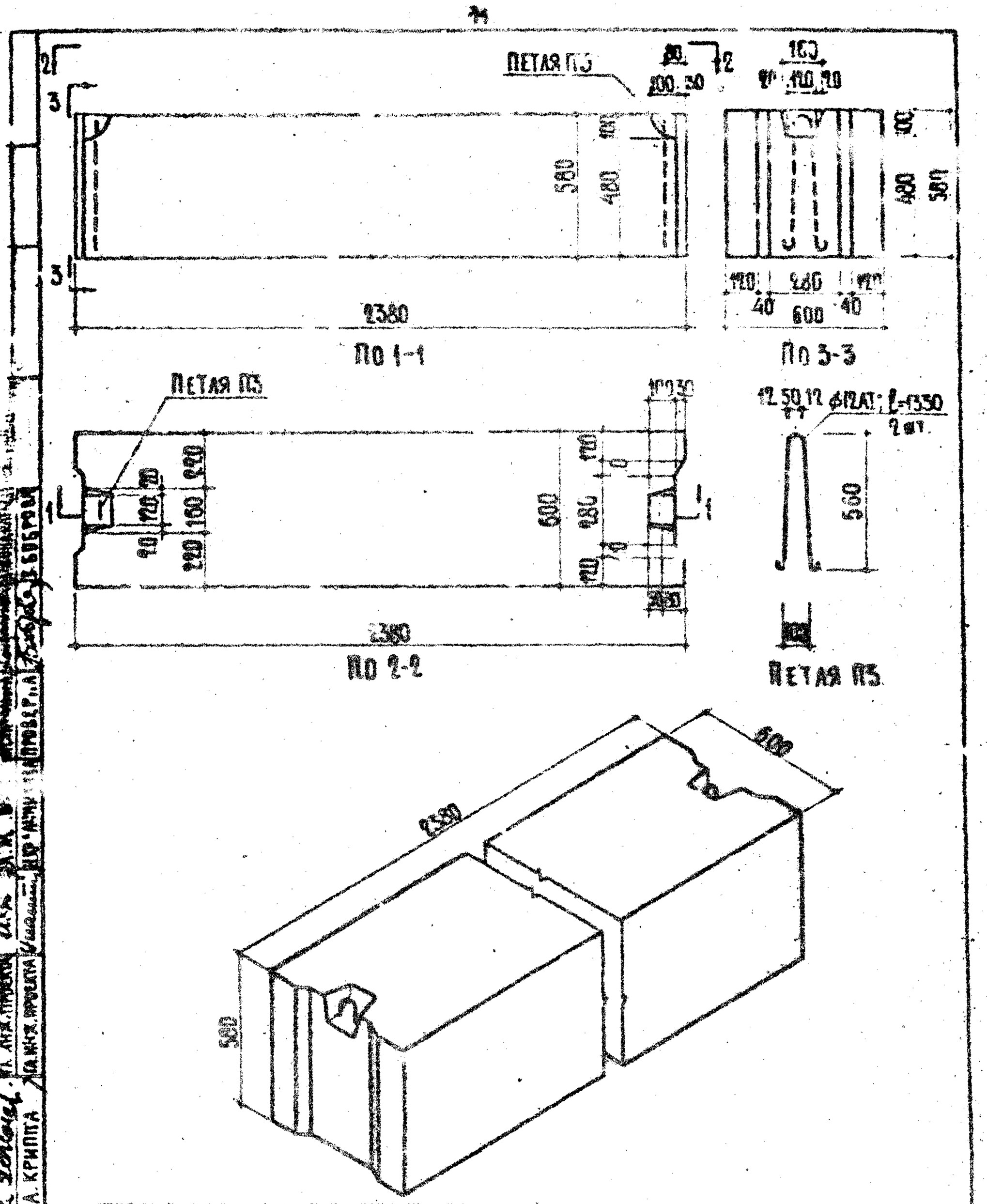

ХАРАКТЕРИСТИКА ИЗДЕЛИЙ				
ХАРАКТЕРИСТИКА БЕТОНА	МАРКА БЕТОНА	ОБЪЕМ БЕТОНА $м^3$	ВЕС СТАЛИ КГ	ВЕС БЛОКА КГ
ТЯЖЕЛЫЙ ЦЕМЕНТНЫЙ БЕТОН $\gamma = 2400$ кг/м³	100	0.815	2.36	1960

ТК	БЛОКИ БЕТОННЫЕ ДЛЯ СТЕН ПОДВАЛОВ	СЕРИЯ 1.116-1
1968	БЛОК Ф26	ВЫПУСК 1 / ЛИСТ 7

ЦНИИП ЖИЛИЩА

А. КРИППА

10163 12

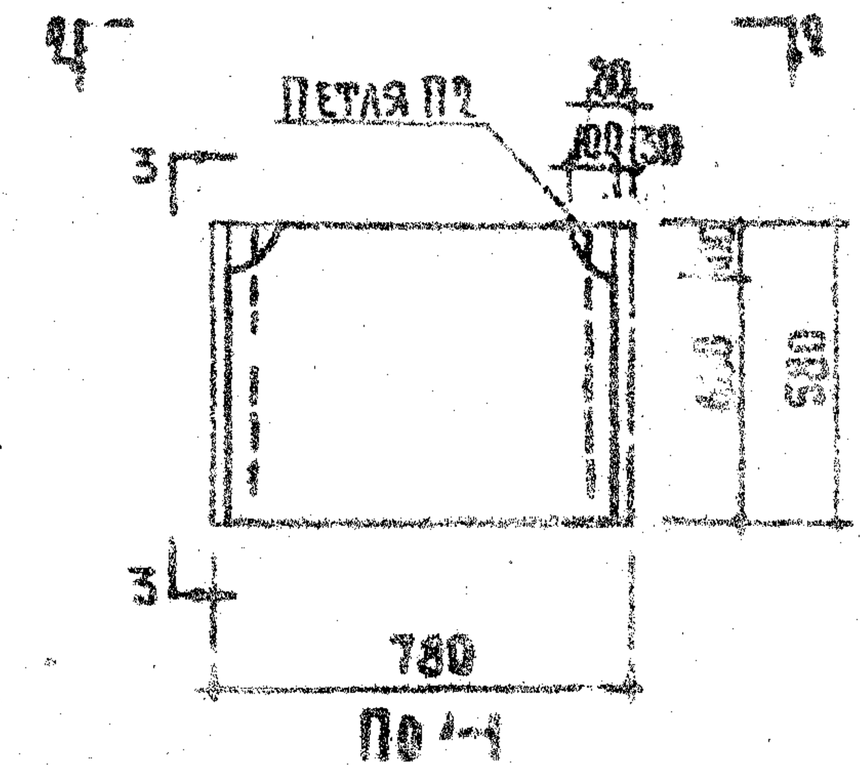

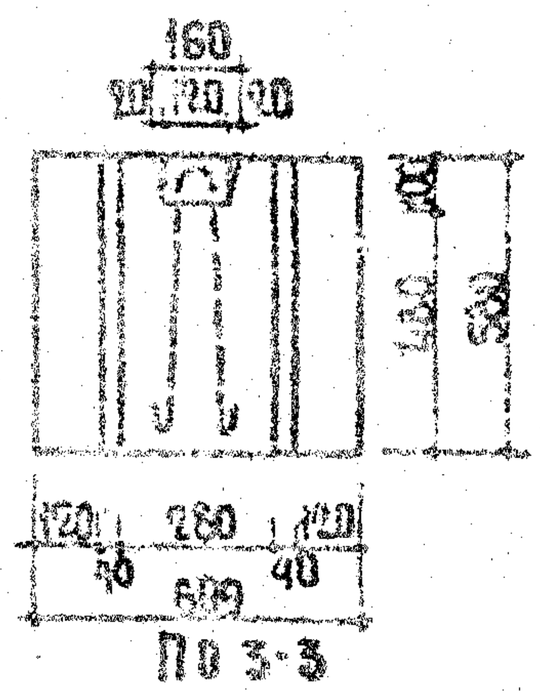

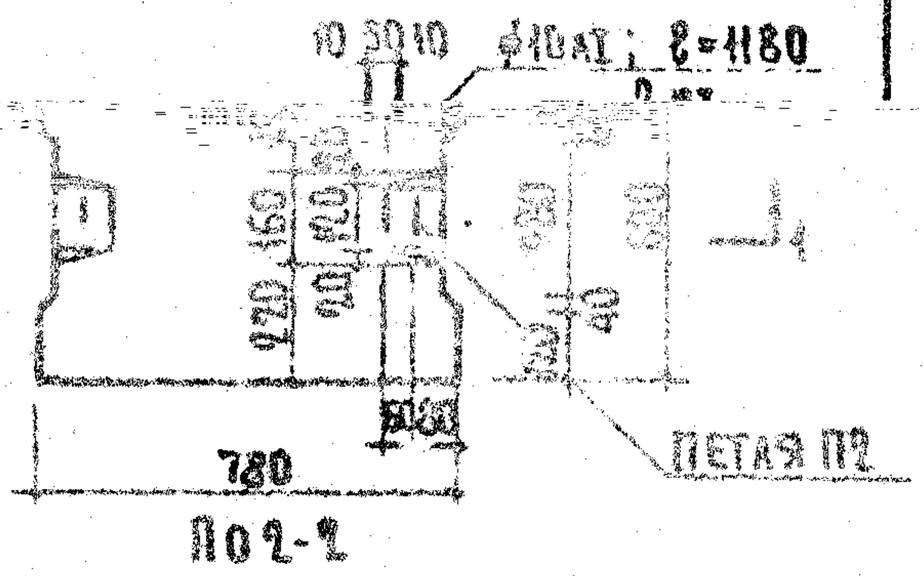

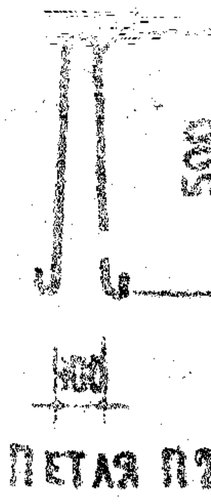

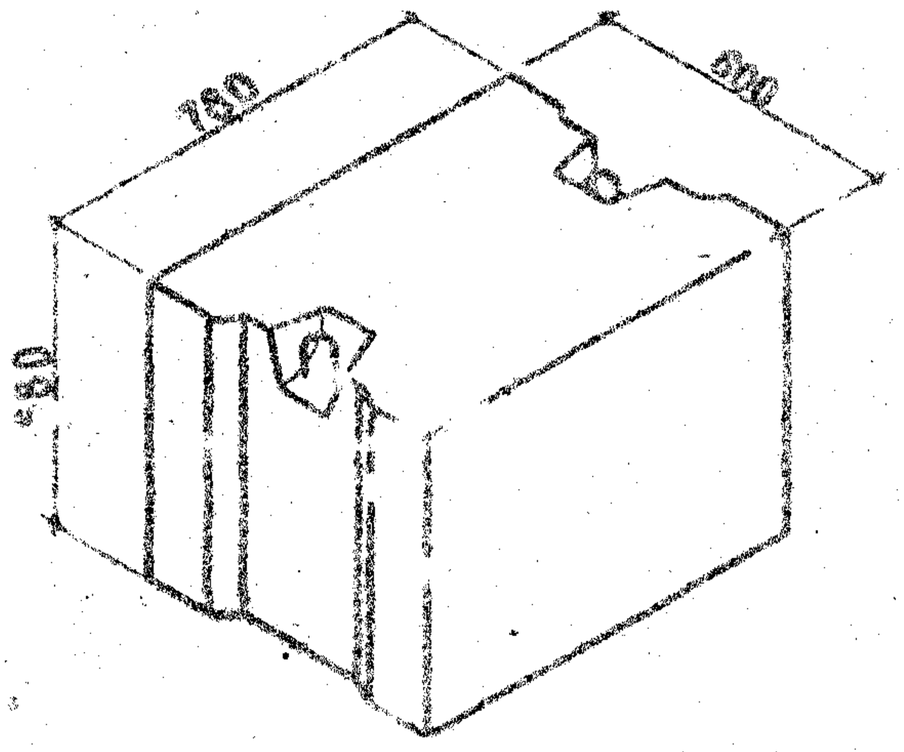

ХАРАКТЕРИСТИКА ИЗДЕЛИЯ				
ХАРАКТЕРИСТИКА БЕТОНА	МАРКА БЕТОНА	ОБЪЕМ БЕТОНА м³	ВЕС СТАЛИ КГ	
ТЯЖЕЛЫЙ ЦЕМЕНТНЫЙ БЕТОН δ = 2400 кг/м³	100	0.256	1.46	

ТК	БЛОКИ БЕТОННЫЕ ДЛЯ СТЕН ПОДВАЛОВ
1968	БЛОК ФСБ-8

ВЕС БЛОКА КГ
620

СЕРИЯ	
1.116-1	
ВЫПУСК	ЛИСТ
1	8

0163 13

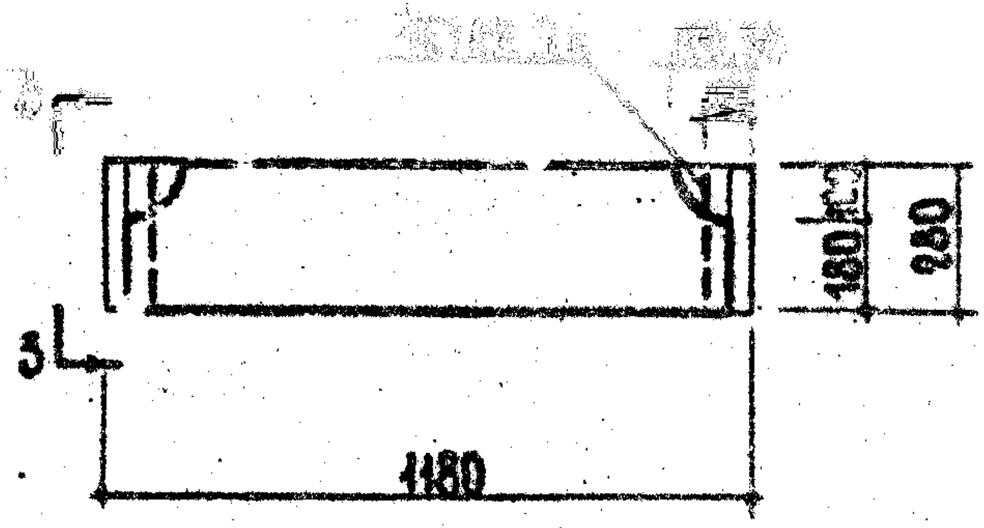

По 1-1

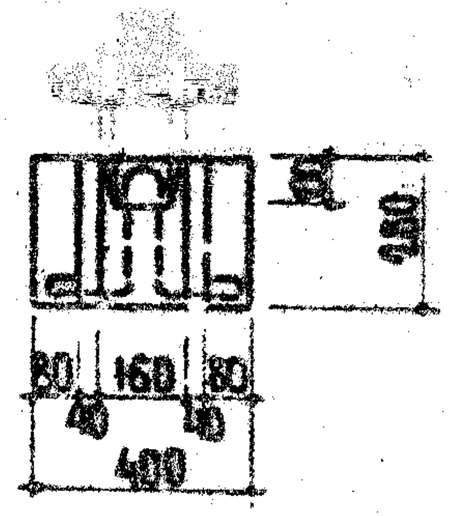

По 3-3

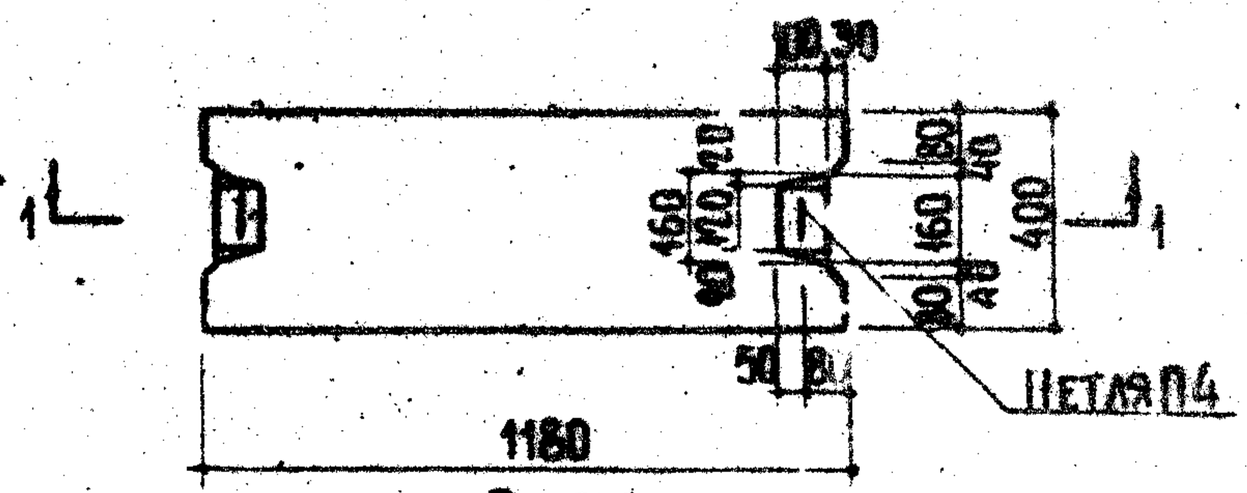

По 2-2

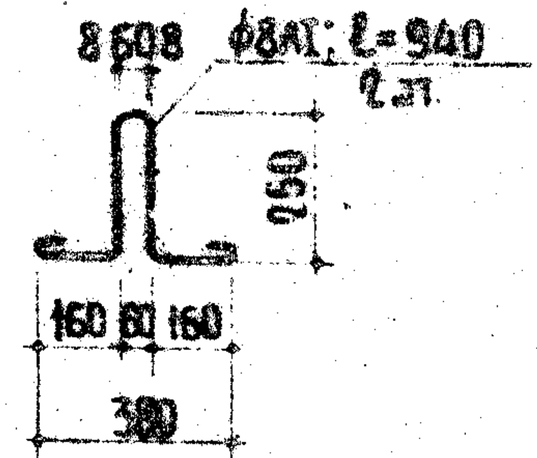

Петля П4

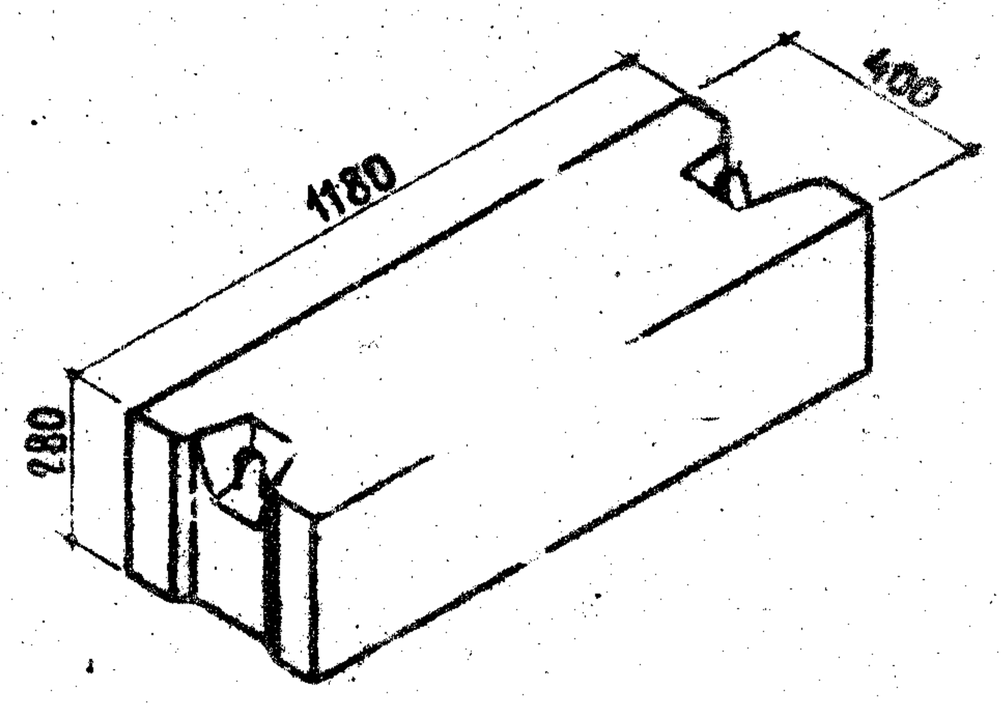

ХАРАКТЕРИСТИКА ИЗДЕЛИЯ				
ХАРАКТЕРИСТИКА БЕТОНА	МАРКА БЕТОНА	ОБЪЕМ БЕТОНА м³	ВЕС СТАЛИ кг	ВЕС БЛОКА кг
ТЯЖЕЛЫЙ ЦЕМЕНТНЫЙ БЕТОН γ = 2400 кг/м³	100	0.127	0.74	305

Блок ФСН 4

ВЫПУСК	ЛИСТ
1	9

1968

10163 14

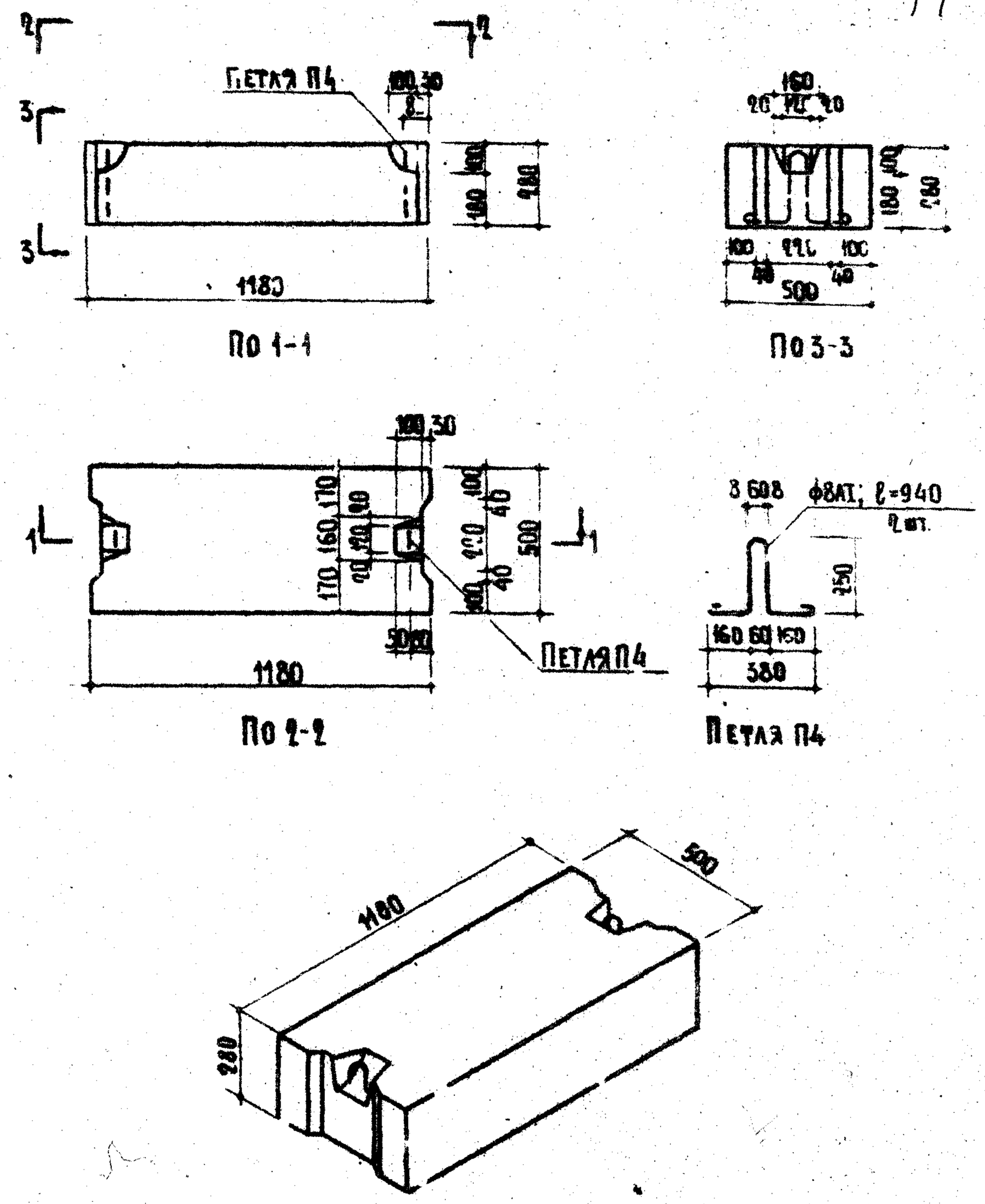

ВЕС СТАЛИ	ВЕС БЛОКА			ХАРАКТЕРИСТИКА	МАРКА	ОБЪЕМ БЕТОНА
100	0.159	0.74	380			

БЕТОННЫЕ ДЛЯ СТЕН ПОДВАЛОВ	СЕРИЯ 1.116-1		
Блок ФСН5	ВЫПУСК 1	ЛИСТ 10	

ТК	Блоки
1968	

10163 15

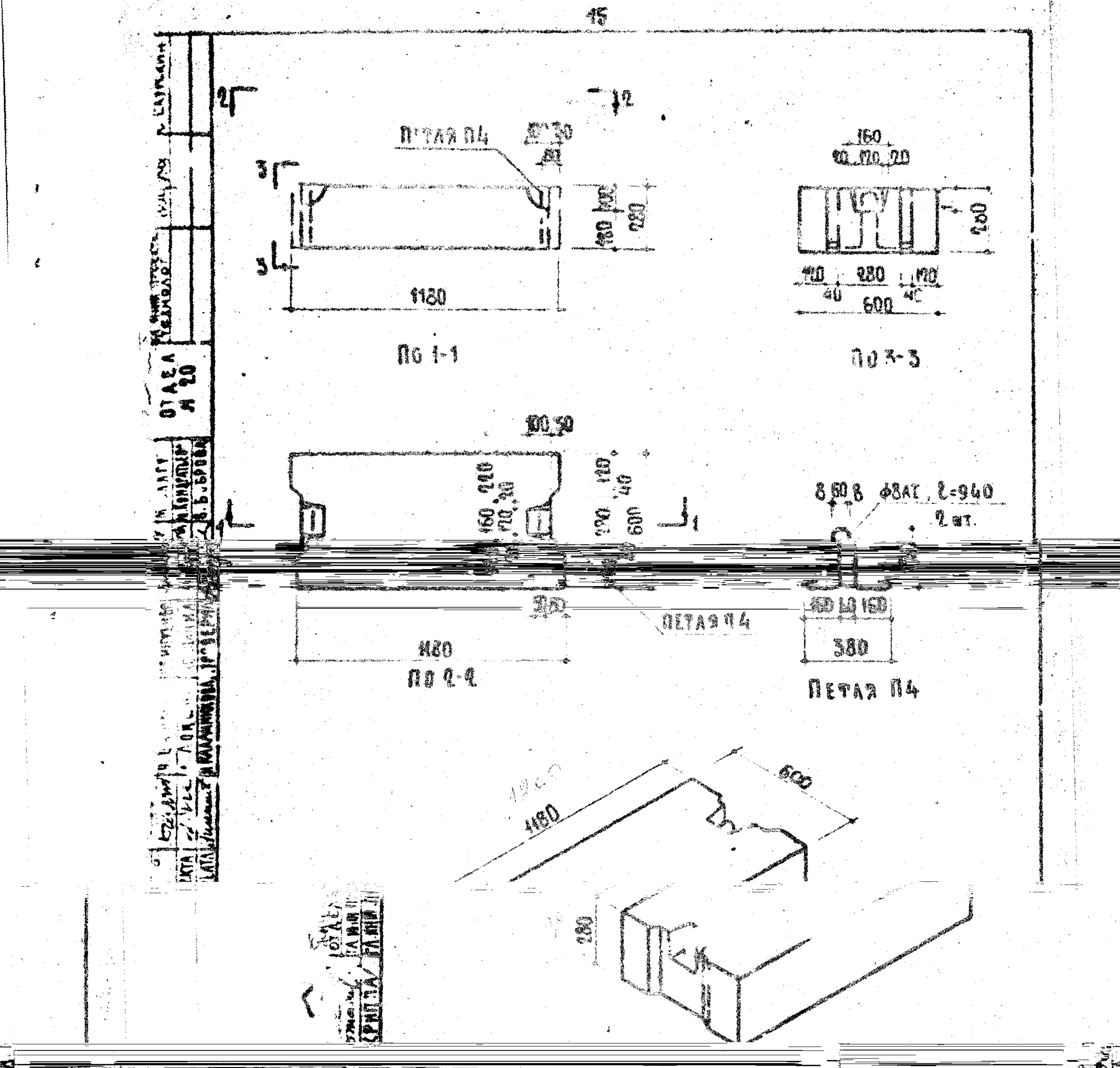

ХАРАКТЕРИСТИКА ИЗДЕЛИЯ				
ХАРАКТЕРИСТИКА БЕТОНА	МАРКА БЕТОНА	ОБЪЕМ БЕТОНА $м^3$	ВЕС СТАЛИ КГ	ВЕС БЛОКА КГ
ТЯЖЕЛЫЙ ЦЕМЕНТНЫЙ БЕТОН	100	0,191	0,74	460

БЛОКИ БЕТОННЫЕ ДЛЯ СТЕН ПОДВАЛОВ	СЕРИЯ 1.116-1		
БЛОК ФСНБ	ВЫПУСК 1	ЛИСТ 11	

ЖИЛИЩА

968

ПРИЛОЖЕНИЕ

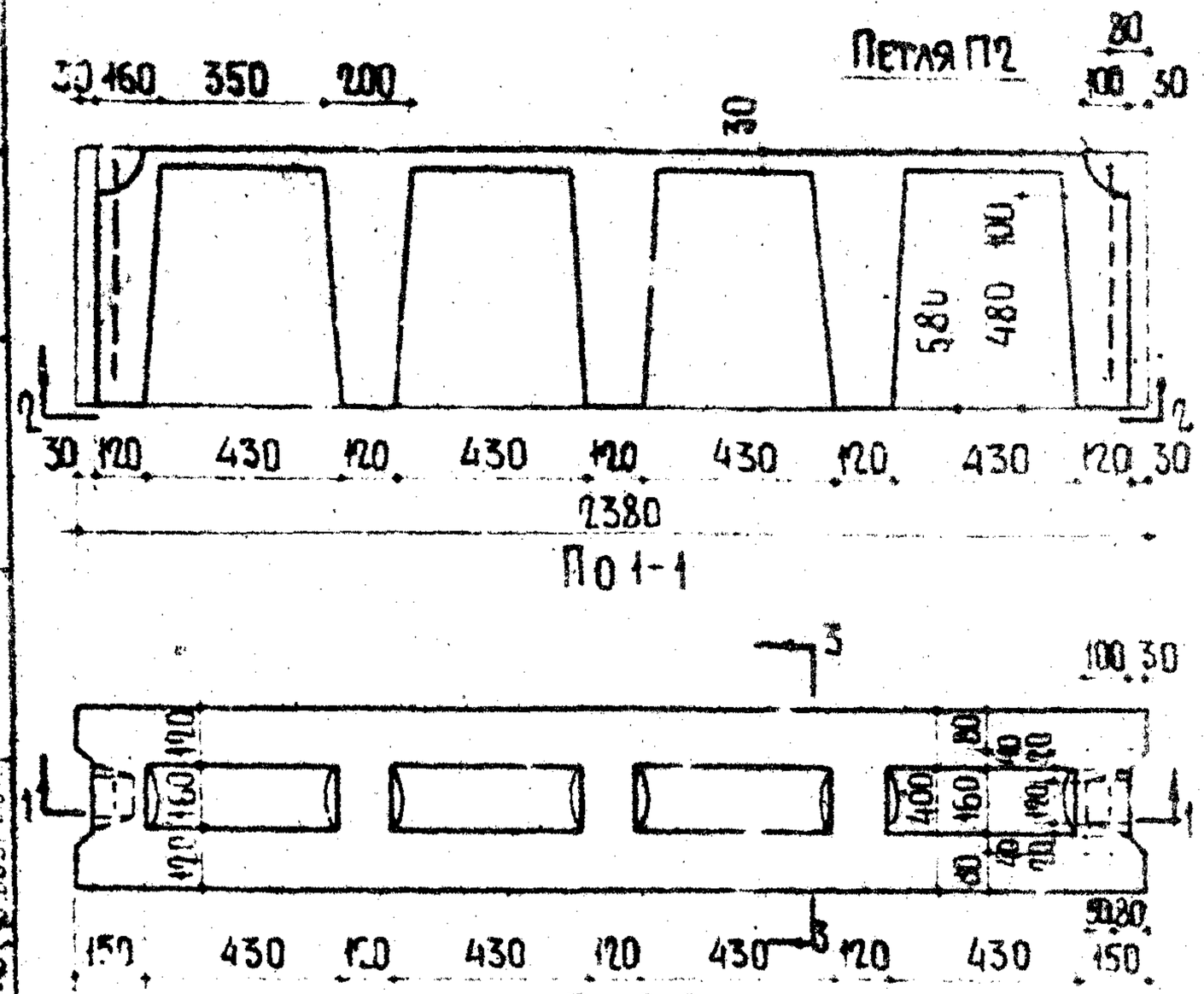

ХАРАКТЕРИСТИКА ИЗДЕЛИЯ							
ХАРАКТЕРИСТИКА БЕТОНА	МАРКА БЕТОНА	СЕЧЕНИЕ ПО 2-2			ОБЪЕМ БЕТОНА $м^3$	ВЕС СТАЛИ кг	ВЕС БЛОКА кг
		F нт $см^2$	F бр $см^2$	% % пустотности (по площади)			
ТЯЖЕЛЫЙ ЦЕМЕНТНЫЙ БЕТОН $\gamma = 2400$ кг/$м^3$	150	6650	9400	29.3	0.439	1.46	1055

F нт - площадь сечения за вычетом пустот; F бр - площадь сечения включая пустоты

ТК	БЛОКИ БЕТОННЫЕ ДЛЯ СТЕН ПОДВАЛОВ	СЕРИЯ 1.116-1	
1968	БЛОК ФС 4П	ВЫП. СК 1	ЛИСТ 12

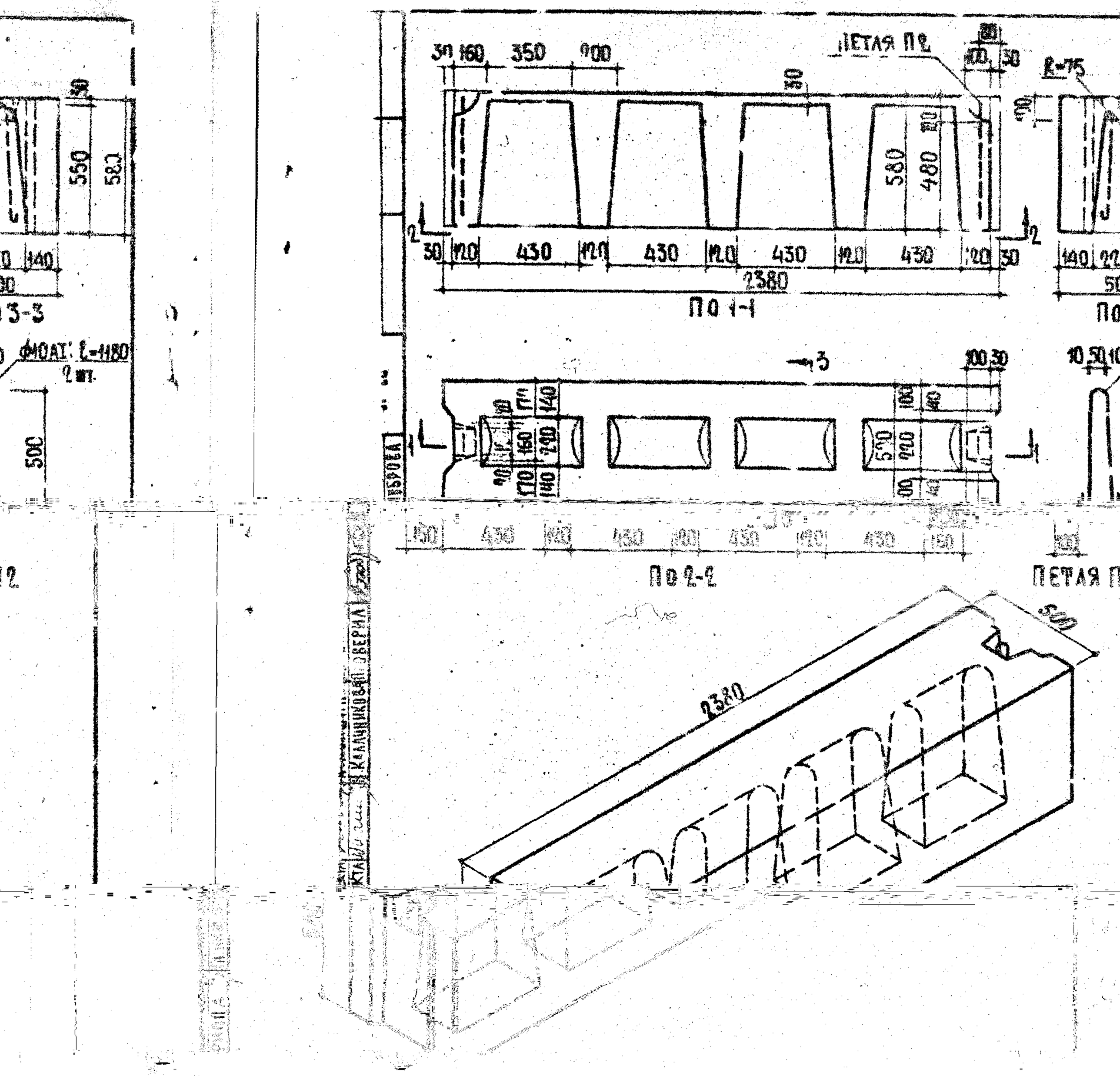

ХАРАКТЕРИСТИКА БЕТОНА	МАРКА БЕТОНА	СЕЧЕНИЕ ПО 2-2 F нт см²	F бр см²	% % ПУСТОТНОСТИ ПО ПЛОЩАДИ	ОБЪЕМ БЕТОНА м³	ВЕС СТАЛИ КГ	ВЕС БЛОКА КГ
[illegible]	[illegible]	[illegible]	[illegible]	[illegible]	[illegible]	[illegible]	[illegible]

ПЛОЩАДЬ СЕЧЕНИЯ БЕТОНА ВЫЧЕТОМ ПУСТОТ, F бр ПЛОЩАДЬ СЕЧЕНИЯ БЕТОНА ПУСТОТЫ

1968	БЛОК ФС5П	ВЫПУСК 1 / ЛИСТ 13

10163 19

(19)

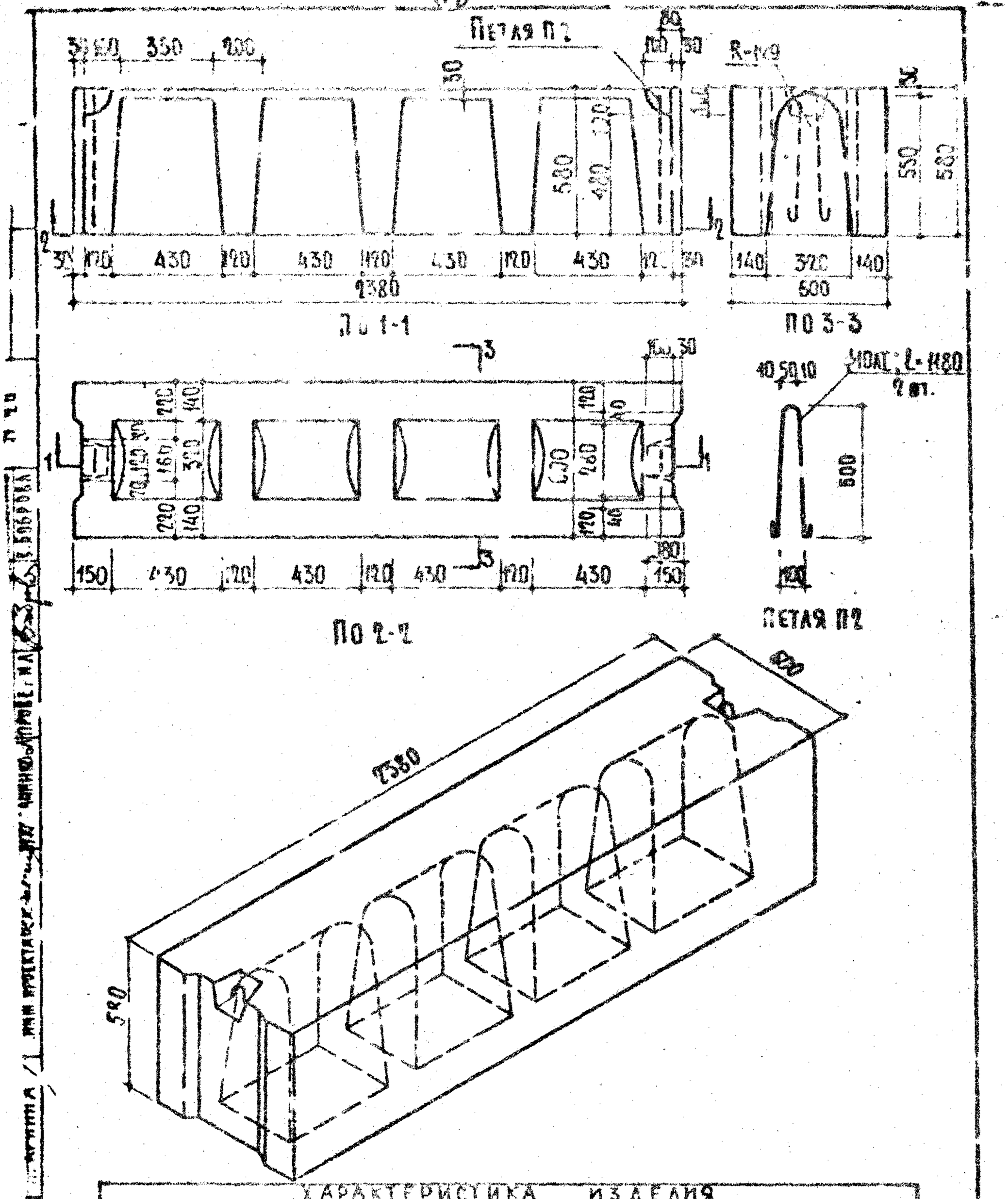

ХАРАКТЕРИСТИКА ИЗДЕЛИЯ							
ХАРАКТЕРИСТИКА БЕТОНА	МАРКА БЕТОНА	СЕЧЕНИЕ ПО 2-2			ОБЪЕМ БЕТОНА $м^3$	ВЕС СТАЛИ КГ	ВЕС БЛОКА КГ
		$F_{нт}$ $см^2$	$F_{бр}$ $см^2$	% % ПУСТОТНОСТИ ПО ПЛОЩАДИ			
ТЯЖЕЛЫЙ ЦЕМЕНТНЫЙ БЕТОН $\gamma = 2400$ кг/м³	150	3584	14088	29.1	0.587	1.46	1400

$F_{нт}$ — ПЛОЩАДЬ СЕЧЕНИЯ ЗА ВЫЧЕТОМ ПУСТОТ; $F_{бр}$ — ПЛОЩАДЬ СЕЧЕНИЯ ВКЛЮЧАЯ ПУСТОТЫ.

ТК	БЛОКИ БЕТОННЫЕ ДЛЯ СТЕН ПОДВАЛОВ	СЕРИЯ 1.116-1
1968	БЛОК ФСБП	1

10163 (20)