https://jbi-tyumen.ru/

ТИПОВАЯ ДОКУМЕНТАЦИЯ НА СЛОЖНЫЕ ОПОРЫ ЗДАНИЙ И СООРУЖЕНИЙ

# СЕРИЯ 3.501.1-124

# ПОЛЫЕ КРУГЛЫЕ СВАИ И СВАИ-ОБОЛОЧКИ ДИАМЕТРОМ 0,4-3,0 М ИЗ ПРЕДНАПРЯЖЕННОГО И ОБЫЧНОГО ЖЕЛЕЗОБЕТОНА ДЛЯ ОПОР МОСТОВ

## ВЫПУСК 2. ЗАКЛАДНЫЕ ДЕТАЛИ СВАЙ И СВАЙ-ОБОЛОЧЕК

jbi-tyumen.ru

СВЕТОКОПИИ СООТВЕТСТВУЮТ
ОРИГИНАЛАМ
РУКОВОДИТЕЛЬ ПРОЕКТА А.И. СЕРЕБРЯНСКИЙ

УТВЕРЖДЕНЫ ПРИКАЗОМ
МИНТРАНССТРОЯ ОТ 14.05.80 Г. NА-562
И ВВЕДЕНЫ В ДЕЙСТВИЕ С 01.01.81 Г.

РАЗРАБОТАНЫ
ЛЕНГИПРОТРАНСМОСТОМ
МИНТРАНССТРОЯ

ГЛАВНЫЙ ИНЖЕНЕР ИНСТИТУТА А.К. ВАСИН
НАЧАЛЬНИК ОТДЕЛА ТИПОВОГО ПРОЕКТИРОВАНИЯ С.С. ТКАЧЕНКО
РУКОВОДИТЕЛЬ ПРОЕКТА А.И. СЕРЕБРЯНСКИЙ

https://jbi-tyumen.ru/

https://jbi-tyumen.ru/



Содержание


| Обозначение | Наименование | стр. |
|---|---|---|
| 3.501.1-124.2 0.0.0ТО | Техническое описание | 3-5 |
| 3.501.1-124.2 1.0.1 | Фланец плоский | 6 |
| 3.501.1-124.2 1.1.0 | Фланец коробчатый | 7-9 |
| 3.501.1-124.2 1.2.0 | Фланец сварного стыка | 9-12 |
| 3.501.1-124.2 2.0.1 | Фланец плоский | 13 |
| 3.501.1-124.2 2.1.0 | Фланец коробчатый | 13-16 |
| 3.501.1-124.2 2.2.0 | Фланец сварного стыка | 16-18 |
| 3.501.1-124.2 3.0.1.0 | Фланец плоский | 19-20 |
| 3.501.1-124.2 3.1.0 | Фланец коробчатый | 20-24 |
| 3.501.1-124.2 3.2.0 | Фланец сварного стыка | 25-29 |
| 3.501.1-124.2 4.0.1.0 | Фланец плоский | 30-31 |
| 3.501.1-124.2 4.1.0 | Фланец коробчатый | 31-34 |
| 3.501.1-124.2 4.2.0 | Фланец сварного стыка | 34-35 |
| 3.501.1-124.2 5.0.1.0 | Фланец плоский | 36-37 |
| 3.501.1-124.2 5.1.0 | Фланец коробчатый | 37-39 |
| 3.501.1-124.2 1.3.0 | Нож | 40-42 |
| 3.501.1-124.2 2.3.0 | Нож | 42-44 |
| 3.501.1-124.2 3.3.0 | Нож | 44-48 |
| 3.501.1-124.2 4.3.0 | Нож | 48-50 |
| 3.501.1-124.2 5.3.0 | Нож | 51-53 |
| 3.501.1-124.2 3.4.0 | Нож для слабых грунтов | 53-55 |
| 3.501.1-124.2 4.4.0 | Нож для слабых грунтов | 55-56 |
| 3.501.1-124.2 5.4.0 | Нож для слабых грунтов | 57-58 |
| 3.501.1-124.2 3.5.0 | Нож для скальных грунтов | 58-60 |
| 3.501.1-124.2 4.5.0 | Нож для скальных грунтов | 61-62 |
| 3.501.1-124.2 5.5.0 | Нож для скальных грунтов | 61,63 |
| 3.501.1-124.2 0.0.1 | Шайба | 64 |
| 3.501.1-124.2 0.0.2 | Шайба-прокладка | 64 |


Инв. № подл. | Подпись и дата | Взамен инв. № | Инв. № дубл. | Подпись и дата



Копир. | Формат 12

https://jbi-tyumen.ru/

https://jbi-tyumen.ru/



## 1. Введение.

1.1. Проект разработан в соответствии с действующими нормами проектирования, перечень которых приведен на листах „Ведомости ссылочных документов" в выпуске 0.

1.2. В составе проекта приведены фланцы и ножи-закладные детали и металлоконструкции для полых круглых свай и свай-оболочек диаметром 0,4-3,0м из преднапряженного и обычного железобетона для опор мостов, применяемых в обычных условиях и в Северной СКЗ.

1.3. Фланцы предназначены для стыкования секций полых круглых свай и свай-оболочек, ножи-для усиления нижних концов свай и свай-оболочек при их погружении.

## 2. Технические требования.

2.1. Фланцы и ножи, их сборочные единицы и детали должны соответствовать требованиям настоящих технических условий и комплекта документации согласно проекту типовых конструкций серии 3.501.1-124.2 0.0.0., разработанному Ленгипротрансмостом, а также требованиям „Общих технических условий на продукцию машиностроения Минтрансстроя" ОСТ 35-03-74, ГОСТ 19804-0-78 и соответствующих СНиП и ГОСТ, входящих в систему стандартов безопасности труда.

2.2. Отступление от требований технической документации при изготовлении допускается на основании извещения об изменении, выпущенного в соответствии с ГОСТ 2.503-74.

2.3. Фланцы и ножи должны изготавливаться для свай диаметром 0,4м; 0,6м и свай-оболочек диаметром 1,2м; 1,6м с болтовыми и сварными стыками, а для свай-оболочек диаметром 3,0м-только с болтовыми стыками. Основные параметры, размеры и допуски при изготовлении фланцев и ножей должны соответствовать серии 3.501.1-124.2 0.0.0 и приведены на соответствующих сборочных чертежах этого проекта.

2.4. В условиях Северной СКЗ материалом для изготовления металлоконструкций фланцев, выполняемых с применением сварных соединений, является низколегированная конструкционная сталь марки 10Г2С1Д категории 14 по ГОСТ 19281-73 и ГОСТ 19282-73 или сталь марки 15ХСНД категории 2 по ГОСТ 6713-75*.
Для металлоконструкций фланцев свай и свай-оболочек, используемых в обычных условиях, применяются:

при болтовых стыках-сталь 15ХСНД категории 1 по ГОСТ 6713-75*;

при сварных стыках - сталь 16Д по ГОСТ 6713-75*.
Ножи изготавливаются из стали 16Д по ГОСТ 6713-75*.

Материалом для анкеров сварных стыков в обычных условиях является сталь класса АII по ГОСТ 5781-75 марки ВСт.5сп2 по ГОСТ 380-71*, в условиях Северной строительно-климатической зоны-сталь класса АII марки 10ГТ по ГОСТ 5781-75.

Болты, гайки и шайбы в стыках свай и свай-оболочек из обычного железобетона выполняются из стали марки 09Г2С, 09Г2 категории 14 по ГОСТ 19281-73, гайки свай и свай-оболочек из предварительно напряженного железобетона-из стали марки 40Х по ГОСТ 4543-71*.

Гайки должны соответствовать ГОСТ 5915-70*, болты-ГОСТ 7798-70*.
Сварка должна производиться в соответствии с указаниями на сварочных чертежах проекта.

2.5. Допуски на изготовление фланцев свай и свай-оболочек:

| | |
|---|---|
| по наружному диаметру фланцев свай | +0, -3мм; |
| по наружному диаметру фланцев свай-оболочек | +0, -3мм; |
| по ширине фланцев | +2, -0мм; |
| по радиусу осевой линии болтовых отверстий | 1мм; |
| смещение болтовых отверстий | +1, -0мм; |

перекос торцевого кольца металлического стыкового элемента - не более 0,0025Д, где Д-наружный диаметр сваи;
волнообразность фланцевого кольца 1,5мм.

2.6. Комплект поставки определяется заказом в каждом конкретном случае в зависимости от требуемого количества и типов свай или свай-оболочек.

2.7. Места клеймения и маркировка фланцев (и их содержание) устанавливаются заводом-изготовителем.

2.8. Фланцы, ножи и их элементы должны изготавливаться на предприятиях, имеющих необходимые условия для обеспечения их качества.

| | | | |
|---|---|---|---|
| 1241/3 | 4 | | |
| 3.501.1-124.2 0.0.0 ТО | | | |
| Нач.отд. Ткаченко | Техническое описание | Стадия Р | Лист 1 | Листов 3 |
| Рук.пр. Серебрянский | | Ленгипротрансмост | | |
| Рук.гр. Суворов | | | | |

Копир. Лев

Формат 12

https://jbi-tyumen.ru/

https://jbi-tyumen.ru/



## 3. Требования безопасности.

При изготовлении, транспортировании и хранении фланцев и ножей для сборных унифицированных свай и свай-оболочек диаметром 0,4-3,0м из преднапряженного и обычного железобетона необходимо соблюдать следующие требования:

— „Правила техники безопасности и производственной санитарии при сооружении мостов и труб", утвержденные ЦК профсоюза рабочих ж.-д. транспорта и Минтрансстроем в 1968 году;

— „Техника безопасности в строительстве" СНиП III.-4-79, утвержденные Госстроем СССР в 1979 году.

— „Правила устройства и безопасной эксплуатации грузоподъемных кранов," ЦТ/3106, утвержденные Минтрансстроем в 1973 году.

## 4. Правила приемки.

4.1. Приемка деталей и сборочных единиц фланцев и ножей выполняется в соответствии с ОСТ 35-03-74.

4.2. Все элементы фланцев и ножей до отправки их с завода-изготовителя должны быть освидетельствованы и приняты отделом технического контроля.

## 5. Методы контроля.

5.1. Контроль качества фланцев и ножей осуществляется в соответствии с требованиями ОСТ 35-03-74 и требованиями технических условий на их изготовление.

5.2 Контроль качества изготовления фланцев и ножей должен осуществляться производственно-техническим персоналом завода, ОТК завода, заводской инспекцией и представителем заказчика.

5.3. Контроль производится:

— внешним осмотром;
— измерением элементов сварных швов;
— сборкой между собой элементов фланцев с установкой болтов и гаек;
— сборкой фланцев с ножами с установкой болтов и гаек;
— сопряжением элементов фланцев и ножей, предназначенных к соединению сваркой;
— проверкой комплекта поставки.

## 6. Транспортирование и хранение.

6.1. Транспортирование фланцев и ножей производится любым видом транспорта.

Для удобства транспортирования элементов фланцев и ножей рекомендуется производить в деревянных ящиках по ГОСТ 2991-76 „Ящики дощатые неразборные для грузов весом до 200кг. Типы. Общие технические требования"; по ГОСТ 10198-78 „Ящики дощатые для грузов весом свыше 200кг до 10000кг. Типы. Размеры деталей. Общие технические требования."

6.2. Хранение элементов фланцев и ножей производится в ящиках или без упаковки на открытой площадке.

## 7. Гарантии поставщика.

7.1. Фланцы и ножи для сборных унифицированных свай и свай-оболочек диаметром 0,4-3,0м из преднапряженного и обычного железобетона должны быть приняты техническим контролем завода-изготовителя и заводской инспекцией.

7.2. Завод-изготовитель гарантирует соответствие фланцев и ножей требованиям технических условий при соблюдении потребителем условий хранения и транспортирования, установленных техническими условиями.



https://jbi-tyumen.ru/

https://jbi-tyumen.ru/



# Перечень
## стандартов и других документов, на которые даны ссылки в настоящем техническом описании

Приложение.

| Наименование документа | Обозначение |
|---|---|
| Общие технические условия на продукцию машиностроения Минтрансстроя. | ОСТ 35-03-74 |
| Сваи забивные железобетонные. Общие технические условия. | ГОСТ 19804.0-78 |
| ЕСКД. Технические условия. Правила построения, изложения и оформления. | ГОСТ 2.114-70 |
| ГСС. Порядок разработки и согласования требований безопасности в стандартах и технических условиях. | ГОСТ 1.26-77 |
| ЕСКД. Правила внесения изменений | ГОСТ 2.503-74 |
| Правила устройства и безопасной эксплуатации грузоподъемных кранов | ЦТ/3106 |
| Сталь низколегированная сортовая и фасонная | ГОСТ 19281-73 |
| Сталь углеродистая и низколегированная конструкционная для мостостроения. Марки и технические требования. | ГОСТ 6713-75* |
| Болты с шестигранной головкой (нормальной точности). Конструкция и размеры. | ГОСТ 7798-70* |
| Гайки шестигранные (нормальной точности). Конструкция и размеры. | ГОСТ 5915-70* |
| Правила техники безопасности и производственной санитарии при сооружении мостов и труб. | |
| Техника безопасности в строительстве | СНиП III-4-79 |

| Наименование документа | Обозначение |
|---|---|
| Ящики дощатые неразборные для грузов весом до 200 кг. Типы. Общие технические требования. | ГОСТ 2991-76 |
| Ящики дощатые для грузов весом свыше 200 кг до 1000 кг. Типы. Размеры деталей. Общие технические требования | ГОСТ 10198-78 |



https://jbi-tyumen.ru/

https://jbi-tyumen.ru/

3.501.1-124.2 1.0.1

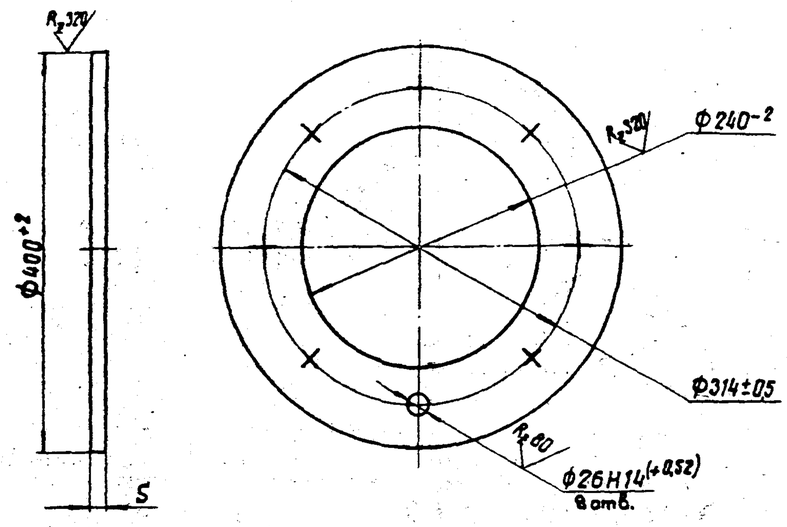


| Обозначение | S, мм | Масса, кг |
|---|---|---|
| 3.501.1-124.2 1.0.1 | 12 | 7 |
| -01 | 16 | 9,5 |

Разрешается сварить из двух частей.

| | | | |
|---|---|---|---|
| Нач. отд. | Ткаченко | | |
| Рук. пр. | Серебрянский | | |
| Рук. гр. | Суворов | | |
| Ст. инж. | Самсонов | | |
| Инженер | Бобровский | | |

3.501.1-124.2 1.0.1

Фланец плоский

| Стадия | Масса | Масштаб |
|---|---|---|
| Р | См. табл. | 1:5 |
| Лист | Листов 1 | |

Лист Б-ПН-S ГОСТ 19903-74*
15ХСНД ГОСТ 6713-75*

Ленгипротрансмост

Копир. Лев. Формат 11

Подпись и дата | Инв. N дубл. | Взамен инв. N | Подпись и дата | Инв. N подлин.



| Формат | Зона | Поз. | Обозначение | Наименование | Кол. | Примечание |
|---|---|---|---|---|---|---|
| | | | | **Документация** | | |
| 12 | | | 3.501.1-124.2 1.1.0 СБ | Сборочный чертеж | | |
| | | | | **Детали** | | |
| 11 | | 1 | 3.501.1-124.2.1.1.1. | Кольцо | 1 | |
| 11 | | 2 | 3.501.1-124.2 1.1.2 | Обечайка | 1 | |
| 11 | | 3 | 3.501.1-124.2 1.1.3 | Ребро | 8 | |
| | | 4 | 3.501.1-124.2 1.0.1 | Фланец плоский | 1 | |
| | | | **Переменные данные** | **для исполнителей** | | |
| | | | | 3.501.1-124.2 1.1.0-01 | | |
| | | | | **Детали** | | |
| 11 | | 1 | 3.501.1-124.2 1.1.1-01 | Кольцо | 1 | |
| 11 | | 4 | 3.501.1-124.2 1.0.1-01 | Фланец плоский | 1 | |

1241/3 7

3.501.1-124.2 1.1.0

| | | | |
|---|---|---|---|
| Нач. отд. | Ткаченко | | |
| Рук. пр. | Серебрянский | | |
| Рук. гр. | Суворов | | |
| Ст. инж. | Самсонов | | |
| Инженер | Бобровский | | |

Фланец коробчатый

| Стадия | Лист | Листов |
|---|---|---|
| Р | | 1 |

Ленгипротрансмост

Копир. Лев. Формат 11

Подпись и дата | Инв. N дубл. | Взамен инв. N | Подпись и дата | Инв. N подлин.

https://jbi-tyumen.ru/

https://jbi-tyumen.ru/



3.501.1-124.2 1.1.ОСБ

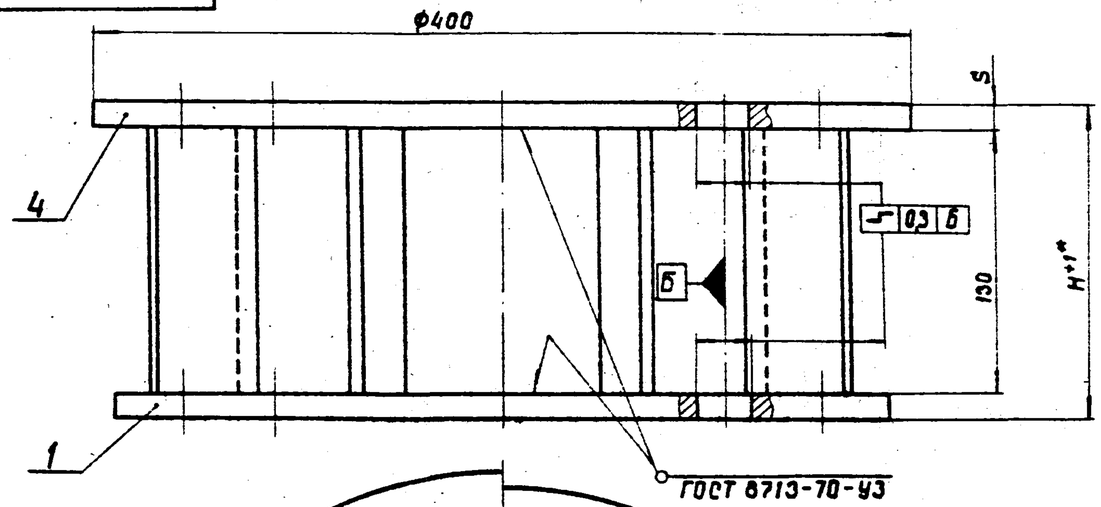


А-А

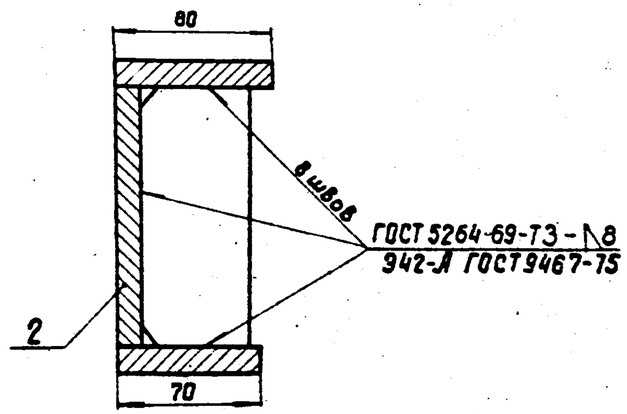


| Обозначение | S мм | H мм | Масса, кг |
|---|---|---|---|
| 3.501.1-124.2 1.1.0 | 12 | 154 | 27 |
| -01 | 16 | 162 | 33 |

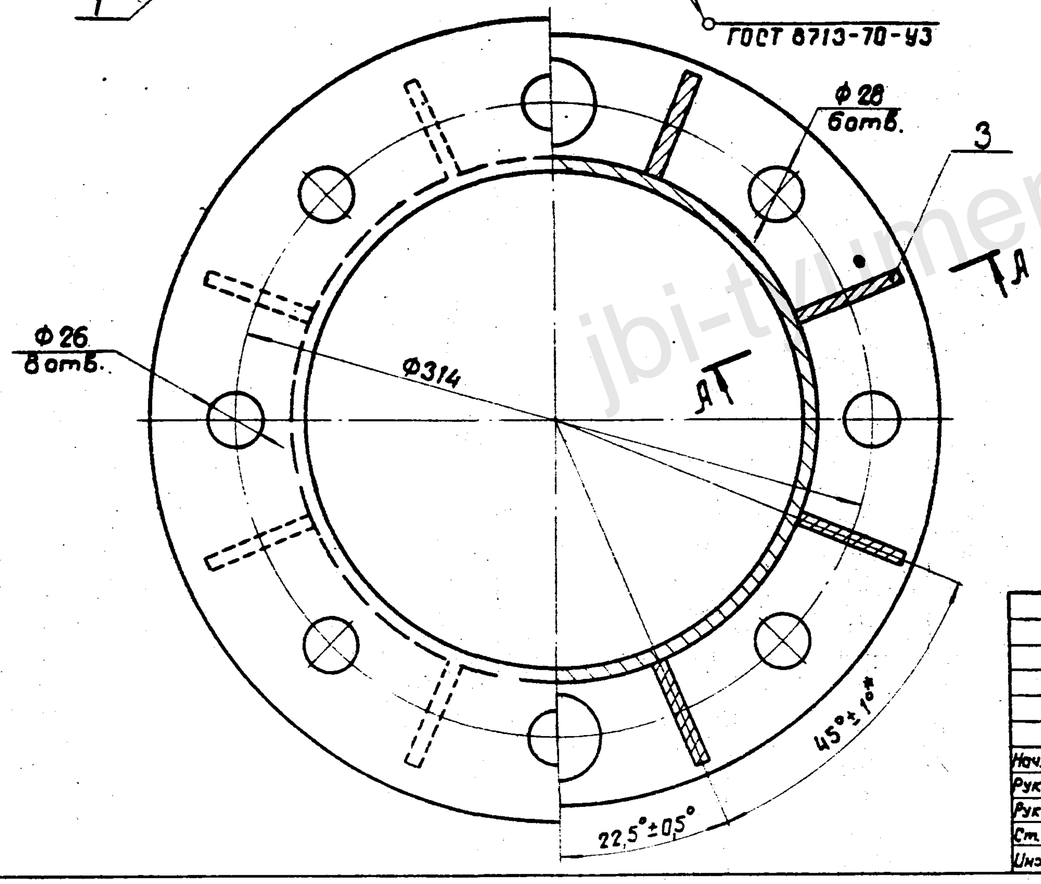


Размер для справок, кроме обозначенных*.

| | | | |
|---|---|---|---|
| Нач. отд. | Ткаченко | | |
| Рук. пр. | Серебрянский | | |
| Рук. гр. | Суборов | | |
| Ст. инж. | Самсонов | | |
| Инженер | Бобровский | | |

1241/3 | 8

3.501.1-124.2 1.1.ОСБ

Фланец коробчатый

| Стадия | Масса | Масштаб |
|---|---|---|
| Р | См. табл. | 1:25 |
| Лист | Листов 1 | |

Ленгипротрансмост

Инв. N подлин. | Подпись и дата | Взамен инв. N | Инв. N дубл. | Подпись и дата

Копир. Лев.

Формат 12

jbi-tyumen.ru

https://jbi-tyumen.ru/

https://jbi-tyumen.ru/

3.501.1-124.2 1.1.2

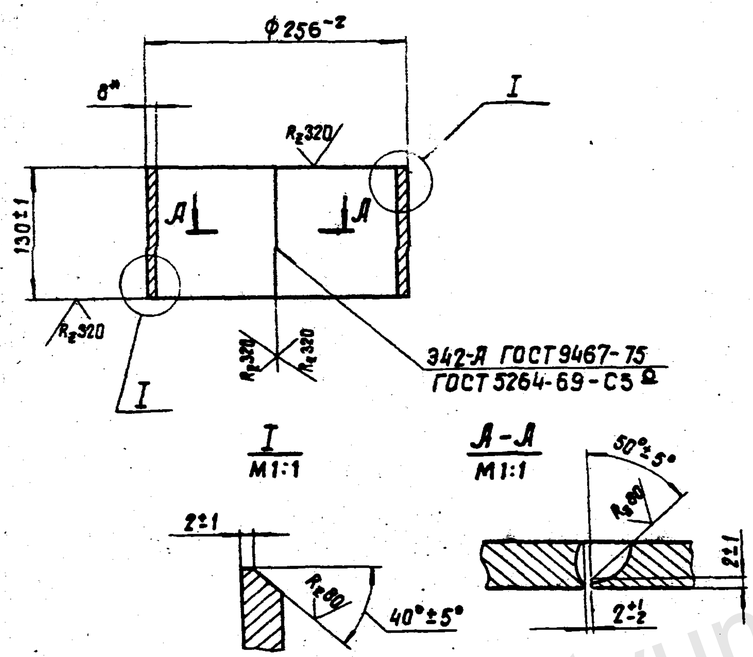


*Размер для справок

| | | | |
|---|---|---|---|
| Нач. отд. | Ткаченко | | |
| Рук. пр. | Середрянский | | |
| Рук. гр. | Суворов | | |
| Ст. инж. | Самсонов | | |
| Инженер | Бобровский | | |

3.501.1-124.2 1.1.2

Одежайка

| Стадия | Масса | Масштаб |
|---|---|---|
| Р | 6,6 | 1:5 |
| Лист | Листов 1 | |

Лист Б-ПН-8 ГОСТ 19903-74*
15ХСНД ГОСТ 6713-75*

Ленгипротрансмост

Копир. Лев. Формат 11

Подпись и дата | Инв. N дубл. | Взамен инв. N | Подпись и дата | Инв. N подл.

3.501.1-124.2 1.1.3

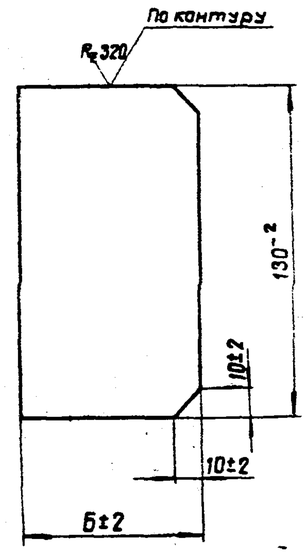


| Обозначение | Б, мм | Масса, кг |
|---|---|---|
| 3.501.1-124.2 1.1.3. | 57 | 0,4 |
| -01 | 72 | 0,6 |

1241/3 | 9

| | | | |
|---|---|---|---|
| Нач. отд. | Ткаченко | | |
| Рук. пр. | Середрянский | | |
| Рук. гр. | Суворов | | |
| Ст. инж. | Самсонов | | |
| Инженер | Бобровский | | |

3.501.1-124.2 1.1.3

Ребро

| Стадия | Масса | Масштаб |
|---|---|---|
| Р | См. табл. | 1:2 |
| Лист | Листов 1 | |

Лист Б-ПН-8 ГОСТ 19903-74*
15ХСНД ГОСТ 6713-75*

Ленгипротрансмост

Копир. Лев. Формат 11

Подпись и дата | Инв. N дубл. | Взамен инв. N | Подпись и дата | Инв. N подл.

jbi-tyumen.ru

https://jbi-tyumen.ru/

https://jbi-tyumen.ru/

3.501.1-124.2 1.1.1

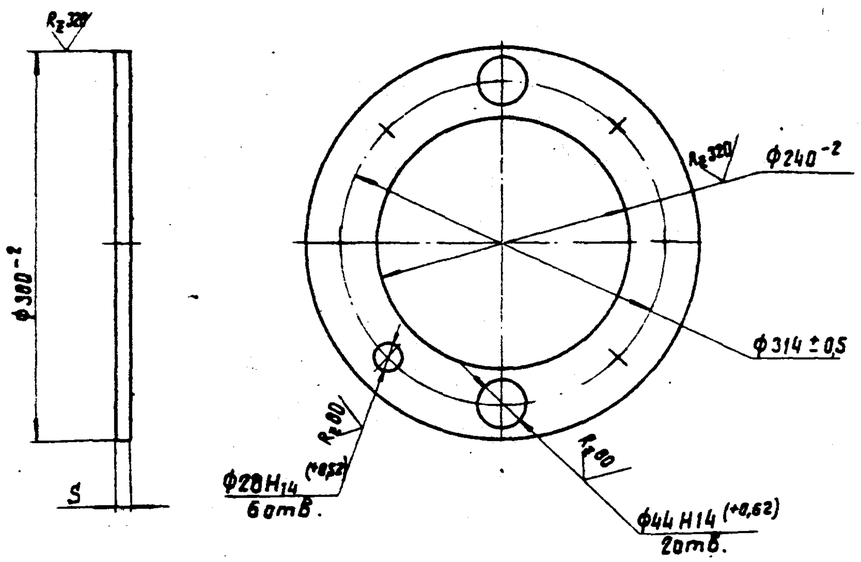


| Обозначение | S, мм | Масса, кг |
|---|---|---|
| 3.501.1-124.2 1.1.1 | 12 | 6,4 |
| -01 | 16 | 8,6 |

Разрешается сварить из двух частей.

| | | | |
|---|---|---|---|
| Нач. отд. | Ткаченко | | |
| Рук. пр. | Середрянский | | |
| Рук. гр. | Суворов | | |
| Ст. инж. | Самсонов | | |
| Инженер | Бодровский | | |

3.501.1-124.2 1.1.1

Кольцо

| Стадия | Масса | Масштаб |
|---|---|---|
| Р | См. табл. | 1:5 |
| Лист | Листов 1 | |

Лист Б-ПН-5 ГОСТ 19903-74* / 15ХСНД ГОСТ 6713-75*

Ленгипротрансмост

Копир. Лев. Формат 11

Подпись и дата | Инв. N дубл. | Взамен инв. N | Подпись и дата | Инв. N подлин.

9

| Формат | Зона | Поз. | Обозначение | Наименование | Кол. | Примечание |
|---|---|---|---|---|---|---|
| | | | | | | |
| | | | | **Документация** | | |
| | | | | | | |
| 12 | | | 3.501.1-124.2 1.2.0 СБ | Сборочный чертеж. | | |
| | | | | | | |
| | | | | **Детали** | | |
| | | | | | | |
| 11 | | 1 | 3.501.1-124.2 1.2.1 | Обечайка | 1 | |
| 11 | | 2 | 3.501.1-124.2 1.2.2 | Бортик | 1 | |
| 11 | | 3 | 3.501.1-124.2 1.2.3 | Кольцо | 1 | |
| 11 | | 4 | 3.501.1-124.2 1.2.4 | Анкер | 8 | |

1241/3 10

| | | | |
|---|---|---|---|
| Нач. отд. | Ткаченко | | |
| Рук. пр. | Середрянский | | |
| Рук. гр. | Суворов | | |
| Ст. инж. | Самсонов | | |
| Инженер | Бодровский | | |

3.501.1-124.2 1.2.0

Фланец сварного стыка

| Стадия | Лист | Листов |
|---|---|---|
| Р | | 1 |

Ленгипротрансмост

Копир. Лев. Формат 11

Подпись и дата | Инв. N дубл. | Взамен инв. N | Подпись и дата | Инв. N подлин.

jbi-tyumen.ru

https://jbi-tyumen.ru/

https://jbi-tyumen.ru/



3.501.1-124.2 1.2.0 СБ

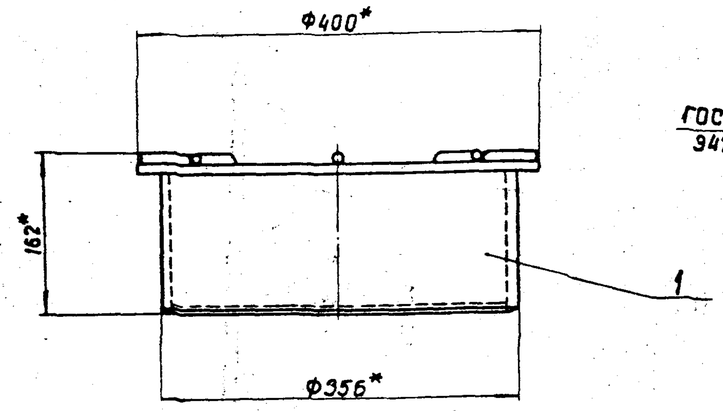


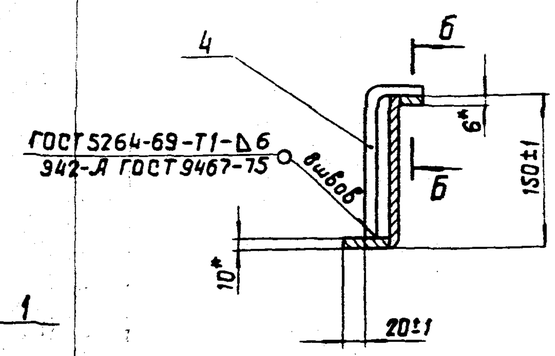


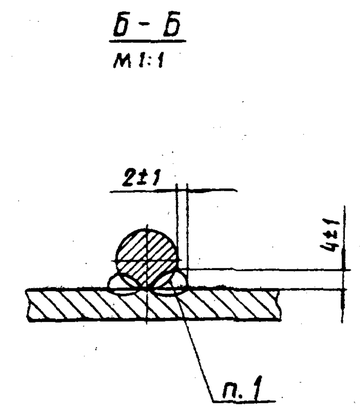


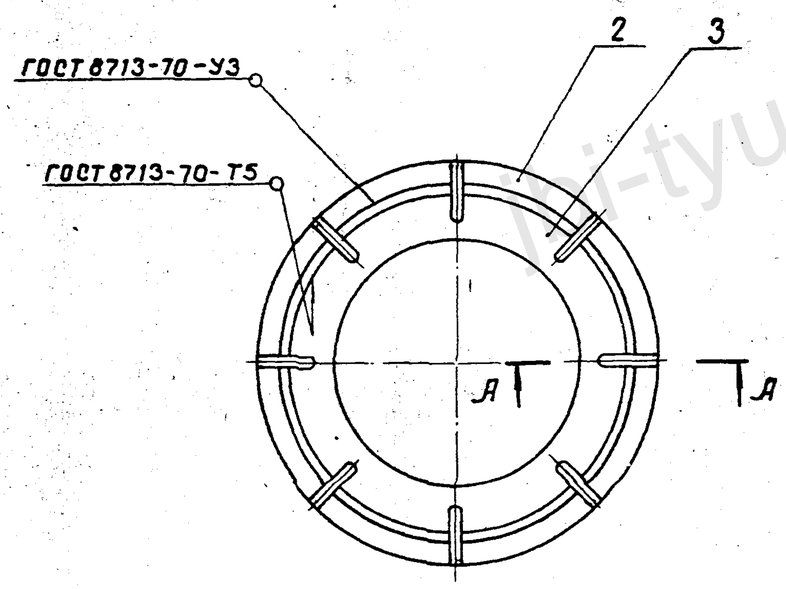


1. Сварка ручная дуговая.
2.* Размеры для справок.

| | | | |
|---|---|---|---|
| Нач. отд. | Ткаченко | | |
| Рук. пр. | Середрянский | | |
| Рук. гр. | Суворов | | |
| Ст. инж. | Самсонов | | |
| Инженер | Бадровский | | |

1241/3 | 11

3.501.1-124.2 1.2.0 СБ

Фланец сварного стыка

| Стадия | Масса | Масштаб |
|---|---|---|
| Р | 19,4 | 1:5 |
| Лист | Листов 1 | |

Ленгипротрансмост

Подпись и дата | Инв. № дубл. | Взамен инв. № | Подпись и дата | Инв. № подлин.

Копир. Лев.

Формат 12

https://jbi-tyumen.ru/

https://jbi-tyumen.ru/

3.501.1-124.2 1.2.1

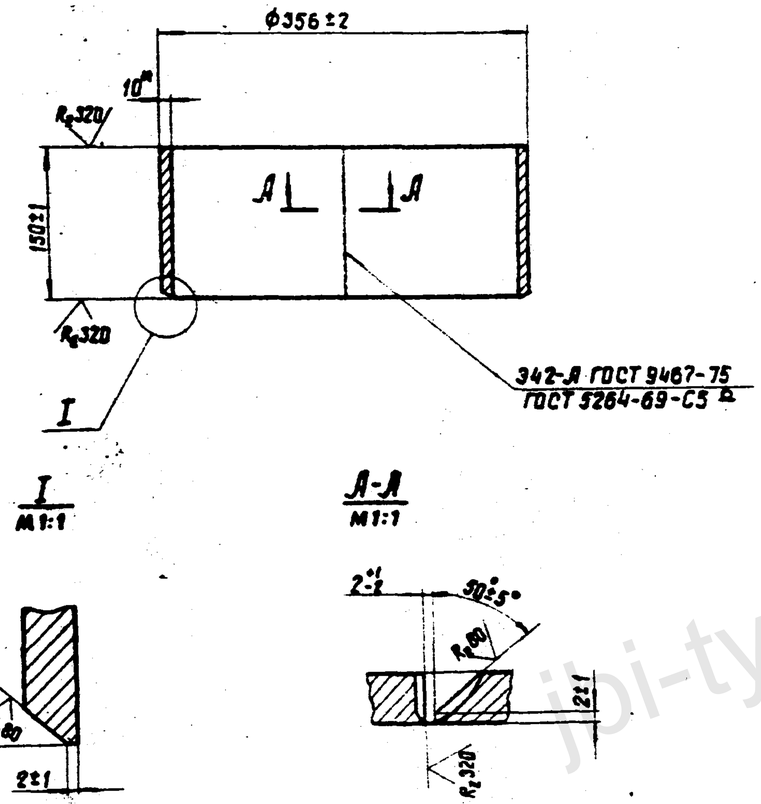


1. * Размер для справок.
2. Материал для Северной СКЗ см. 3.501.1-124.2 0.0.0 ТО лист 1.

| | | | | | |
|---|---|---|---|---|---|
| Нач. отд. | Ткаченко | | 3.501.1-124.2 1.2.1 | | |
| Рук. пр. | Середрянский | | Обечайка | Стадия: Р | Масса: 12.8 | Масштаб: 1:5 |
| Рук. гр. | Суворов | | | Лист | Листов 1 |
| Ст. инж. | Самсонов | | Лист | Б-ПН-10 ГОСТ 19903-74* / 16Д ГОСТ 6713-75* | Ленгипротрансмост |
| Инженер | Бобровский | | | | |

Копир. Лев. Формат 11

Подпись и дата | Инв. N дубл. | Взамен инв. N | Подпись и дата | Инв. N подлин.

11

3.501.1-124.2 1.2.2

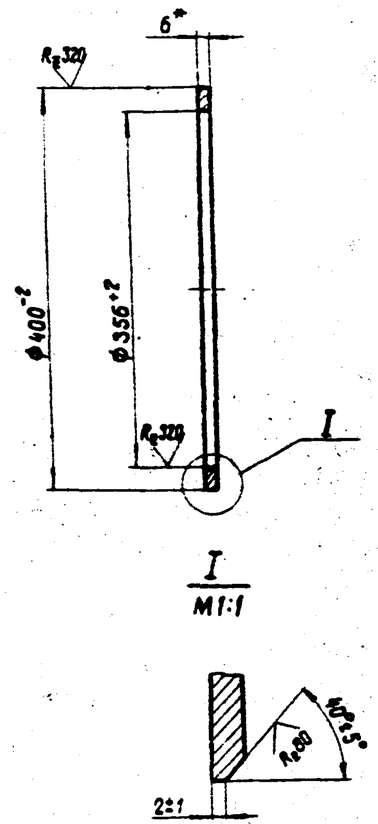


1. * Размер для справок.
2. Материал для Северной СКЗ см. 3.501.1-124.2 0.0.0 ТО лист 1.

1241/3 | 12

| | | | | | |
|---|---|---|---|---|---|
| Нач. отд. | Ткаченко | | 3.501.1-124.2 1.2.2 | | |
| Рук. пр. | Середрянский | | Бортик | Стадия: Р | Масса: 1.2 | Масштаб: 1:5 |
| Рук. гр. | Суворов | | | Лист | Листов 1 |
| Ст. инж. | Самсонов | | Лист | Б-ПН-6 ГОСТ 19903-74* / 16Д ГОСТ 6713-75* | Ленгипротрансмост |
| Инженер | Бобровский | | | | |

Копир. Лев. Формат 11

Подпись и дата | Инв. N дубл. | Взамен инв. N | Подпись и дата | Инв. N подлин.

jbi-tyumen.ru

https://jbi-tyumen.ru/

https://jbi-tyumen.ru/

3.501.1-124.2 1.2.3

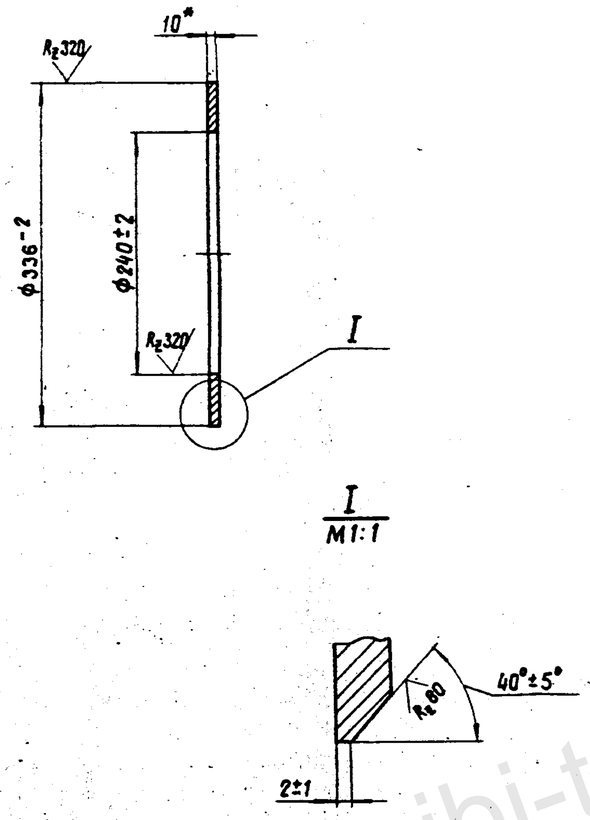


1. * Размер для справок.
2. Материал для Северной СКЗ см. 3.501.1-124.2 0.0.0 ТО лист 1.

| | | | |
|---|---|---|---|
| Нач. отд. | Ткаченко | | |
| Рук. пр. | Середрянский | | |
| Рук. гр. | Суворов | | |
| Ст. инж. | Самсонов | | |
| Инженер | Бодровский | | |

3.501.1-124.2 1.2.3

Кольцо

| Стадия | Масса | Масштаб |
|---|---|---|
| Р | 3,4 | 1:5 |
| Лист | Листов 1 | |

Лист Б-ПН-10 ГОСТ 19903-74* / Ст.16Д ГОСТ 6713-75

Ленгипротрансмост

Копир. Лев. Формат 11

Подпись и дата | Взамен инв. N | Инв. N дубл. | Подпись и дата | Инв. N подл.



3.501.1-124.2 1.2.4

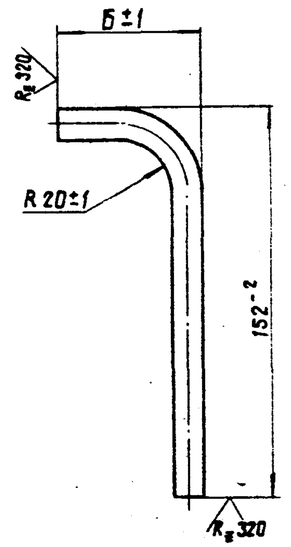


| Обозначение | Б, мм | Масса, мм |
|---|---|---|
| 3.501.1-124.2 1.2.4 | 55 | 0,2 |
| -01 | 80 | 0,23 |

Материал для Северной СКЗ см. 3.501.1-124.2 0.0.0 ТО лист 1.

1241/3 | 13

| | | | |
|---|---|---|---|
| Нач. отд. | Ткаченко | | |
| Рук. пр. | Середрянский | | |
| Рук. гр. | Суворов | | |
| Ст. инж. | Самсонов | | |
| Инженер | Бодровский | | |

3.501.1-124.2 1.2.4

Анкер

| Стадия | Масса | Масштаб |
|---|---|---|
| Р | 0,2 | 1:2 |
| Лист | Листов 1 | |

12 АII ГОСТ 5781-75 / ВСт.5сп2 ГОСТ 380-71*

Ленгипротрансмост

Копир. Лев. Формат 11

Подпись и дата | Взамен инв. N | Инв. N дубл. | Подпись и дата | Инв. N подл.

jbi-tyumen.ru

https://jbi-tyumen.ru/

https://jbi-tyumen.ru/

3.501.1-124.2 2.0.1

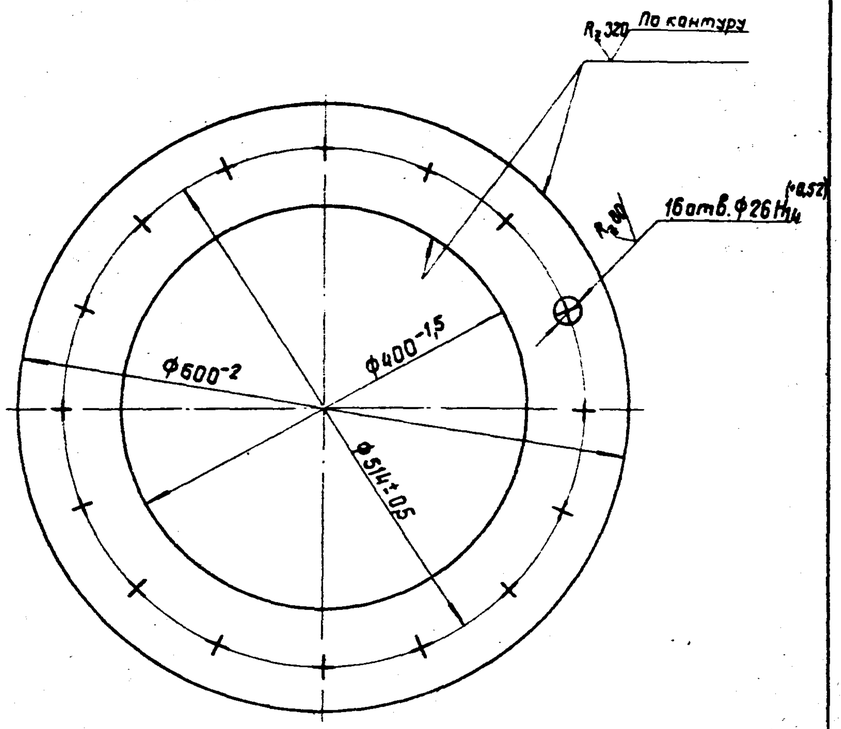


| Обозначение | S, мм | Масса, кг |
|---|---|---|
| 3.501.1-124.2 2.0.1 | 12 | 14,30 |
| -01 | 16 | 19,73 |

Разрешается сварить из двух частей.

| | | | |
|---|---|---|---|
| Нач. отд. | Ткаченко | | |
| Рук. пр. | Серебрянский | | |
| Рук. гр. | Суворов | | |
| Ст. инж. | Самсонов | | |
| Инженер | Бодровский | | |

3.501.1-124.2 2.0.1

Фланец плоский

| Стадия | Масса | Масштаб |
|---|---|---|
| Р | См. табл. | 1:5 |
| Лист | Листов 1 | |

Лист 5-ПН-S ГОСТ 19903-74* / 15ХСНД ГОСТ 6713-75*

Ленгипротрансмост

Копир. Лет. Формат 11

Подпись и дата | Инв. N дубл. | Взамен инв. N | Подпись и дата | Инв. N подл.

13

| Формат | Зона | Поз. | Обозначение | Наименование | Кол. | Примечание |
|---|---|---|---|---|---|---|
| | | | | **Документация** | | |
| 12 | | | 3.501.1-124.2 2.1.0 СБ | Сборочный чертеж. | | |
| | | | | **Детали** | | |
| 11 | | 1 | 3.501.1-124.2 2.1.1 | Обечайка | 1 | |
| 11 | | 2 | 3.501.1-124.2 2.1.2 | Кольцо | 1 | |
| 11 | | 3 | 3.501.1-124.2 2.0.1 | Фланец плоский | 1 | |
| | | 4 | 3.501.1-124.2 1.1.3 -01 | Ребро | 16 | |
| | | | Переменные данные | для исполнений | | |
| | | | | 3.501.1-124.2 2.1.0 -01 | | |
| 11 | | 2 | 3.501.1-124.2 2.12-01 | Кольцо | | |
| 11 | | 4 | 3.501.1-124.2 2.0.1-01 | Фланец плоский | | |

1241/3 | 14

3.501.1-124.2 2.1.0

| | | |
|---|---|---|
| Нач. отд. | Ткаченко | |
| Рук. пр. | Серебрянский | |
| Рук. гр. | Суворов | |
| Ст. инж. | Самсонов | |
| Инженер | Бодровский | |

Фланец коробчатый

| Стадия | Лист | Листов |
|---|---|---|
| Р | | 1 |

Ленгипротрансмост

Копир. Лет. Формат 11

Подпись и дата | Инв. N дубл. | Взамен инв. N | Подпись и дата | Инв. N подл.

https://jbi-tyumen.ru/

https://jbi-tyumen.ru/



3.501.1-124.2 2.1.0 СБ

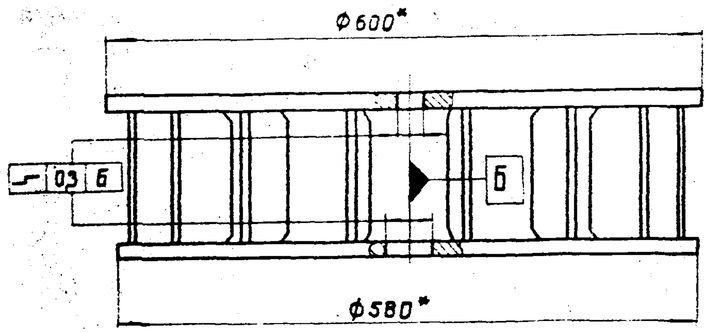


А-А (повернуто)

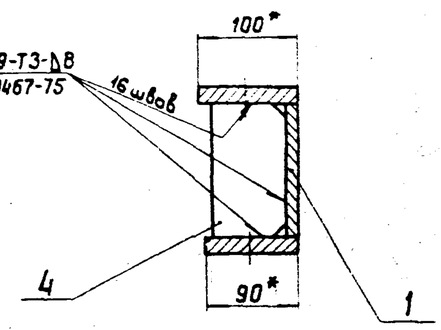


| Обозначение | H, мм | Масса, кг |
|---|---|---|
| 3.501.1-124.2 2.1.0 | 154 | 48 |
| -01 | 162 | 59 |

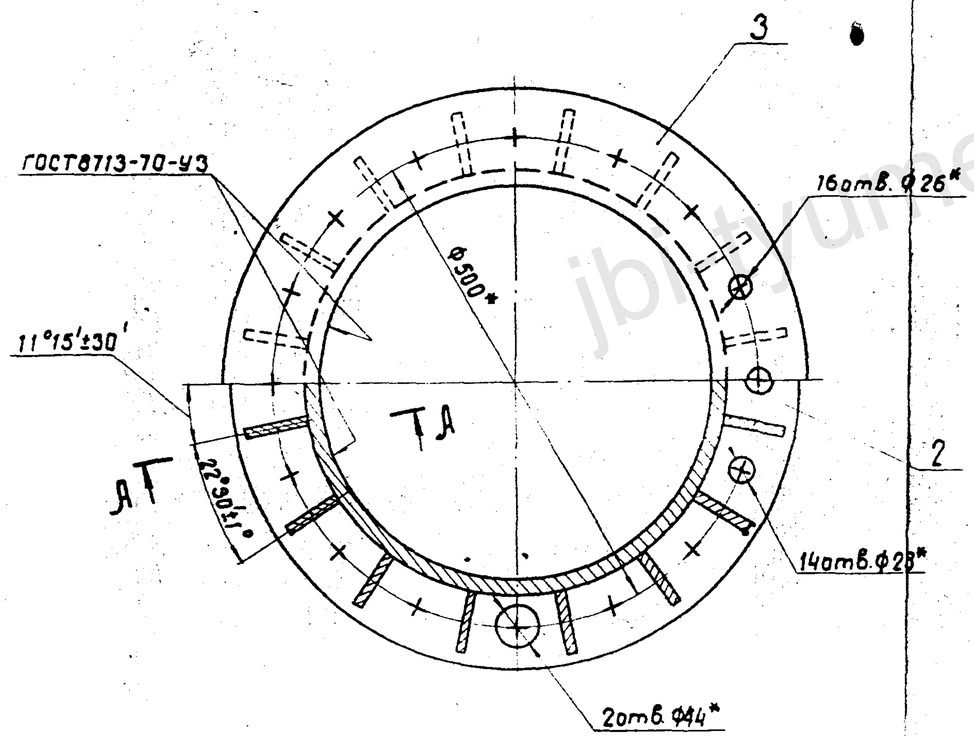


* Размеры для справок.

| | | | |
|---|---|---|---|
| Нач. отд. | Ткоченко | | |
| Рук. пр. | Серебрянский | | |
| Рук. гр. | Суборов | | |
| Ст. инж. | Самсонов | | |
| Инженер | Бобровский | | |

1241/3 | 15

3.501.1-124.2 2.1.0 СБ

Фланец коробчатый

| Стадия | Масса | Масштаб |
|---|---|---|
| Р | См. табл. | 1:5 |
| Лист | Листов 1 | |

Ленгипротрансмост

Подпись и дата | Инв. N дубл. | Взамен инв. N | Подпись и дата | Инв. N подл.

Копир. Лев. Формат 11

https://jbi-tyumen.ru/

https://jbi-tyumen.ru/



3.501.1-124.2 2.1.1

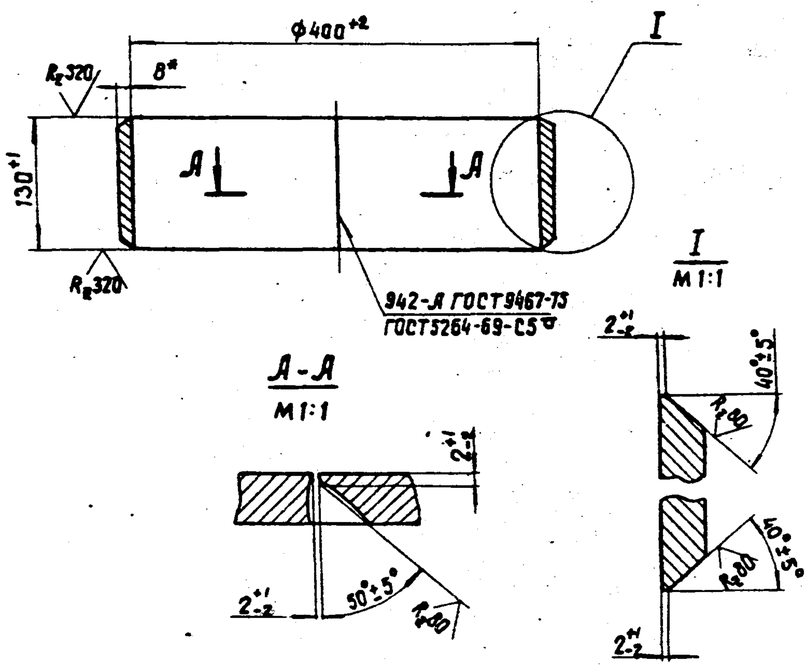


* Размер для справок.

| | | | |
|---|---|---|---|
| Нач. отд. | Ткаченко | | |
| Рук. пр. | Середрянский | | |
| Рук. гр. | Суворов | | |
| Ст. инж. | Самсонов | | |
| Инженер | Бодровский | | |

3.501.1-124.2 2.1.1

Обечайка

| Стадия | Масса | Масштаб |
|---|---|---|
| Р | 10,5 | 1:5 |
| Лист | Листов 1 | |

Лист Б-ПН-8 ГОСТ19903-74* / 15ХСНД ГОСТ6713-75*

Ленгипротрансмост

Копир. Лев. Формат 11

Подпись и дата | Взамен инв. N | Инв. N дубл. | Подпись и дата | Инв. N подл.

3.501.1-124.2 2.1.2

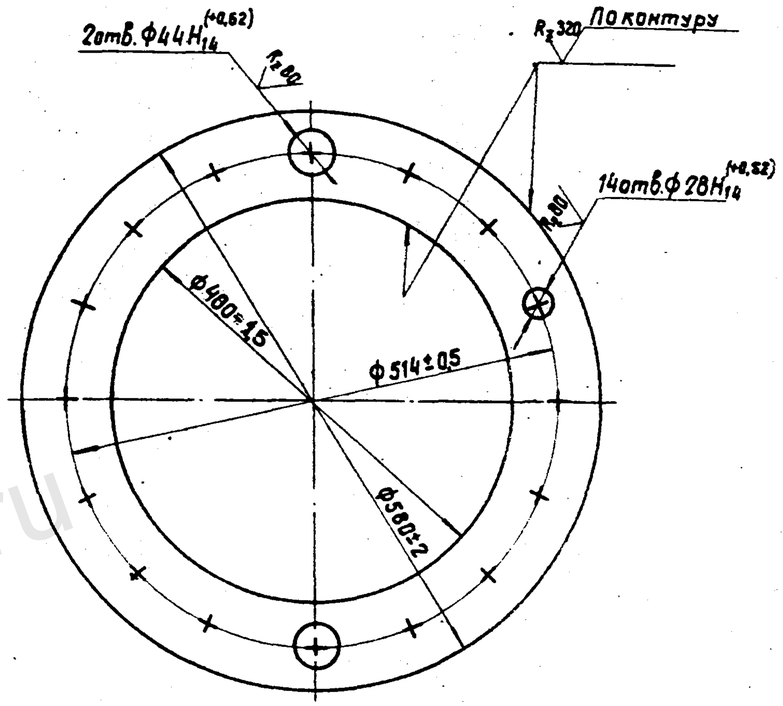


| Обозначение | S, мм | Масса, кг |
|---|---|---|
| 3.501.1-124.2 2.1.2 | 12 | 13,05 |
| -01 | 16 | 17,40 |

Разрешается сварить из двух частей.

1241/3 | 16

| | | | |
|---|---|---|---|
| Нач. отд. | Ткаченко | | |
| Рук. пр. | Середрянский | | |
| Рук. гр. | Суворов | | |
| Ст. инж. | Самсонов | | |
| Инженер | Бодровский | | |

3.501.1-124.2 2.1.2

Кольцо

| Стадия | Масса | Масштаб |
|---|---|---|
| Р | См. табл. | 1:5 |
| Лист | Листов 1 | |

Лист Б-ПН-5 ГОСТ19903-74* / 15ХСНД ГОСТ6713-75*

Ленгипротрансмост

Копир. Лев. Формат 11

Подпись и дата | Взамен инв. N | Инв. N дубл. | Подпись и дата | Инв. N подл.

jbi-tyumen.ru

https://jbi-tyumen.ru/

https://jbi-tyumen.ru/

3.501.1-124.2 2.2.1

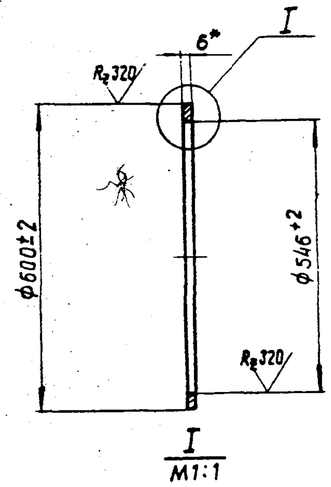


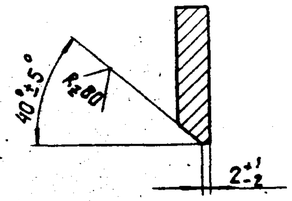


1. * Размер для справок.
2. Разрешается сварить из двух частей.
3. Материал для Северной СКЗ см. 3.501.1-124.2 0.0. ТО лист1.

| | | | | | |
|---|---|---|---|---|---|
| Нач.отд. | Ткаченко | | 3.501.1-124.2 2.2.1 | | |
| Рук.пр. | Серебрянский | | Бортик | Стадия: Р | Масса: 2,3 / Масштаб: 1:10 |
| Рук.гр. | Суворов | | | Лист | Листов 1 |
| Ст.инж. | Самсонов | | Лист 6-ПН-6 ГОСТ 19903-74* / 16Д ГОСТ 6713-75* | Ленгипротрансмост | |
| Инженер | Бодровский | | | | |

Подпись и дата | Инв.N дубл. | Взамен инв.N | Подпись и дата | Инв.N подл.

Формат А1

| Формат | Зона | Поз. | Обозначение | Наименование | Кол. | Примечание |
|---|---|---|---|---|---|---|
| | | | | **Документация** | | |
| 12 | | | 3.501.1-124.2 2.2.0 СБ | Сборочный чертеж | | |
| | | | | **Детали** | | |
| 11 | | 1 | 3.501.1-124.2 2.2.1 | Бортик | 1 | |
| 11 | | 2 | 3.501.1-124.2 2.2.2 | Кольцо | 1 | |
| 11 | | 3 | 3.501.1-124.2 2.2.3 | Обечайка | 1 | |
| 11 | | 4 | 3.501.1-124.2 1.2.4-01 | Анкер | 16 | |

1241/3 | 17

| | | | | | |
|---|---|---|---|---|---|
| Нач.отд. | Ткаченко | | 3.501.1-124.2 2.2.0 | | |
| Рук.пр. | Серебрянский | | Фланец сварного стыка | Стадия: Р | Лист | Листов: 1 |
| Рук.гр. | Суворов | | | | |
| Ст.инж. | Самсонов | | | Ленгипротрансмост | |
| Инженер | Бодровский | | | | |

Подпись и дата | Инв.N дубл. | Взамен инв.N | Подпись и дата | Инв.N подл.

Копир. Лев. Формат А1

ibi-tyumen.ru

https://jbi-tyumen.ru/

https://jbi-tyumen.ru/



3.501.1-124.2 2.2.0 СБ

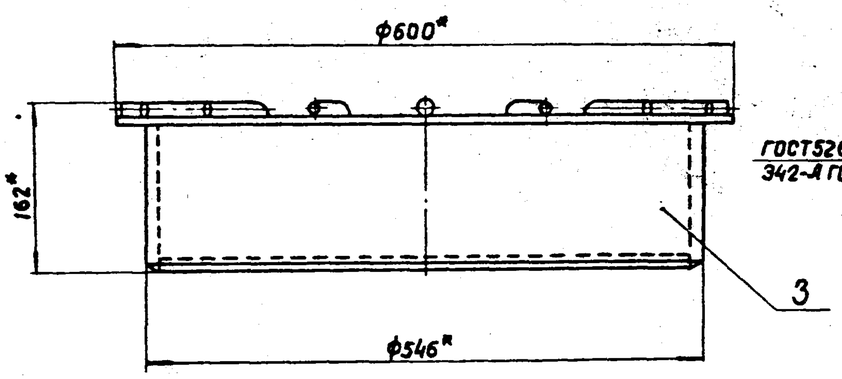


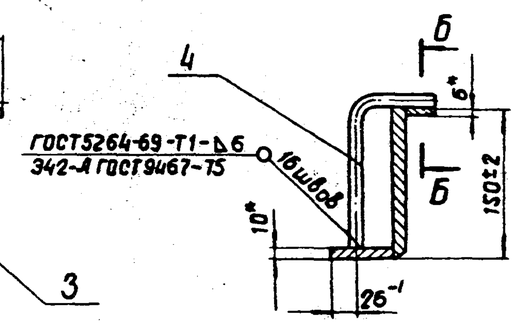


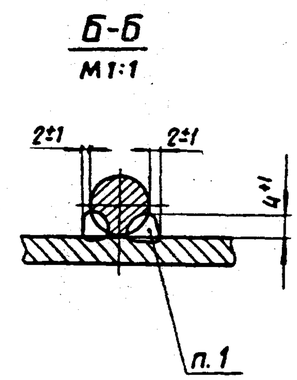


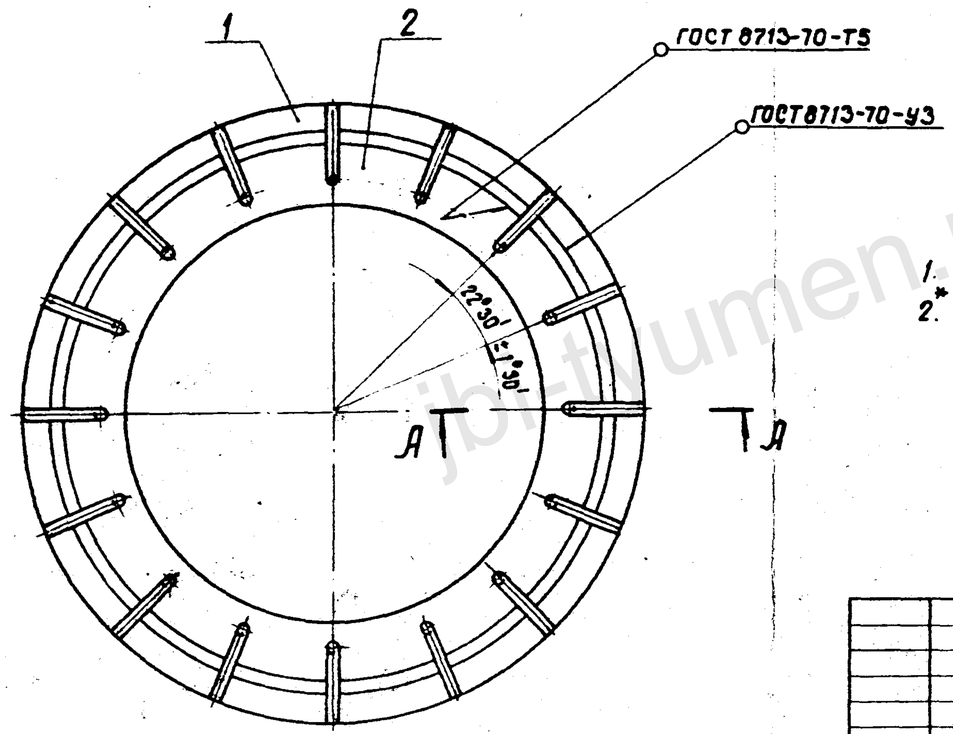


1. Сварка ручная дуговая.
2.* Размеры для справок.

| | | | |
|---|---|---|---|
| Нач. отд. | Ткаченко | | |
| Рук. пр. | Середрянский | | |
| Рук. гр. | Суворов | | |
| Ст. инж. | Самсонов | | |
| Инженер | Бобровский | | |

1241/3 | 18

3.501.1-124.2 2.2.0 СБ

Фланец сварного стыка

| Стадия | Масса | Масштаб |
|---|---|---|
| Р | 37,3 | 1:5 |
| Лист | Листов 1 | |

Ленгипротрансмост

Подпись и дата | Инв. № дубл. | Взамен инв. № | Подпись и дата | Инв. № подл.

Копир Лев | Формат А1

https://jbi-tyumen.ru/

https://jbi-tyumen.ru/



3501.1-124.2 2.2.3

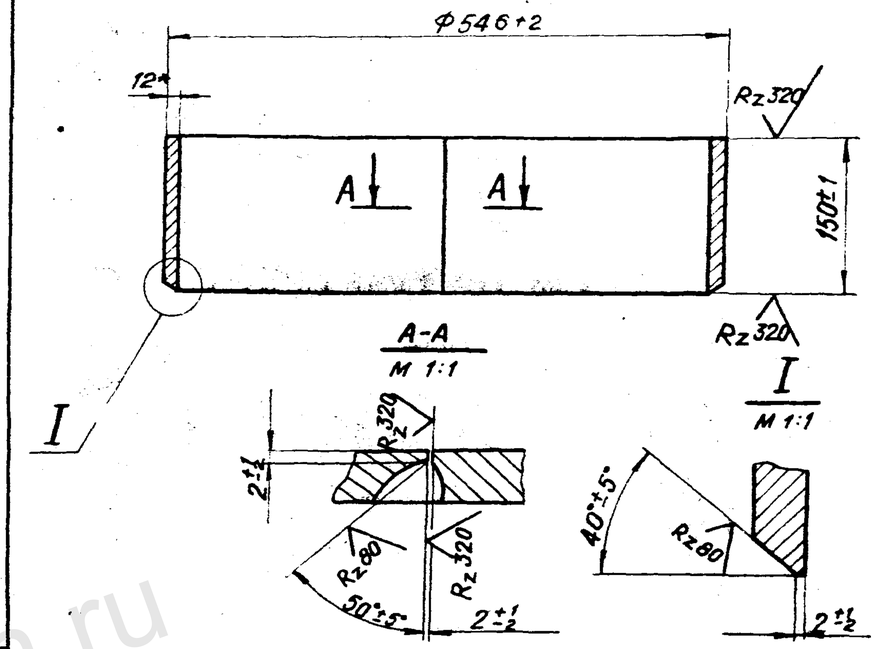


1.* Размер для справок

2. Материал для Северной СКЗ см. 3.501.1-124.2 0.0.0ТО лист 1

| | | | | | |
|---|---|---|---|---|---|
| 1241/3 | 19 | | | | |
| 3.501.1-124.2 2.2.3 | | | | | |
| Обечайка | Стадия | Масса | Масштаб | | |
| | Р | 23,7 | 1:5 | | |
| | Лист | Листов 1 | | | |
| Нач. отд. Ткаченко; Рук. пр. Серебрянский; Рук. гр. Суборов; Ст. инж. Самсонов; Инженер Бобровский | Лист Б-ПН-12 ГОСТ 19903-74* / 16Д ГОСТ 6713-75 | ЛЕНГИПРОТРАНСМОСТ | | | |

Подпись и дата | Взамен инв. № | Инв. № дубл. | Подпись и дата | Инв. № подл.

Формат 11

3501.1-124.2 2.2.2

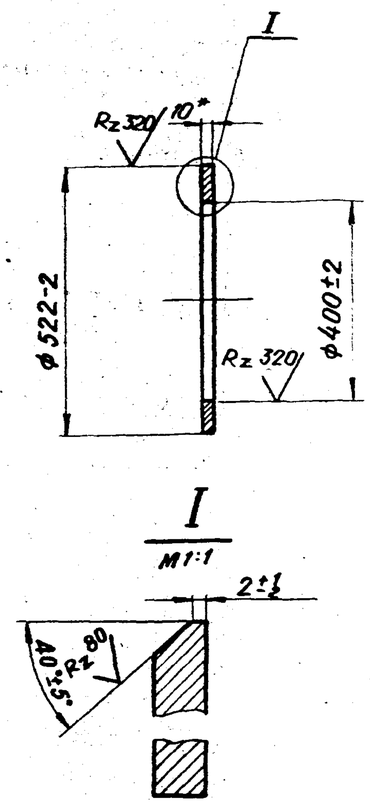


1.* Размер для справок

2. Разрешается сварить из двух частей.

3. Материал для Северной СКЗ см. 3.501.1-124.2.0.0.0ТО лист 1

| | | | | | |
|---|---|---|---|---|---|
| 3.501.1-124.2 2.2.2 | | | | | |
| Кольцо | Стадия | Масса | Масштаб | | |
| | Р | 6.9 | 1:10 | | |
| | Лист | Листов 1 | | | |
| Нач. отд. Ткаченко; Рук. пр. Серебрянский; Рук. гр. Суборов; Ст. инж. Самсонов; Инженер Бобровский | Лист Б-ПН-10 ГОСТ 19903-74* / 16Д ГОСТ 6713-75 | ЛЕНГИПРОТРАНСМОСТ | | | |

Подпись и дата | Взамен инв. № | Инв. № дубл. | Подпись и дата | Инв. № подл.

Копир. Формат 11

jbi-tyumen.ru

https://jbi-tyumen.ru/

https://jbi-tyumen.ru/

3.501.1-124.2 3.0.1.0СБ

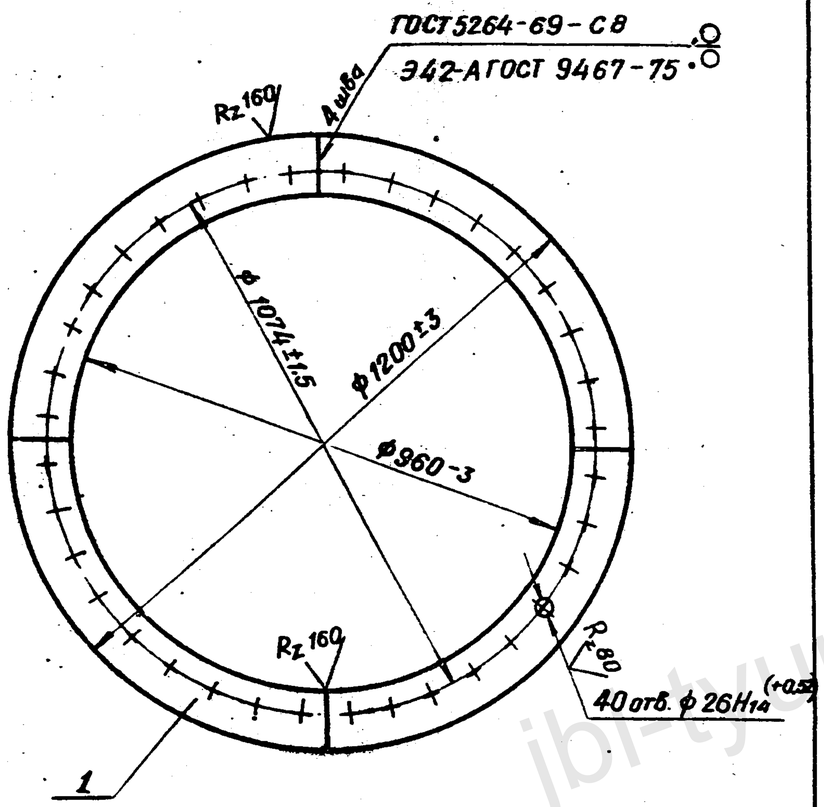


| Нач. отд. | Ткаченко | |
|---|---|---|
| Рук. пр. | Серебрянский | |
| Рук. гр. | Суворов | |
| Ст. инж. | Самсонов | |
| Инженер | Бобровский | |

3.501-1-124.2 3.0.1.0 СБ

Фланец плоский

| Стадия | Масса | Масштаб |
|---|---|---|
| Р | 51.1 | 1:10 |
| Лист | Листов 1 | |

ЛЕНГИПРОТРАНСМОСТ

Копир. Формат 11

Инв. № подл. | Подпись и дата | Взамен инв. № | Инв. № дубл. | Подпись и дата

19

| Формат | Зона | Поз. | Обозначение | Наименование | Кол. | Примечан. |
|---|---|---|---|---|---|---|
| | | | | | | |
| | | | | Документация | | |
| | | | | | | |
| 11 | | | 3.501.1-124.2 3.0.1.0СБ | Сборочный чертеж | | |
| | | | | | | |
| | | | | | | |
| | | | | Детали | | |
| | | | | | | |
| 11 | | 1 | 3.501.1-124.2 3.0.1.1 | Сектор | 4 | |

1241/3 20

| Нач. отд. | Ткаченко | |
|---|---|---|
| Рук. пр. | Серебрянский | |
| Рук. гр. | Суворов | |
| Ст. инж. | Самсонов | |
| Инженер | Бобровский | |

3.501.1-124.2 3.0.1.0

Фланец плоский

| Стадия | Лист | Листов |
|---|---|---|
| Р | | 1 |

ЛЕНГИПРОТРАНСМОСТ

jbi-tyumen.ru

https://jbi-tyumen.ru/

https://jbi-tyumen.ru/

3.501.1-124.2 3.0.1.1

(✓)А

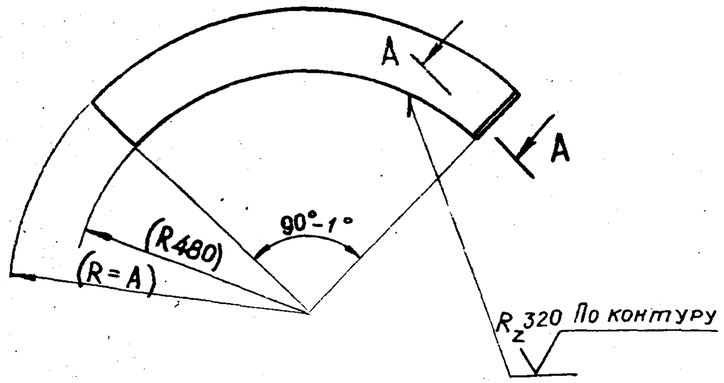


**А-А** повернуто
М 1:2

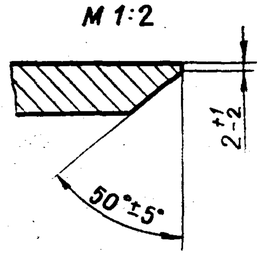


| Обозначение | А, мм | Масса, кг |
|---|---|---|
| 3.501.1-124.2 3.0.1.1 | 600 | 12.7 |
| -01 | 590 | 11.6 |

Подп. и дата | Инв. № дубл. | Взамен инв. № | Подпись и дата | Инв. № подл.

3.501.1-124.2 3.0.1.1

| | | |
|---|---|---|
| Нач. отд. | Ткаченко | |
| Рук. пр. | Серебрянский | |
| Рук. гр. | Суборов | |
| Ст. инж. | Самсонов | |
| Инженер | Бобровский | |

Сектор

| Стадия | Масса | Масштаб |
|---|---|---|
| Р | см. табл. | 1:10 |
| Лист | Листов 1 | |

Лист Б-ПН-16 ГОСТ 19903-74*
15ХСНД ГОСТ 6713-75*

ЛЕНГИПРОТРАНСМОСТ

Копир. | Формат 11



| Формат | Зона | Поз. | Обозначение | Наименование | Кол. | Примечан. |
|---|---|---|---|---|---|---|
| | | | | Документация | | |
| 12 | | | 3.501.1-124.2 3.1.0СБ | Сборочный чертеж | | |
| | | | | Сборочные единицы | | |
| 11 | | 1 | 3.501.1-124.2 3.1.4.0 | Кольцо | 1 | |
| 11 | | 2 | 3.501.1-124.2 3.0.1.0 | Фланец плоский | 1 | |
| | | | | Детали | | |
| 11 | | 3 | 3.501.1-124.2 3.1.1 | Обечайка | 1 | |
| 11 | | 4 | 3.501.1-124.2 3.1.2 | Ребро | 20 | |
| | | | | Переменные данные для исполнений | | |
| | | | | 3.501.1-124.2 3.1.0-01 | | |
| 11 | | 5 | 3.501.1-124.2 3.1.3 | Ребро | 20 | |

Подп. и дата | Инв. № дубл. | Взамен инв. № | Подпись и дата | Инв. № подл.

1241/3 | 21

3.501.1-124.2 3.1.0

| | | |
|---|---|---|
| Нач. отд. | Ткаченко | |
| Рук. пр. | Серебрянский | |
| Рук. гр. | Суборов | |
| Ст. инж. | Самсонов | |
| Инженер | Бобровский | |

Фланец коробчатый

| Стадия | Лист | Листов |
|---|---|---|
| Р | | 1 |

ЛЕНГИПРОТРАНСМОСТ

Копир. | Формат 11

https://jbi-tyumen.ru/

https://jbi-tyumen.ru/



3.501.1-124.2 3.1.0СБ

Рис. 1

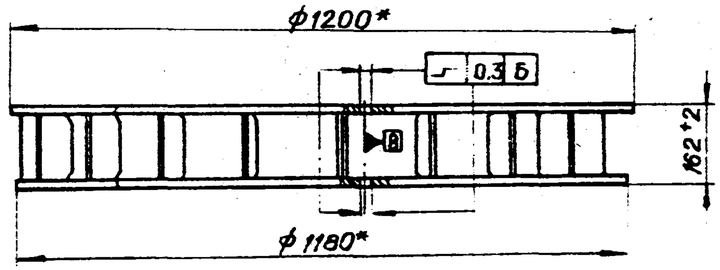


А-А
М 1:5

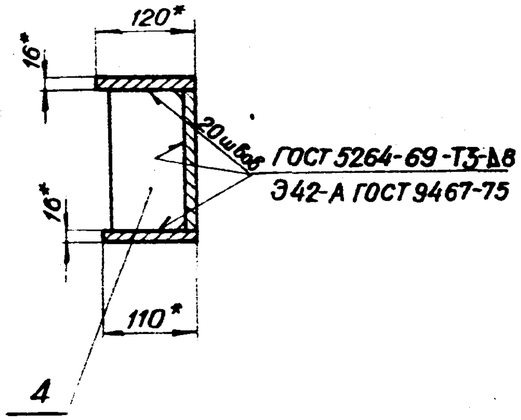


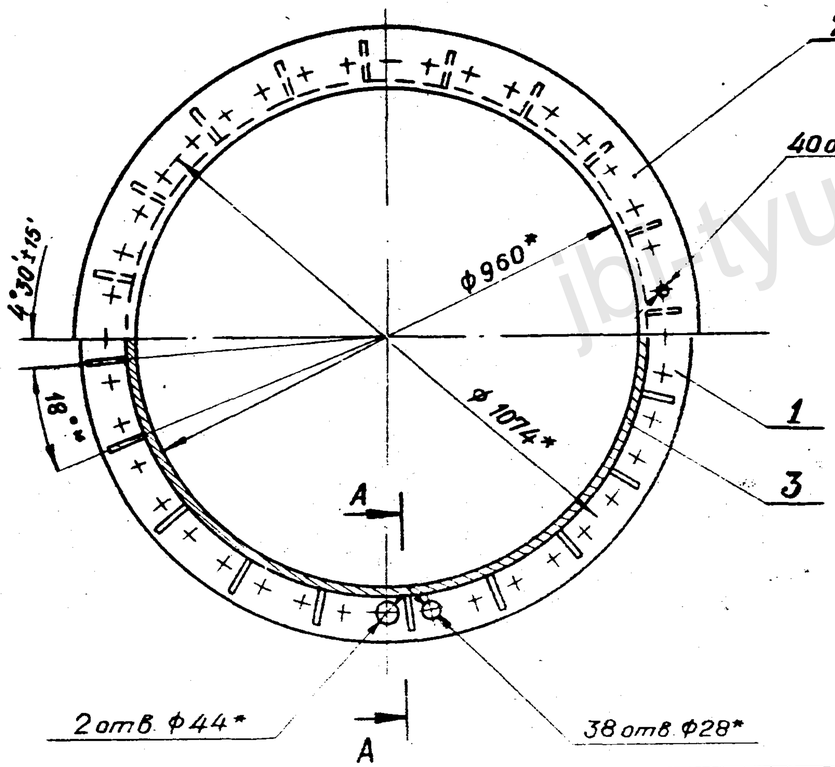


| Обозначение | Рис. | Масса, кг |
|---|---|---|
| 3.501.1-124.2 3.1.0 | 1 | 147,7 |
| -01 | 2 | 156,1 |

* Размеры для справок

| | | | |
|---|---|---|---|
| 1241/3 | 22 | | |
| 3.501.1-124.2 3.1.0 СБ | | | |
| Фланец коробчатый | Стадия | Масса | Масштаб |
| | Р | см.табл. | 1:10 |
| | Лист 1 | Листов 2 | |
| | ЛЕНГИПРОТРАНСМОСТ | | |

| | | |
|---|---|---|
| Нач. отд. | Ткаченко | |
| Рук. пр. | Серебрянский | |
| Рук. гр. | Суворов | |
| Ст. инж. | Самсонов | |
| Инженер | Бобровский | |

Инв. № подл. | Подпись и дата | Взамен инв. № | Инв. № дубл. | Подпись и дата

Копировал

Формат 12

https://jbi-tyumen.ru/

https://jbi-tyumen.ru/

3.501.1-124.2 3.1.0СБ

Рис. 2

Остальное см. рис. 1

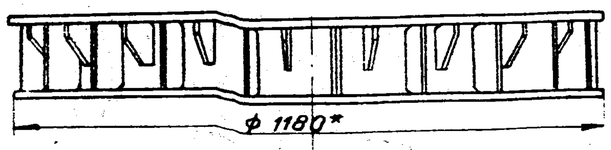


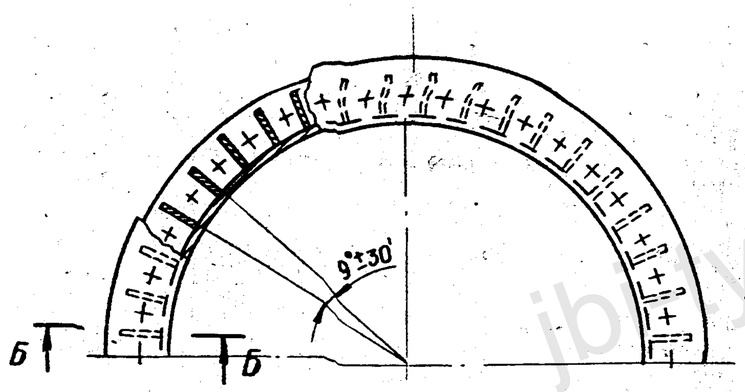


Б-Б повернуто

М 1:5

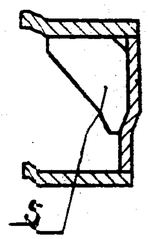


| Изм. | Лист | № докум. | Подп. | Дата |
|---|---|---|---|---|

3.501.1-124.2 3.1.0СБ

Лист 2

Копир. Формат 11

3.501.1-124.2 3.1.1

22

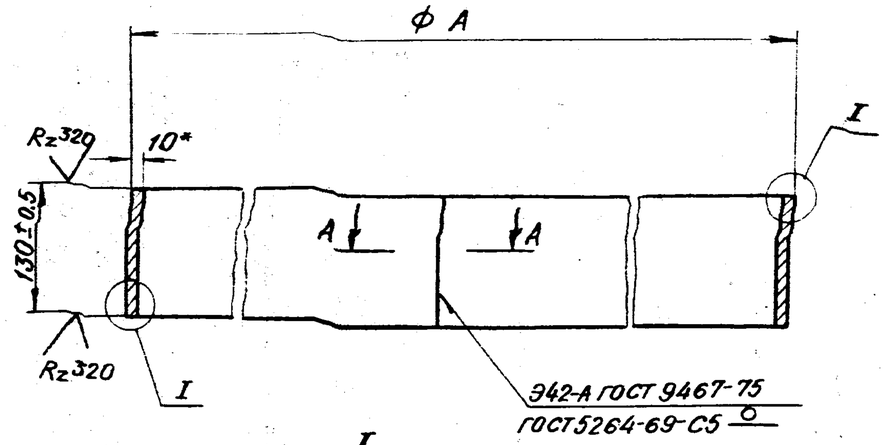


I

М1:1

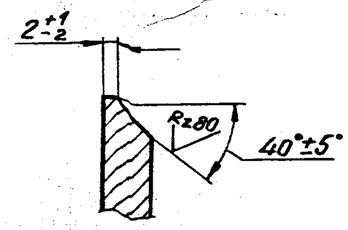


А-А

М1:1

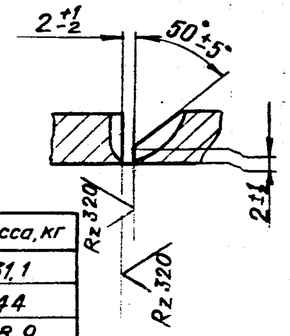


| Обозначение | А, мм | Масса, кг |
|---|---|---|
| 3.501.1-124.2 3.1.1 | 1200±3 | 31,1 |
| -01 | 1600±3 | 44 |
| ~~02~~ | ~~3000±5~~ | ~~88,9~~ |

* размер для справок

1241/3 | 23

3.501.1-124.2 3.1.1

| | | | |
|---|---|---|---|
| Нач. отд. | Пяченко | | |
| Рук. пр. | Серебрянский | | |
| Рук. гр. | Суворов | | |
| Ст. инж. | Самсонов | | |
| Инженер | Бобровский | | |

Обечайка

| Стадия | Масса | Масштаб |
|---|---|---|
| Р | см. табл. | 1:5 |
| Лист | Листов 1 | |

Лист Б-ПН-10 ГОСТ 19903-74*
15ХСНД ГОСТ 6713-75*

ЛЕНГИПРОТРАНСМОСТ

Копир. Формат 11

jbi-tyumen.ru

https://jbi-tyumen.ru/

https://jbi-tyumen.ru/

3.501.1-124.2 3.1.2

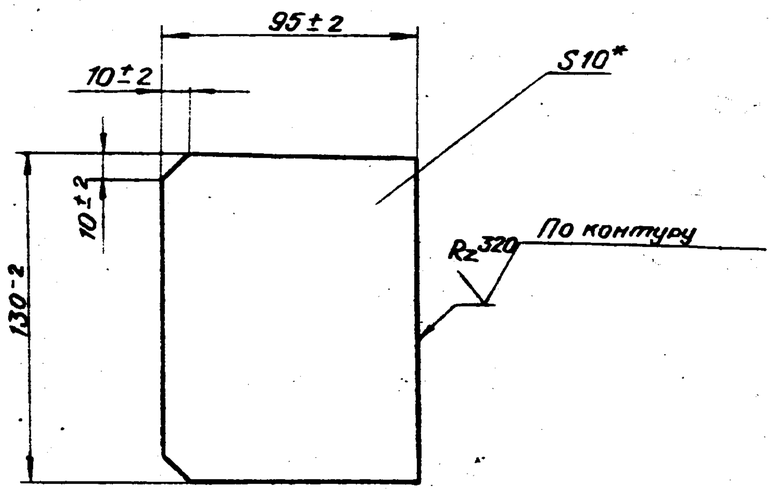


*Размер для справок

| | | | |
|---|---|---|---|
| Нач. отд. | Ткаченко | | |
| Рук. пр. | Серебрянский | | |
| Рук. гр. | Суворов | | |
| Ст. инж. | Самсонов | | |
| Инженер | Бобровский | | |

3.501.1-124.2 3.1.2

Ребро

| Стадия | Масса | Масштаб |
|---|---|---|
| Р | 0.97 | 1:2 |
| Лист | Листов 1 | |

Лист Б-ПН-10 ГОСТ 19903-74* / 15ХСНД ГОСТ 6713-75*

ЛЕНГИПРОТРАНСМОСТ

Копир. Формат 11

Подпись и дата | Инв. № дубл. | Взамен инв. № | Подпись и дата | Инв. № подл.

23

3.501.1-124.2 3.1.3

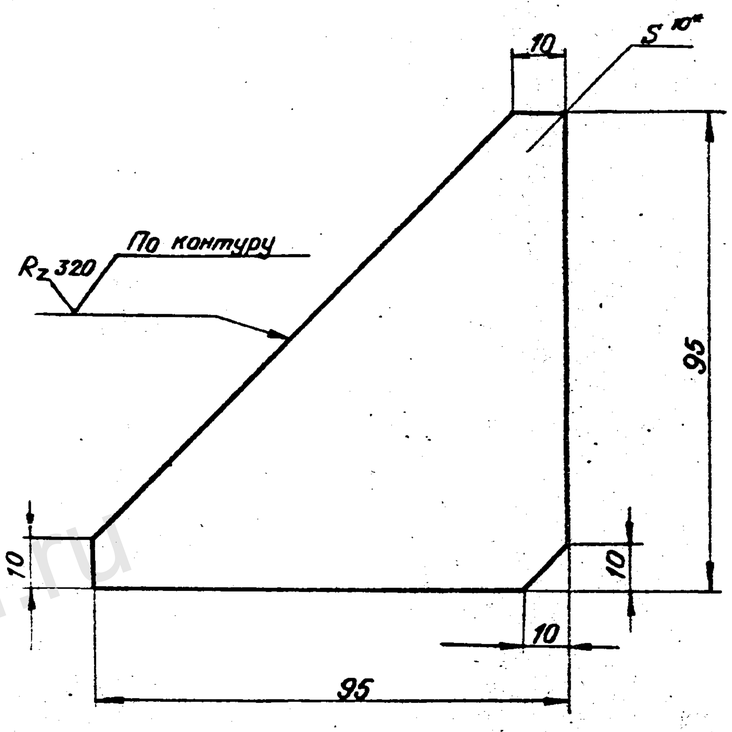


1.* Размер для справок.
2. Неуказанные предельные отклонения размеров - ±t3/2.

1241/3 | 24

| | | | |
|---|---|---|---|
| Нач. отд. | Ткаченко | | |
| Рук. пр. | Серебрянский | | |
| Рук. гр. | Суворов | | |
| Ст. инж. | Самсонов | | |
| Инженер | Бобровский | | |

3.501.1-124.2 3.1.3

Ребро

| Стадия | Масса | Масштаб |
|---|---|---|
| Р | 0.42 | 1:1 |
| Лист | Листов 1 | |

Лист Б-ПН-10 ГОСТ 19903-74* / 15ХСНД ГОСТ 6713-75*

ЛЕНГИПРОТРАНСМОСТ

Копир. Формат 11

Подпись и дата | Инв. № дубл. | Взамен инв. № | Подпись и дата | Инв. № подл.

jbi-tyumen.ru

https://jbi-tyumen.ru/

https://jbi-tyumen.ru/



3.501.1-124.2 3.1.4.0 СБ

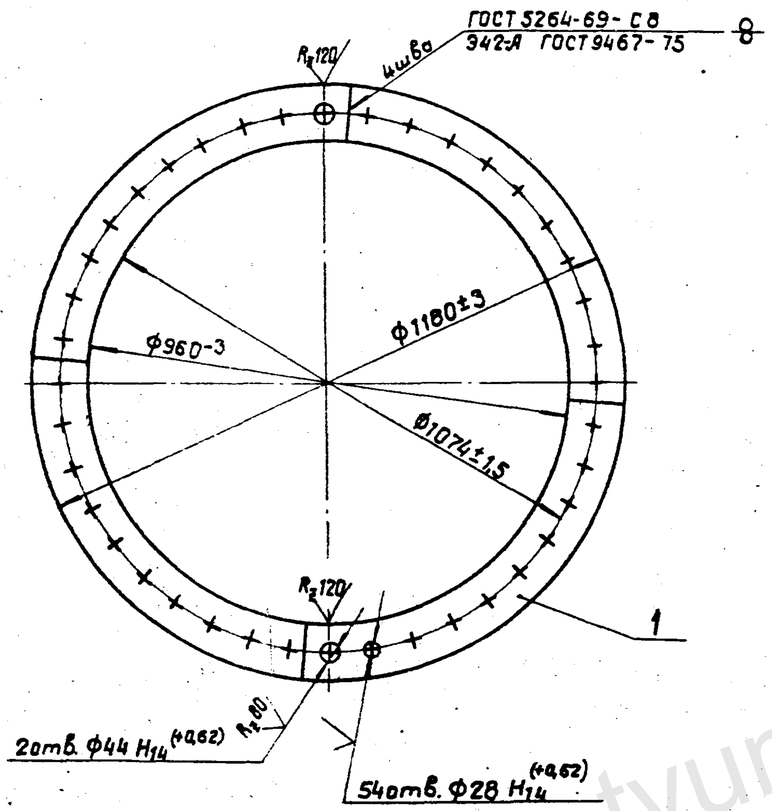


| Формат | Зона | Поз. | Обозначение | Наименование | Кол. | Примечание |
|---|---|---|---|---|---|---|
| | | | | **Документация** | | |
| 11 | | | 3.501.1-124.2 3.1.4.0 СБ | Сборочный чертеж | | |
| | | | | **Детали** | | |
| 11 | | 1 | 3.501.1-124.2 3.0.1.1-01 | Сектор | 4 | |

1241/3 | 25

| | | | |
|---|---|---|---|
| Нач.отд. | Ткаченко | | |
| Рук.пр. | Серебрянский | | |
| Рук.гр. | Суворов | | |
| Ст.инж. | Самсонов | | |
| Инженер | Бобровский | | |

3.501.1-124.2 3.1.4.0 СБ

Кольцо

| Стадия | Масса | Масштаб |
|---|---|---|
| Р | 464 | 1:10 |
| Лист | Листов 1 | |

Ленгипротрансмост

Копир. Лев. Формат 11

Подпись и дата | Инв. N дубл. | Взамен инв. N | Подпись и дата | Инв. N подл.

jbi-tyumen.ru

https://jbi-tyumen.ru/

https://jbi-tyumen.ru/

3.501.1-124.2 3.2.1

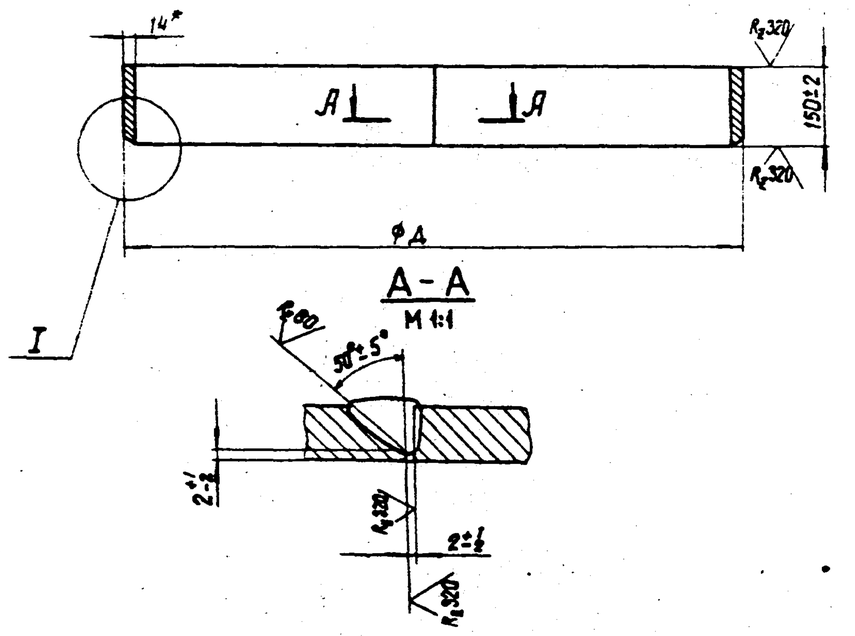


| Обозначение | Д, мм | Масса, кг |
|---|---|---|
| 3.501.1-124.2 3.2.1 | 1124±2 | 57,7 |
| -01 | 1524±2 | 78,1 |

1.* Размер для справок.

2. Материал для Северной СКЗ см. 3.501.1-124.2 0.0.0 ТО лист 1.

| | | | |
|---|---|---|---|
| Нач. отд. | Ткаченко | | |
| Рук. пр. | Серебрянский | | |
| Рук. гр. | Суворов | | |
| Ст. инж. | Самсонов | | |
| Инженер | Бодровский | | |

3.501.1-124.2 3.2.1

Обечайка

| Стадия | Масса | Масштаб |
|---|---|---|
| Р | См. табл. | 1:10 |
| Лист | Листов 1 | |

Лист Б-ПН-14 ГОСТ 19903-74* / 16Д ГОСТ 6713-75*

Ленгипротрансмост

Копир. Лев. Формат 11

Инв. N подл. | Подпись и дата | Взамен инв. N | Инв. N дубл. | Подпись и дата



| Формат | Зона | Поз. | Обозначение | Наименование | Кол. | Примечание |
|---|---|---|---|---|---|---|
| | | | | **Документация** | | |
| 12 | | | 3.501.1-124.2 3.2.0 СБ | Сборочный чертеж | | |
| | | | | **Сборочные единицы** | | |
| 11 | | 1 | 3.501.1-124.2 3.2.3.0 | Бортик | 1 | |
| 11 | | 2 | 3.501.1-124.2 3.2.4.0 | Кольцо | 1 | |
| | | | | **Детали** | | |
| 11 | | 3 | 3.501.1-124.2 3.2.1 | Обечайка | 1 | |
| 11 | | 4 | 3.501.1-124.2 3.2.2 | Анкер | 40 | |

1241/3 | 26

3.501.1-124.2 3.2.0

| | | |
|---|---|---|
| Нач. отд. | Ткаченко | |
| Рук. пр. | Серебрянский | |
| Рук. гр. | Суворов | |
| Ст. инж. | Самсонов | |
| Инженер | Бодровский | |

Фланец сварного стыка

| Стадия | Лист | Листов |
|---|---|---|
| Р | | 1 |

Ленгипротрансмост

Копир. Лев. Формат 11

Инв. N подл. | Подпись и дата | Взамен инв. N | Инв. N дубл. | Подпись и дата

https://jbi-tyumen.ru/

https://jbi-tyumen.ru/



3.501.1-124.2 3.2.0 СБ

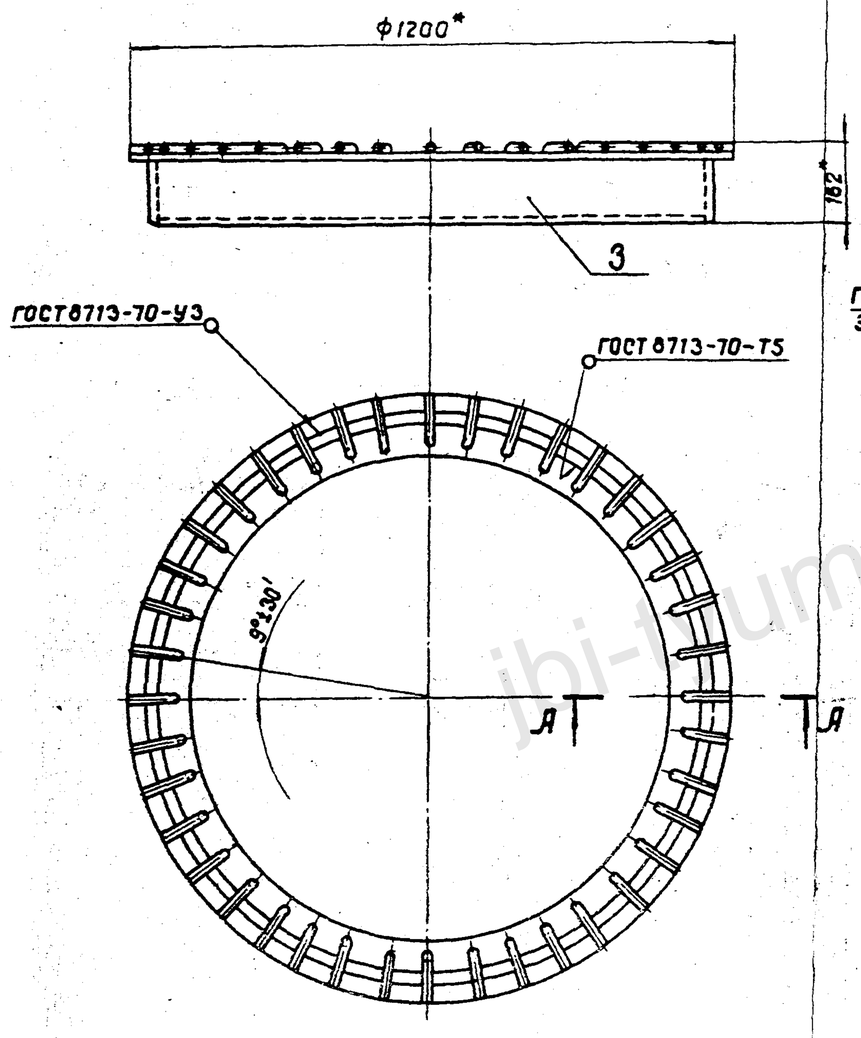


А-А
М1:5

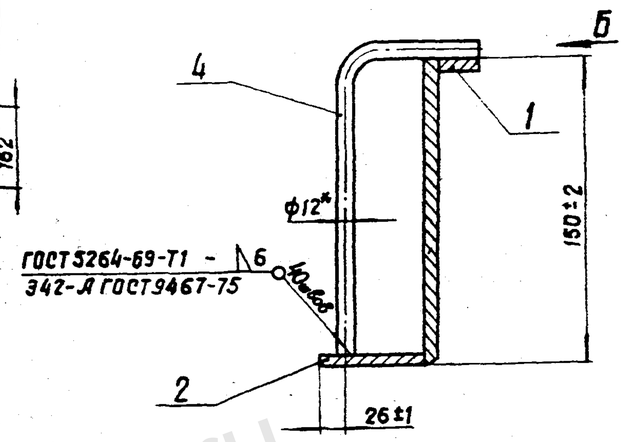


Вид Б
М1:1

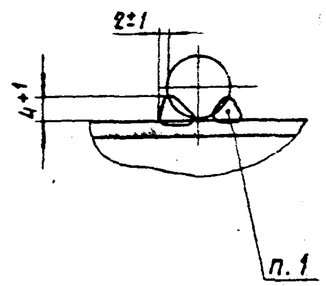


1.* Сварка ручная дуговая.
2.* Размеры для справок.

| | | | | | | |
|---|---|---|---|---|---|---|
| | | | | 1241/3 | | 27 |
| | | | | 3.501.1-124.2 3.2.0 СБ | | |
| | | | Фланец сварного стыка | Стадия | Масса | Масштаб |
| Нач. отд. | Ткаченко | | | Р | | 1:10 |
| Рук. пр. | Серебрянский | | | Лист | Листов 1 | |
| Рук. гр. | Суворов | | | | | |
| Ст. инж. | Самсонов | | | Ленгипротрансмост | | |
| Инженер | Бобровский | | | | | |

Инв. N подл. | Подпись и дата | Взамен инв. N | Инв. N дубл. | Подпись и дата

https://jbi-tyumen.ru/

https://jbi-tyumen.ru/

3.501.1-124.2 3.2.2

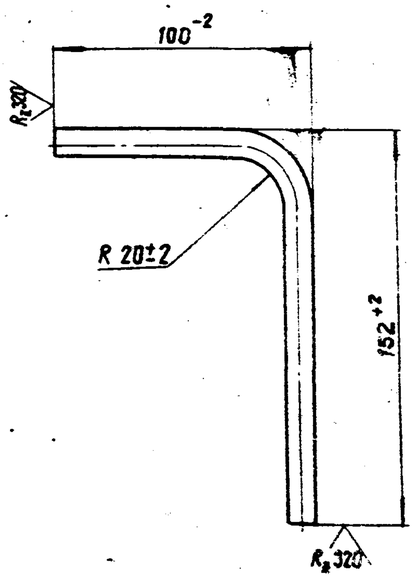


Материал для Северной СКЗ см. 3.501.1-124.2 0.0.0 ТО лист 1.

| | | | |
|---|---|---|---|
| Нач. отд. | Ткаченко | | |
| Рук. пр. | Серебрянский | | |
| Рук. гр. | Суворов | | |
| Ст. инж. | Самсонов | | |
| Инженер | Бодровский | | |

3.501.1-124.2 3.2.2

Анкер

| Стадия | Масса | Масштаб |
|---|---|---|
| Р | 0,14 | 1:2 |
| Лист | Листов 1 | |

12 А II ГОСТ 5781-75 / ВСт.5сп2 ГОСТ 380-71*

Ленгипротрансмост

Копир. Лев. Формат 11

Подпись и дата | Взамен инв.N | Инв.N дубл. | Подпись и дата | Инв.N подл.

| Формат | Зона | Поз. | Обозначение | Наименование | Кол. | Примечание |
|---|---|---|---|---|---|---|
| | | | | | | |
| | | | | Документация | | |
| | | | | | | |
| 11 | | | 3.501.1-124.2 3.2.3.0 СБ | Сборочный чертеж | | |
| | | | | | | |
| | | | | Детали | | |
| | | | | | | |
| 11 | | 1 | 3.501.1-124.2 3.2.3.1 | Сектор | 8 | |
| | | | Переменные данные | для исполнений | | |
| | | | | | | |
| | | | | 3.501.1-124.2 3.2.3.0-01 | | |
| | | | | | | |
| | | 1 | 3.501.1-124.2 3.2.3.1-02 | Сектор | 8 | |

1241/3 28

3.501.1-124.2 3.2.3.0

| | | |
|---|---|---|
| Нач. отд. | Ткаченко | |
| Рук. пр. | Серебрянский | |
| Рук. гр. | Суворов | |
| Ст. инж. | Самсонов | |
| Инженер | Бодровский | |

Бортик

| Стадия | Лист | Листов |
|---|---|---|
| Р | | 1 |

Ленгипротрансмост

Копир. Лев. Формат 11

jbi-tyumen.ru

https://jbi-tyumen.ru/

https://jbi-tyumen.ru/

3.501.1-124.2 3.2.3.0 СБ

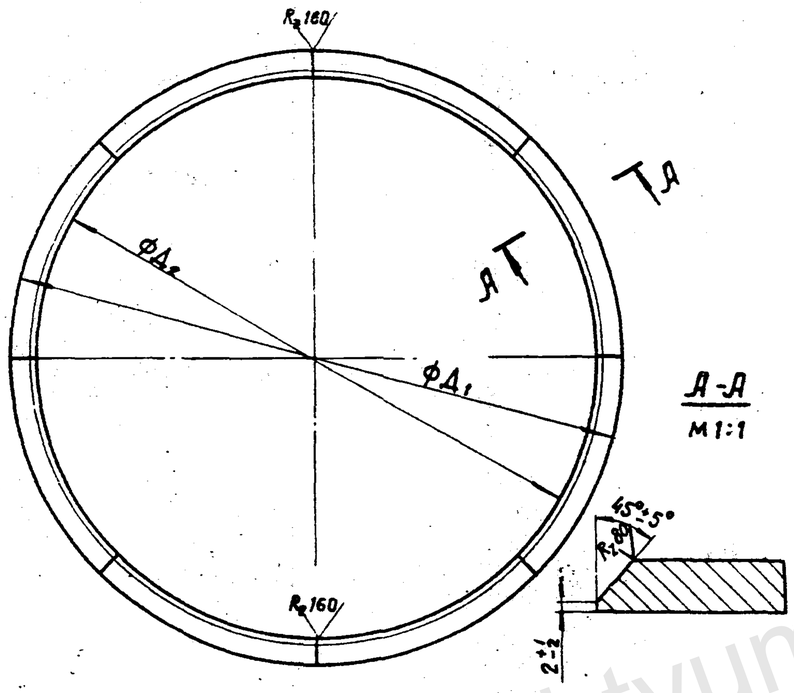


| Обозначение | Д1, мм | Д2, мм | Масса, кг |
|---|---|---|---|
| 3.501.1-124.2 3.2.3.0 | 1200±2 | 1124+2 | 10,3 |
| -01 | 1600 | 1524+2 | 15,5 |

| | | | |
|---|---|---|---|
| Нач. отд. | Ткаченко | | |
| Рук. пр. | Серебрянский | | |
| Рук. гр. | Суворов | | |
| Ст. инж. | Самсонов | | |
| Инженер | Бобровский | | |

3.501.1-124.2 3.2.3.0 СБ

Бортик

| Стадия | Масса | Масштаб |
|---|---|---|
| Р | См. табл. | 1:10 |
| Лист | Листов | |

Ленгипротрансмост

Копир. Лев

Формат 11

Подпись и дата | Инв. № дубл. | Взамен инв. № | Подпись и дата | Инв. № подл.

3.501.1-124.2 3.2.3.1

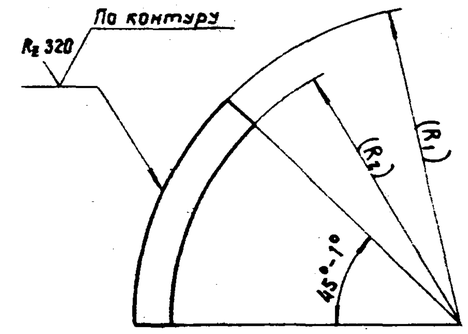


| Обозначение | R1, мм | R2, мм | Масса, мм |
|---|---|---|---|
| 3.501.1-124.2 3.2.3.1 | 600+2 | 562-2 | 1,28 |
| -01 | 548-2 | 480±2 | 2,22 |
| -02 | 800+2 | 762-2 | 1,93 |
| -03 | 748-2 | 680±2 | 3,03 |

1. Размеры в скобках после сварки.
2. Материал для Северной СКЗ см. 3.501.1-124.2 0.0.0 ТО лист 1.

1241/3 | 29

3.501.1-124.2 3.2.3.1

| | | | |
|---|---|---|---|
| Нач. отд. | Ткаченко | | |
| Рук. пр. | Серебрянский | | |
| Рук. гр. | Суворов | | |
| Ст. инж. | Самсонов | | |
| Инженер | Бобровский | | |

Сектор

| Стадия | Масса | Масштаб |
|---|---|---|
| Р | См. табл. | 1:10 |
| Лист | Листов 1 | |

Лист Б-ПН-10 ГОСТ 19903-74* / 16Д ГОСТ 6713-75*

Ленгипротрансмост

Копир. Лев

Формат 11

Подпись и дата | Инв. № дубл. | Взамен инв. № | Подпись и дата | Инв. № подл.

https://jbi-tyumen.ru/

https://jbi-tyumen.ru/

3.501.1-124.2 3.2.4.0 СБ

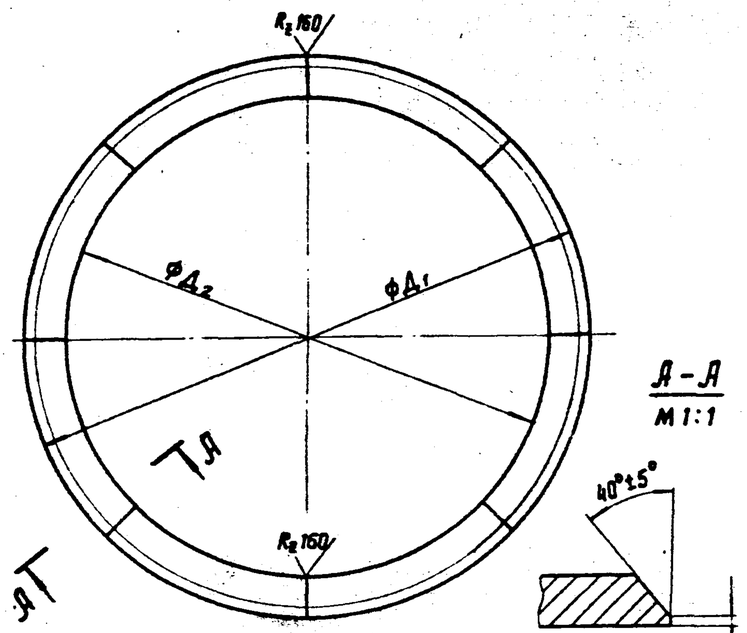


А – А
М 1:1

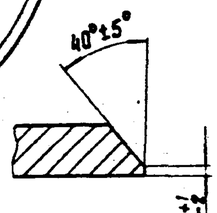


| Обозначение | $Д_1$, мм | $Д_2$, мм | Масса, кг |
|---|---|---|---|
| 3.501.1-124.2 3.2.4.0 | $1096^{-2}$ | 960±2 | 17,8 |
| -01 | $1496^{-2}$ | 1360±2 | 24,3 |

| | | | |
|---|---|---|---|
| Нач.отд. | Ткаченко | | |
| Рук. пр. | Середрянский | | |
| Рук. гр. | Суворов | | |
| Ст. инж. | Самсонов | | |
| Инженер | Бодровский | | |

3.501.1-124.2 3.2.4.0 СБ

Кольцо

| Стадия | Масса | Масштаб |
|---|---|---|
| Р | См. табл. | 1:10 |
| Лист | Листов 1 | |

Ленгипротрансмост

Подпись и дата | Взамен инв.№ | Инв.№ дубл. | Подпись и дата | Инв.№ подл.

Копир. Лев. Формат 11



| Формат | Зона | Поз. | Обозначение | Наименование | Кол. | Примечание |
|---|---|---|---|---|---|---|
| | | | | **Документация** | | |
| 11 | | | 3.501.1-124.2 3.2.4.0 СБ | Сборочный чертеж | | |
| | | | | **Детали** | | |
| | | 1 | 3.501.1-124.2 3.2.3.1 -01 | Сектор | 8 | |
| | | | Переменные данные | для исполнений | | |
| | | | | 3.501.1-124.2 3.2.4.0 -01 | | |
| | | 1 | 3.501.1-124.2 3.2.3.1 -03 | Сектор | 8 | |

1241/3 30

3.501.1-124.2 3.2.4.0

| | | |
|---|---|---|
| Нач.отд. | Ткаченко | |
| Рук. пр. | Середрянский | |
| Рук. гр. | Суворов | |
| Ст. инж. | Самсонов | |
| Инженер | Бодровский | |

Кольцо

| Стадия | Лист | Листов |
|---|---|---|
| Р | | 1 |

Ленгипротрансмост

Подпись и дата | Взамен инв.№ | Инв.№ дубл. | Подпись и дата | Инв.№ подл.

Копир. Лев. Формат 11

https://jbi-tyumen.ru/

https://jbi-tyumen.ru/

3.501.1-124.2 4.0.1.0 СБ

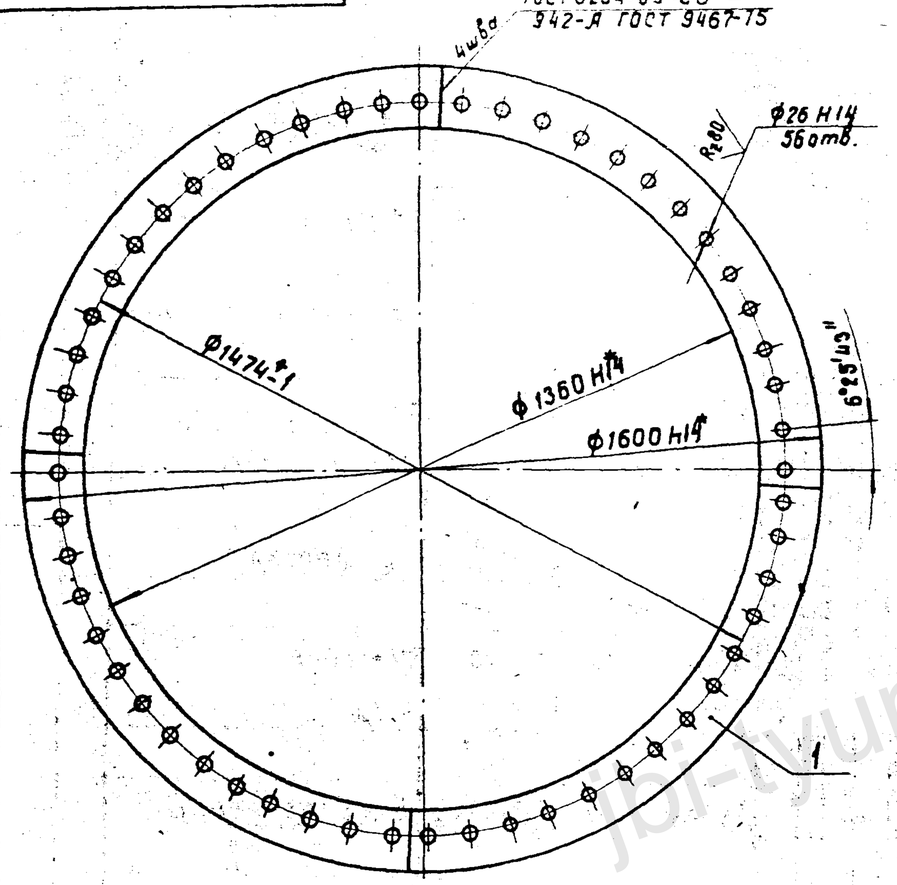


* Размеры для справок.

| | | | | | | |
|---|---|---|---|---|---|---|
| Нач.отд. | Ткаченко | | 3.501.1-124.2 4.0.1.0 СБ | | | |
| Рук. пр. | Середрянский | | Фланец плоский | Стадия | Масса | Масштаб |
| Рук. гр. | Суворов | | | Р | 70 | 1:10 |
| Ст. инж. | Самсонов | | | Лист | Листов | |
| Инженер | Бобровский | | | Ленгипротрансмост | | |

Копир. Лев. Формат 11

Подпись и дата | Взамен инв. N | Инв. N дубл.

| Формат | Зона | Поз. | Обозначение | Наименование | Кол. | Примечание |
|---|---|---|---|---|---|---|
| | | | | **Документация** | | |
| 11 | | | 3.501.1-124.2 4.0.1.0 СБ | Сборочный чертеж | | |
| | | | | **Детали** | | |
| 11 | | 1 | 3.501.1-124.2 4.0.1.1 | Сектор | 4 | |



1241/3 31

| | | | | | | |
|---|---|---|---|---|---|---|
| Нач.отд. | Ткаченко | | 3.501.1-124.2 4.0.1.0 | | | |
| Рук. пр. | Середрянский | | Фланец плоский | Стадия | Лист | Листов |
| Рук. гр. | Суворов | | | Р | | 1 |
| Ст. инж. | Самсонов | | | Ленгипротрансмост | | |
| Инженер | Бобровский | | | | | |

Копир. Лев. Формат 11

Подпись и дата | Взамен инв. N | Инв. N дубл.

https://jbi-tyumen.ru/

https://jbi-tyumen.ru/

3.501.1-124.2 4.0.1.1

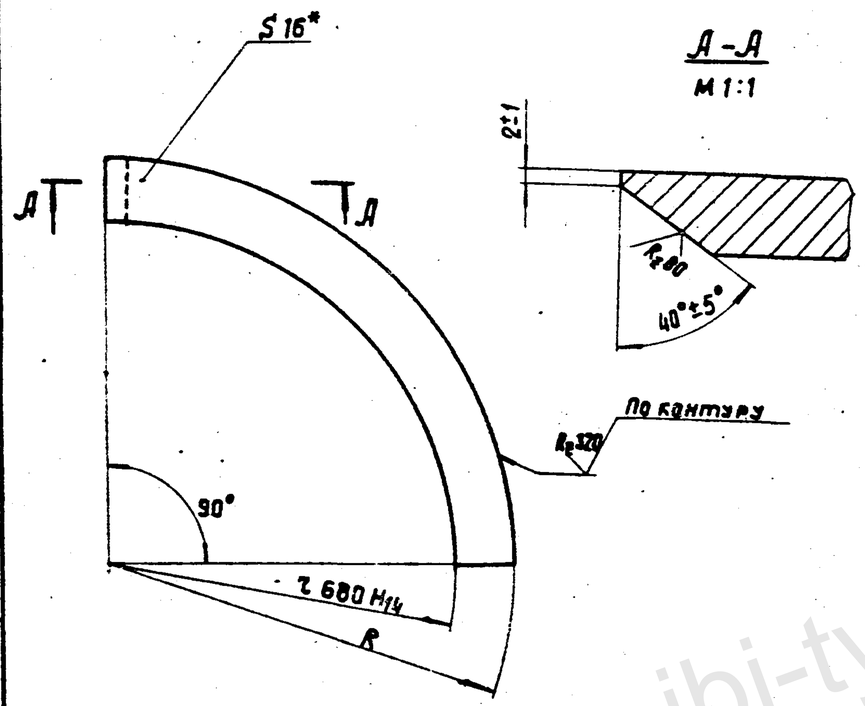





| Обозначение | RН14, мм | Масса, кг |
|---|---|---|
| 3.501.1-124.2 4.0.1.1 | 800 | 17.5 |
| -01 | 790 | 16 |

* Размер для справок.

| | | |
|---|---|---|
| Нач. отд. | Ткаченко | |
| Рук. пр. | Середрянский | |
| Рук. гр. | Суворов | |
| Ст. инж. | Самсонов | |
| Инженер | Бобровский | |

3.501.1-124.2 4.0.1.1

Сектор

| Стадия | Масса | Масштаб |
|---|---|---|
| Р | см. табл. | — |
| Лист | Листов 1 | |

Лист 6-ПН-16 ГОСТ 19903-74* / 15ХСНД ГОСТ 6713-75*

Ленгипротрансмост

Подпись и дата | Инв. № дубл. | Взамен инв. № | Подпись и дата | Инв. № подл.

Копир. Лев. Формат 11



| Формат | Зона | Поз. | Обозначение | Наименование | Кол. | Примечание |
|---|---|---|---|---|---|---|
| | | | | **Документация** | | |
| 12 | | | 3.501.1-124.2 4.1.0 СБ | Сборочный чертеж | | |
| | | | | **Сборочные единицы** | | |
| 11 | | 1 | 3.501.1-124.2 4.1.1.0 | Кольцо | 1 | |
| 11 | | 2 | 3.501.1-124.2 4.0.1.0 | Фланец плоский | 1 | |
| | | | | **Детали** | | |
| | | 3 | 3.501.1-124.2 3.1.1 -01 | Обечайка | 1 | |
| | | 4 | 3.501.1-124.2 3.1.2 | Ребро | 28 | |
| | | | **Переменные данные для исполнений** | | | |
| | | | | 3.501.1-124.2 4.1.0 -01 | | |
| | | 5 | 3.501.1-124.2 3.1.3 | Ребро | 28 | |

1241/3 | 32

| | | |
|---|---|---|
| Нач. отд. | Ткаченко | |
| Рук. пр. | Середрянский | |
| Рук. гр. | Суворов | |
| Ст. инж. | Самсонов | |
| Инженер | Бобровский | |

3.501.1-124.2 4.1.0

Фланец коробчатый

| Стадия | Лист | Листов |
|---|---|---|
| Р | | 1 |

Ленгипротрансмост

Подпись и дата | Инв. № дубл. | Взамен инв. № | Подпись и дата | Инв. № подл.

Копир. Лев. Формат 11

https://jbi-tyumen.ru/

https://jbi-tyumen.ru/



3.501.1-124.2 4.1.0СБ

Рис.1

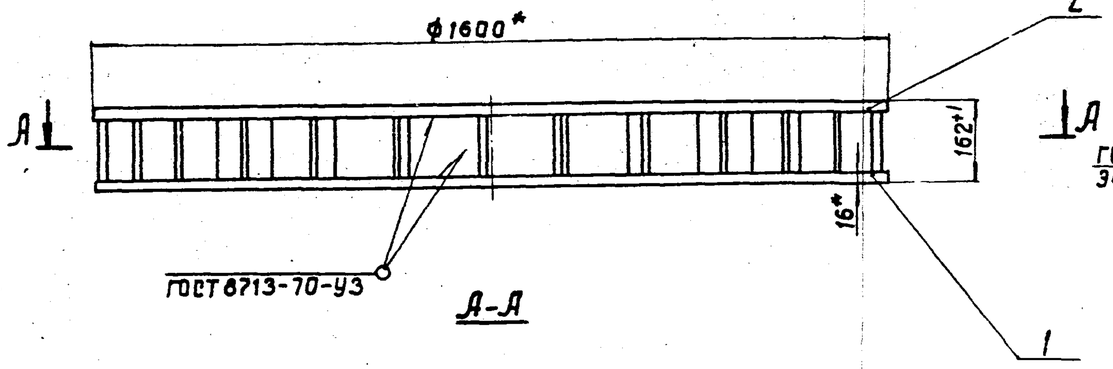


Б-Б
М1:5

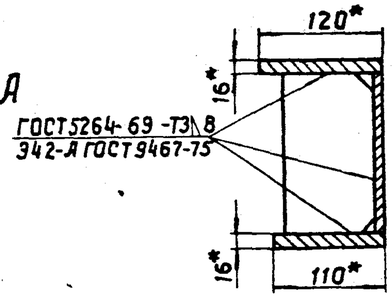


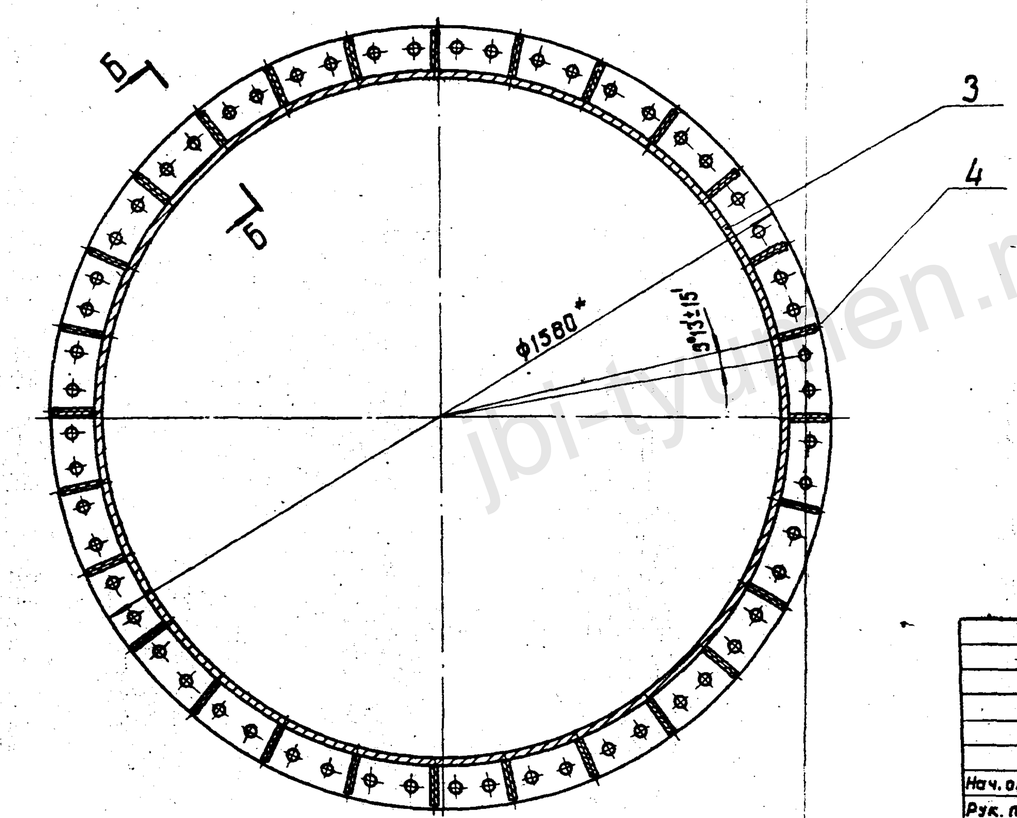


| Обозначение | Рис. | Масса, кг |
|---|---|---|
| 3.501.1-124.2 4.1.0 | 1 | 210 |
| -01 | 2 | 223 |

* Размеры для справок.

| | | | |
|---|---|---|---|
| 1241/3 | 33 | | |
| 3.501.1-124.2 4.1.0 СБ | | | |
| Фланец коробчатый | Стадия | Масса | Масштаб |
| | Р | См. табл. | 1:10 |
| | Лист | Листов 2 | |
| | Ленгипротрансмост | | |

| | | |
|---|---|---|
| Нач. отд. | Ткаченко | |
| Рук. пр. | Серебрянский | |
| Рук. гр. | Суворов | |
| Ст. инж. | Самсонов | |
| Инженер | Добровский | |

Подпись и дата | Взамен инв. № | Инв. № дубл. | Подпись и дата | Инв. № подл.

Копир. Лев. Формат 12

jbi-tyumen.ru

https://jbi-tyumen.ru/

https://jbi-tyumen.ru/

3501.1-124.2 4.1.0 СБ

Рис.2

остальное см. рис.1

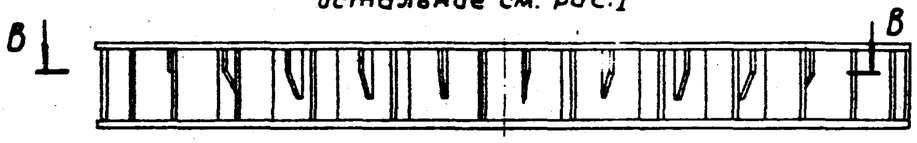


В-В

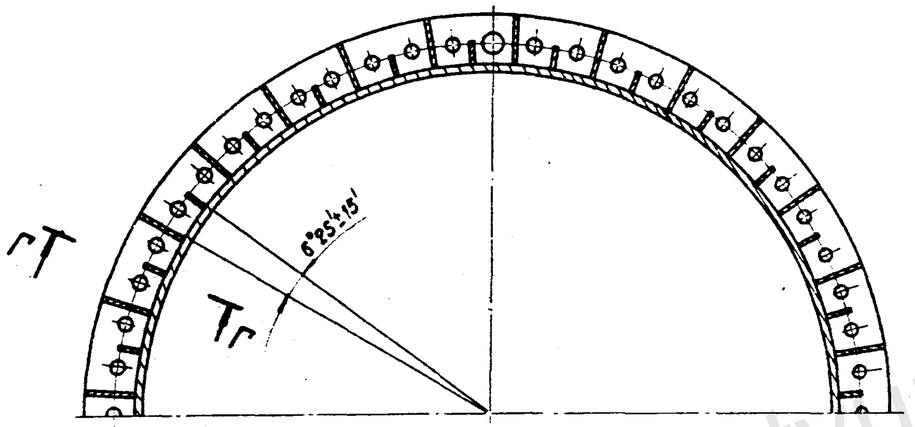


Г-Г

М 1:5

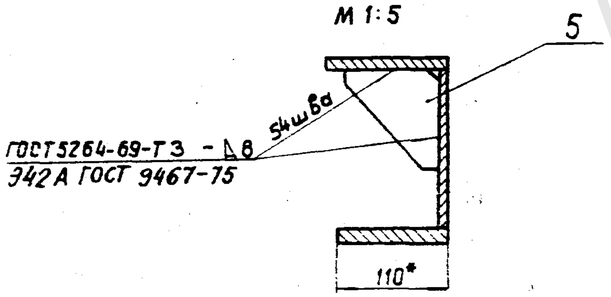


| Изм. | Лист | N докум. | Подпись | Дата |
|---|---|---|---|---|

3.501.1-124.2 4.1.0 СБ

Лист 2

Копир. Леон. Формат 11

Инв. N подл. | Подпись и дата | Взамен инв. N | Инв. N дубл. | Подпись и дата



| Формат | Зона | Поз. | Обозначение | Наименование | Кол. | Примечание |
|---|---|---|---|---|---|---|
| | | | | | | |
| | | | | **Документация** | | |
| | | | | | | |
| 11 | | | 3.501.1-124.2 4.1.1.0 СБ | Сборочный чертеж | | |
| | | | | | | |
| | | | | **Детали** | | |
| | | | | | | |
| | | | 3.501.1-124.2 4.0.1.1 - 01 | Сектор | 4 | |

1241/3 | 34

| | | | |
|---|---|---|---|
| Нач. отд. | Ткаченко | | |
| Рук. пр. | Серебрянский | | |
| Рук. гр. | Суворов | | |
| Ст. инж. | Самсонов | | |
| Инженер | Бобровский | | |

3.501.1-124.2 4.1.0

Кольцо

| Стадия | Лист | Листов |
|---|---|---|
| Р | | 1 |

Ленгипротрансмост

Копир. Леон. Формат 11

Инв. N подл. | Подпись и дата | Взамен инв. N | Инв. N дубл. | Подпись и дата

jbi-tyumen.ru

https://jbi-tyumen.ru/

https://jbi-tyumen.ru/

3.501.1-124.2 4.1.1.0СБ

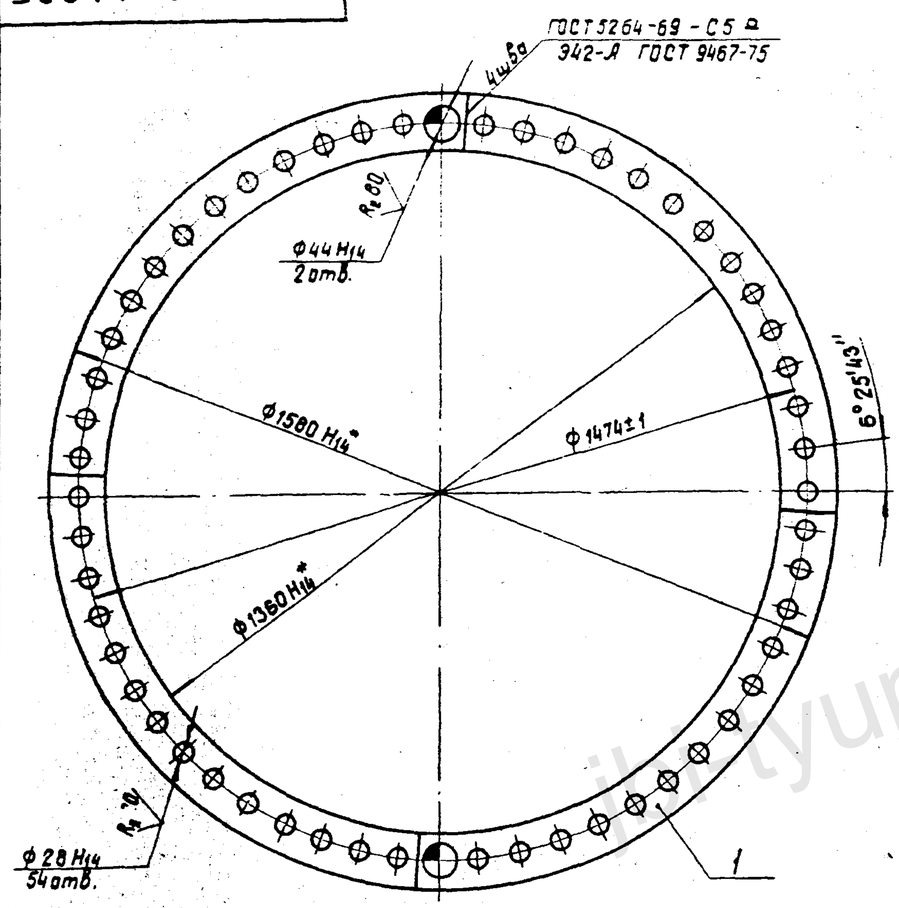


* Размеры для справок.

| | | | |
|---|---|---|---|
| Нач. отд. | Ткаченко | | |
| Рук. пр. | Серебрянский | | |
| Рук. гр. | Суворов | | |
| Ст. инж. | Самсонов | | |
| Инженер | Бобровский | | |

3.501.1-124.2 4.1.1.0 СБ

Кольцо

| Стадия | Масса | Масштаб |
|---|---|---|
| Р | 64 | 1:10 |
| Лист | Листов 1 | |

Ленгипротрансмост

Копир. Лев. Формат 11

Инв. N подл. | Подпись и дата | Взамен инв. N | Инв. N дубл. | Подпись и дата

34

| Формат | Зона | Поз. | Обозначение | Наименование | Кол. | Примечание |
|---|---|---|---|---|---|---|
| | | | | **Документация** | | |
| 12 | | | 3.501.1-124.2 4.2.0 СБ | Сборочный чертеж | | |
| | | | | **Сборочные единицы** | | |
| | | 1 | 3.501.1-124.2 3.2.3.0 - 01 | Бортик | 1 | |
| | | 2 | 3.501.1-124.2 3.2.4.0 - 01 | Кольцо | 1 | |
| | | | | **Детали** | | |
| | | 3 | 3.501.1-124.2 3.2.1 -01 | Обечайка | 1 | |
| | | 4 | 3.501.1-124.2 3.2.2 | Анкер | 56 | |

1241/3 35

3.501.1-124.2 4.2.0

| | | | |
|---|---|---|---|
| Нач. отд. | Ткаченко | | |
| Рук. пр. | Серебрянский | | |
| Рук. гр. | Суворов | | |
| Ст. инж. | Самсонов | | |
| Инженер | Бобровский | | |

Фланец сборного стыка

| Стадия | Лист | Листов |
|---|---|---|
| Р | | 1 |

Ленгипротрансмост

Копир. Лев. Формат 11

Инв. N подл. | Подпись и дата | Взамен инв. N | Инв. N дубл. | Подпись и дата

https://jbi-tyumen.ru/

https://jbi-tyumen.ru/



3501.1-124.2.4.2.0 СБ

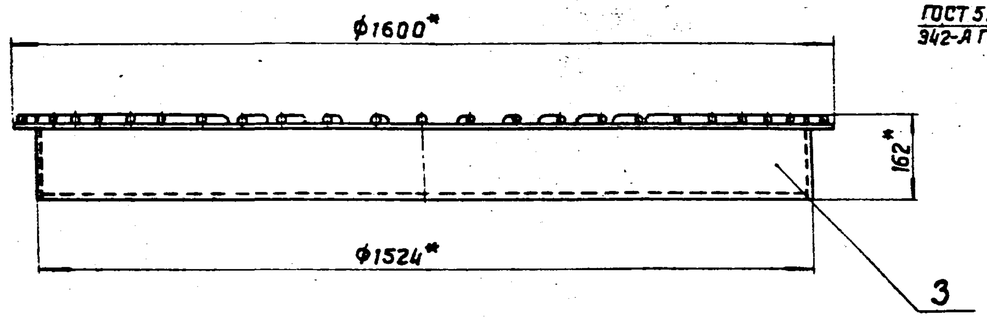


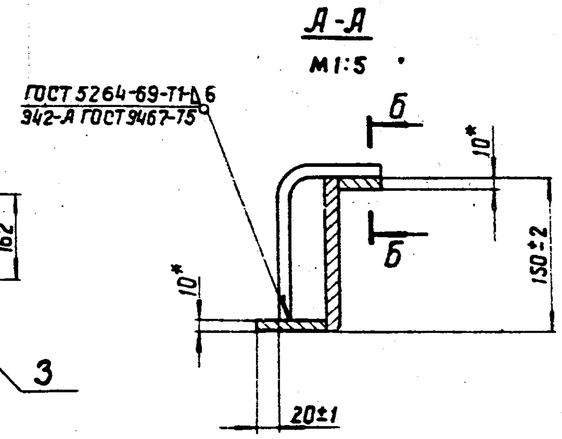


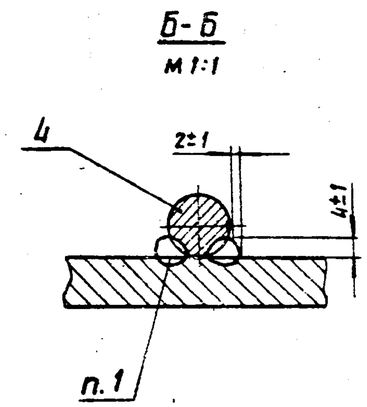


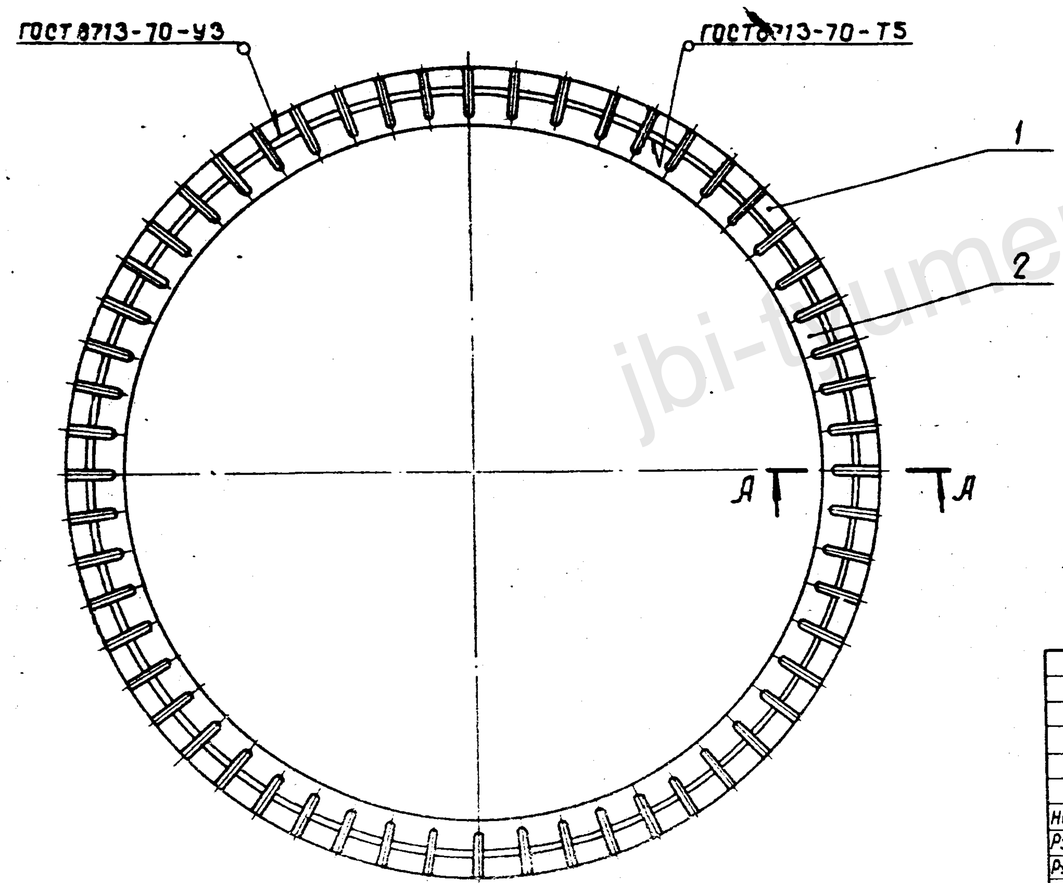


1. Сварка ручная дуговая.
2*. Размеры для справок.

| | | |
|---|---|---|
| 1241/3 | 36 | |

3.501.1-124.2 4.2.0 СБ

| | | | | |
|---|---|---|---|---|
| Нач.отд. | Ткаченко | | Фланец сварного стыка | Стадия: Р; Масса: ; Масштаб: 1:10 |
| Рук.пр. | Серебрянский | | | Лист; Листов 1 |
| Рук.гр. | Суворов | | | |
| Ст.инж. | Самсонов | | | Ленгипротрансмост |
| Инженер | Бодровский | | | |

Подпись и дата | Взамен инв.№ | Инв.№ дубл. | Подпись и дата | Инв.№ подл.

Копир. | Формат 12

jbi-tyumen.ru

https://jbi-tyumen.ru/

https://jbi-tyumen.ru/

3.501.1-124.2 5.0.1.0 СБ

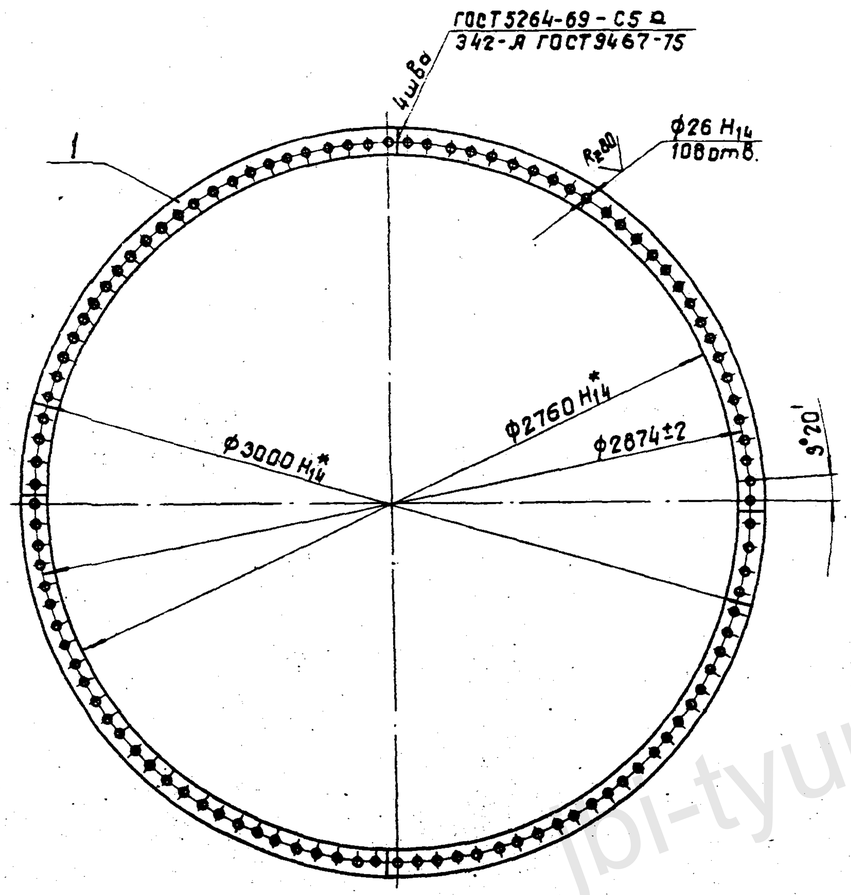


* Размеры для справок.

| Подпись и дата | Взамен инв. № | Инв. № дубл. | Подпись и дата |
|---|---|---|---|
| | | | |

| | | | | | |
|---|---|---|---|---|---|
| Нач. отд. | Ткаченко | | 3.501.1-124.2 5.0.1.0 СБ | | |
| Рук. пр. | Серебрянский | | Фланец плоский | Стадия | Масса | Масштаб |
| Рук. гр. | Суворов | | | Р | 136 | 1:20 |
| Ст. инж. | Самсонов | | | Лист | Листов 1 |
| Инженер | Бобровский | | | Ленгипротрансмост | |

Инв. № подл.

Копир. Лев

Формат 11

36

| Формат | Зона | Поз. | Обозначение | Наименование | Кол. | Примечание |
|---|---|---|---|---|---|---|
| | | | | **Документация** | | |
| 11 | | | 3.501.1-124.2 5.0.1.0 СБ | Сборочный чертеж | | |
| | | | | **Детали** | | |
| 11 | | 1 | 3.501.1-124.2 5.0.1.1 | Сектор | 4 | |

| Подпись и дата | Взамен инв. № | Инв. № дубл. | Подпись и дата |
|---|---|---|---|
| | | | |

1241/3 | 37

| | | | | | |
|---|---|---|---|---|---|
| Нач. отд. | Ткаченко | | 3.501.1-124.2 5.0.1.0 | | |
| Рук. пр. | Серебрянский | | Фланец плоский | Стадия | Лист | Листов |
| Рук. гр. | Суворов | | | Р | | 1 |
| Ст. инж. | Самсонов | | | Ленгипротрансмост | |
| Инженер | Бобровский | | | | |

Инв. № подл.

Копир. Лев

Формат 11

jbi-tyumen.ru

https://jbi-tyumen.ru/

https://jbi-tyumen.ru/

3.501.1-124.2 5.0.11

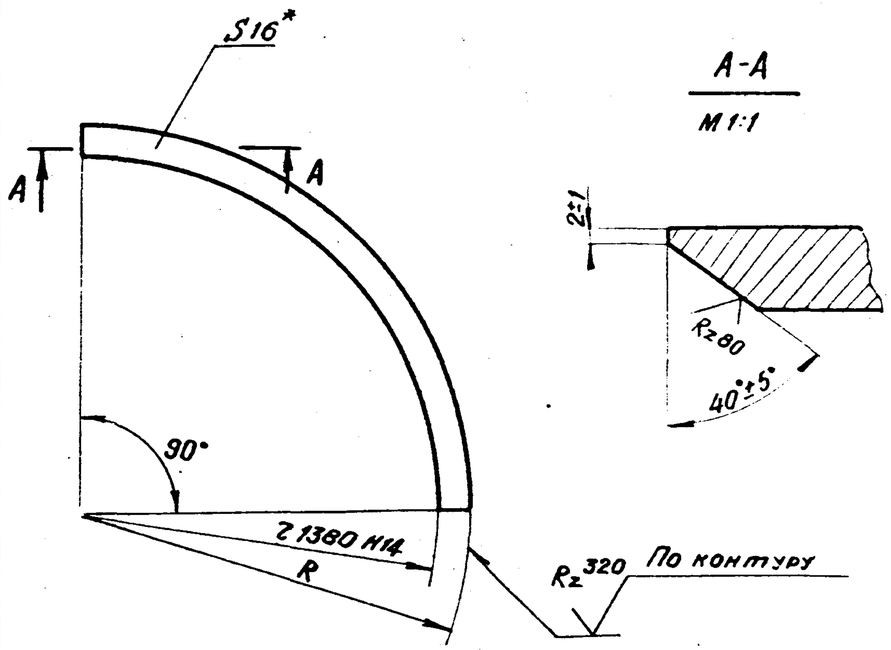





| Обозначение | R h14, мм | Масса, кг |
|---|---|---|
| 3.501.1-124.2 5.0.11 | 1500 | 34 |
| -01 | 1490 | 31 |

* Размер для справок

| | | | |
|---|---|---|---|
| Нач отд | Ткаченко | | |
| Рук. пр. | Серебрянский | | |
| Рук. гр. | Суборов | | |
| Ст инж. | Самсонов | | |
| Инженер | Бобровский | | |

3.501.1-124.2 5.0.11

Сектор

| Стадия | Масса | Масштаб |
|---|---|---|
| Р | см табл. | – |
| Лист | Листов 1 | |

Лист Б-ПН-16 ГОСТ 19903-74*
15ХСНД ГОСТ 6713-75*

ЛЕНГИПРОТРАНСМОСТ

Копир. Тал

Формат 12



| Формат | Зона | Поз. | Обозначение | Наименование | Кол. | Примечан. |
|---|---|---|---|---|---|---|
| | | | | Документация | | |
| 12 | | | 3.501.1-124.2 5.1.0 СБ | Сборочный чертеж | | |
| | | | | Сборочные единицы | | |
| 11 | | 1 | 3.501.1-124.2 5.1.1.0 | Кольцо | 1 | |
| 11 | | 2 | 3.501.1-124.2 5.0.1.0 | Фланец плоский | 1 | |
| | | | | Детали | | |
| 11 | | 3 | 3.501.1-124.2 3.1.1.-02 | Обечайка | 1 | |
| 11 | | 4 | 3.501.1-124.2 3.1.2 | Ребро | 52 | |

1241/3 | 38

| | | | |
|---|---|---|---|
| Нач отд | Ткаченко | | |
| Рук пр | Серебрянский | | |
| Рук гр. | Суборов | | |
| Ст инж | Самсонов | | |
| Инженер | Бобровский | | |

3.501.1-124.2 5.1.0

Фланец коробчатый

| Стадия | Лист | Листов |
|---|---|---|
| Р | | 1 |

ЛЕНГИПРОТРАНСМОСТ

Копир. Тал

Формат 11

https://jbi-tyumen.ru/

https://jbi-tyumen.ru/



3501.1-124.2 5.1.0 СБ

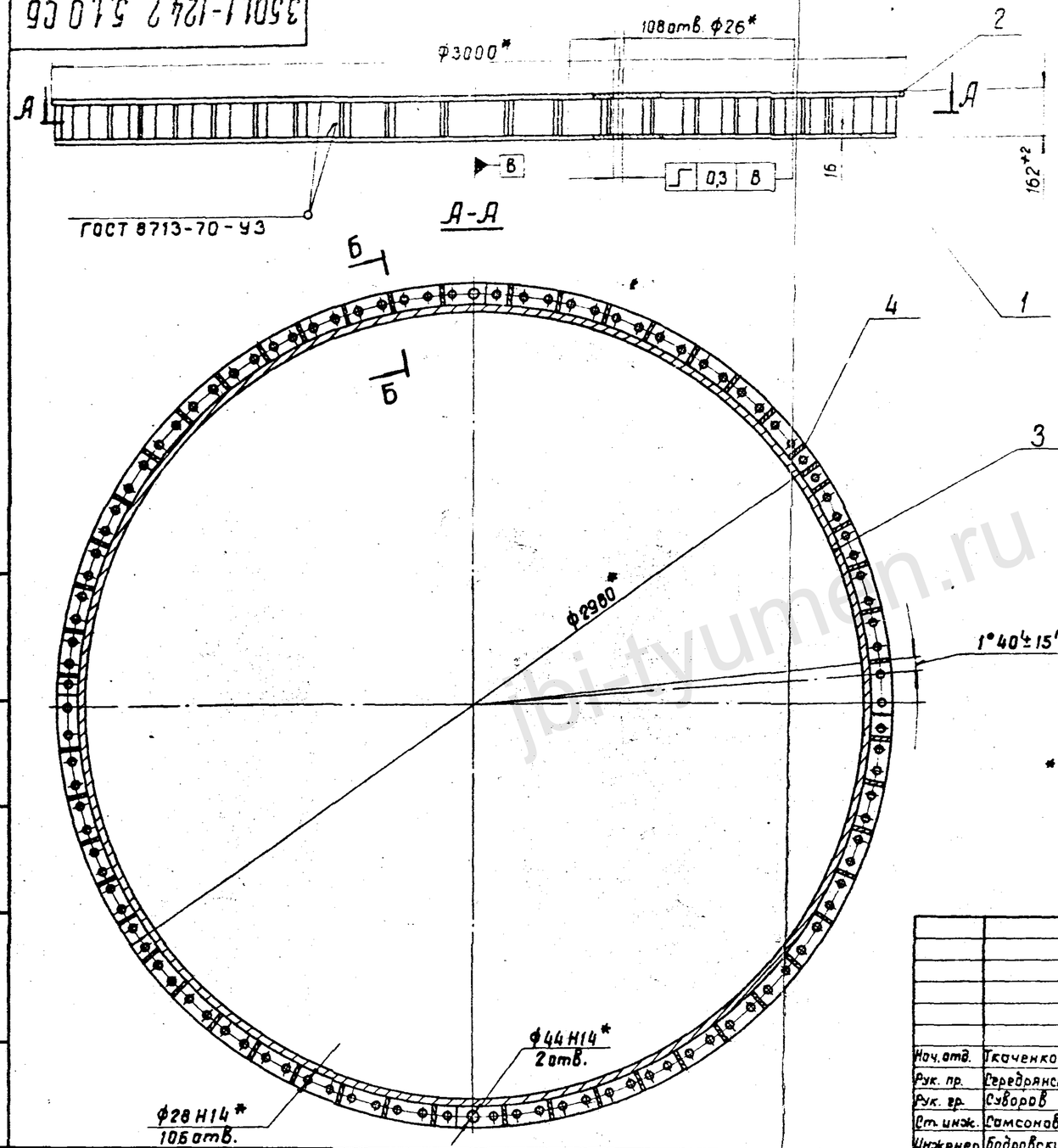


Б - Б (повернуто)
М1:5

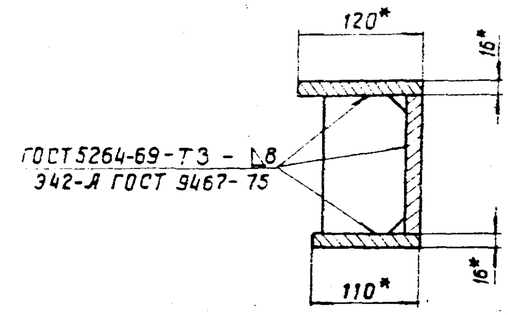


* Размеры для справок.

| | | | |
|---|---|---|---|
| Нач. отд. | Ткаченко | | |
| Рук. пр. | Середрянский | | |
| Рук. гр. | Суворов | | |
| Ст. инж. | Самсонов | | |
| Инженер | Бодровский | | |

1241/3 | 39

3.501.1-124.2 5.1.0 СБ

Фланец коробчатый

| Стадия | Масса | Масштаб |
|---|---|---|
| Р | 406 | 1:15 |
| Лист | Листов 1 | |

Ленгипротрансмост

Инв. N подл. | Подпись и дата | Взамен инв. N | Инв. N дубл. | Подпись и дата

Копир. Лев.

Формат 12

jbi-tyumen.ru

https://jbi-tyumen.ru/

https://jbi-tyumen.ru/

3.501.1-124.2 5.1.1.0СБ

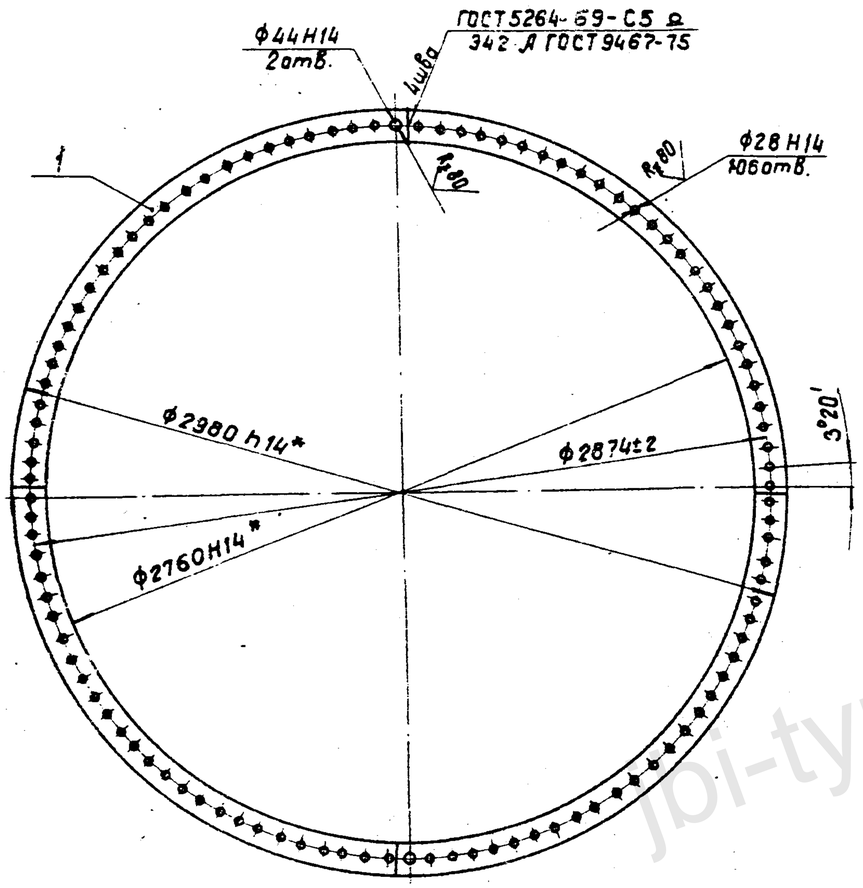


1.* Размеры для справок.

| | | | |
|---|---|---|---|
| Нач.отд. | Ткаченко | | |
| Рук.пр. | Серебрянский | | |
| Рук.гр. | Суворов | | |
| Ст.инж. | Самсонов | | |
| Инженер | Бобровский | | |

3.501.1-124.2 5.1.1.0СБ

Кольцо

| Стадия | Масса | Масштаб |
|---|---|---|
| Р | 125 | 1:20 |
| Лист | Листов 1 | |

Ленгипротрансмост

Подпись и дата | Инв.N дубл. | Взамен инв.N | Подпись и дата | Инв.N подл.

Копир. Лев. Формат 11

39

| Формат | Зона | Поз. | Обозначение | Наименование | Кол. | Примечание |
|---|---|---|---|---|---|---|
| | | | | | | |
| | | | | **Документация** | | |
| | | | | | | |
| 11 | | | 3.501.1-124.2 5.1.1.0 СБ | Сборочный чертеж | | |
| | | | | | | |
| | | | | **Детали** | | |
| | | | | | | |
| 11 | | 1 | 3.501.1-124.2 5.0.1.1 -01 | Сектор | 4 | |

1241/3 40

| | | | |
|---|---|---|---|
| Нач.отд. | Ткаченко | | |
| Рук.пр. | Серебрянский | | |
| Рук.гр. | Суворов | | |
| Ст.инж. | Самсонов | | |
| Инженер | Бобровский | | |

3.501.1-124.2 5.1.1.0

Кольцо

| Стадия | Лист | Листов |
|---|---|---|
| Р | | 1 |

Ленгипротрансмост

Подпись и дата | Взамен инв.N | Инв.N дубл. | Подпись и дата | Инв.N подл.

Копир. Лев. Формат 11

jbi-tyumen.ru

https://jbi-tyumen.ru/

https://jbi-tyumen.ru/

3.501.1-124.2 1.3.1

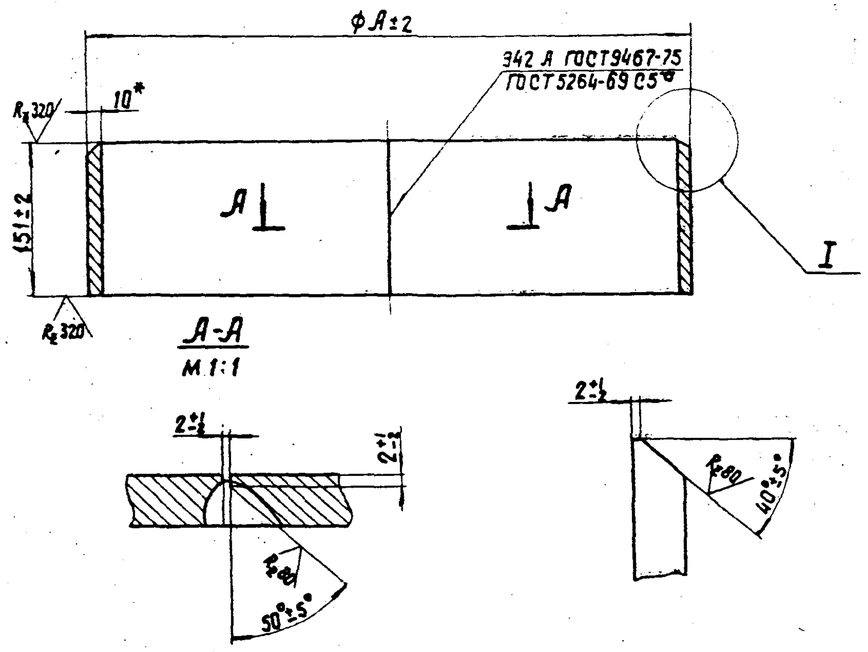


| Обозначение | Л | Масса, кг |
|---|---|---|
| 3.501.1-124.2 1.3.1 | 400 | 14,8 |
| -01 | 600 | 21,8 |

* Размер для справок.

| | | | |
|---|---|---|---|
| Нач. отд. | Ткаченко | | |
| Рук. пр. | Серебрянский | | |
| Рук. гр. | Суворов | | |
| Ст. инж. | Самсонов | | |
| Инженер | Бобровский | | |

3.501.1-124.2 1.3.1

Одечайка

| Стадия | Масса | Масштаб |
|---|---|---|
| Р | См. табл. | 1:5 |
| Лист | Листов 1 | |

Лист Б-ПН-10 ГОСТ 19903-74* / 16Д ГОСТ 6713-75*

Ленгипротрансмост

Подпись и дата | Инв. N дубл. | Взамен инв. N | Подпись и дата | Инв. N подл.

Копир. Лев | Формат 11



| Формат | Зона | Поз. | Обозначение | Наименование | Кол. | Примечание |
|---|---|---|---|---|---|---|
| | | | | | | |
| | | | | **Документация** | | |
| | | | | | | |
| 12 | | | 3.501.1-124.2 1.3.0 СБ | Сборочный чертеж | | |
| | | | | | | |
| | | | | **Детали** | | |
| | | | | | | |
| 11 | | 1 | 3.501.1-124.2 1.3.1 | Одечайка | 1 | |
| 11 | | 2 | 3.501.1-124.2 1.3.2 | Ребро | 8 | |
| | | 3 | 3.501.1-124.2 1.0.1 | Фланец | 1 | |

1241/3 | 41

3.501.1-124.2 1.3.0

| | | |
|---|---|---|
| Нач. отд. | Ткаченко | |
| Рук. пр. | Серебрянский | |
| Рук. гр. | Суворов | |
| Ст. инж. | Самсонов | |
| Инженер | Бобровский | |

Нож

| Стадия | Лист | Листов |
|---|---|---|
| Р | | 1 |

Ленгипротрансмост

Подпись и дата | Инв. N дубл. | Взамен инв. N | Подпись и дата | Инв. N подл.

Копир. Лев | Формат 11

https://jbi-tyumen.ru/

https://jbi-tyumen.ru/



3.501.1-124.2 1.3 ОСБ

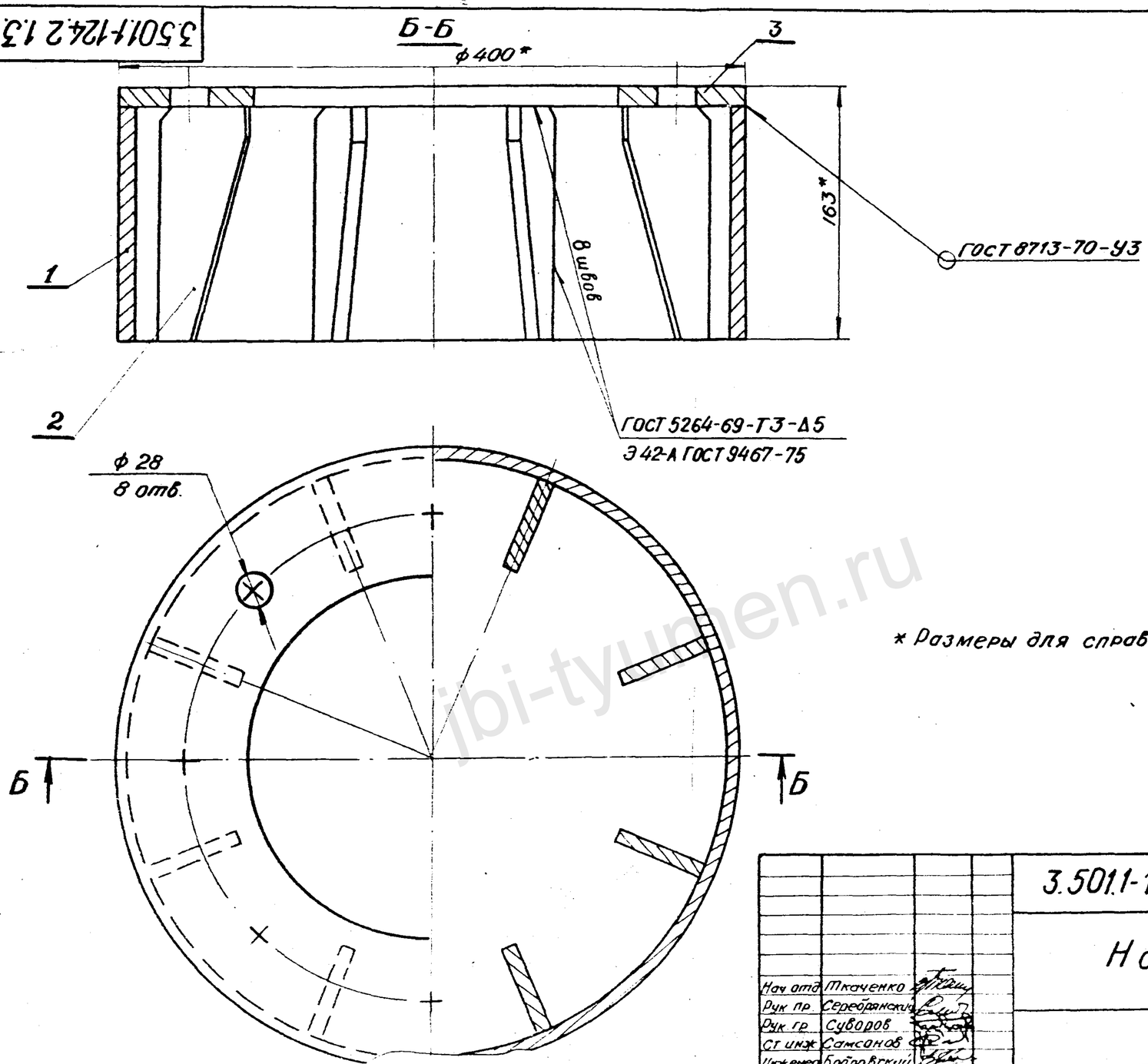


* Размеры для справок.

| | | | |
|---|---|---|---|
| Нач отд | Ткаченко | | |
| Рук пр | Серебранский | | |
| Рук гр | Суворов | | |
| Ст инж | Самсонов | | |
| Инженер | Бобровский | | |

| | | |
|---|---|---|
| 1241/3 | 42 | |
| 3.501.1-124.2 1.3 ОСБ | | |
| Нож | Стадия | Масса | Масштаб |
| | Р | 27 | 1:2,5 |
| | Лист | Листов 1 | |
| | ЛЕНГИПРОТРАНСМОСТ | | |

Инв. № подл. | Подпись и дата | Взамен инв. № | Инв. № дубл. | Подпись и дата

Копировал: Формат 12

jbi-tyumen.ru

https://jbi-tyumen.ru/

https://jbi-tyumen.ru/

3.501.1-124.2 1.3.2

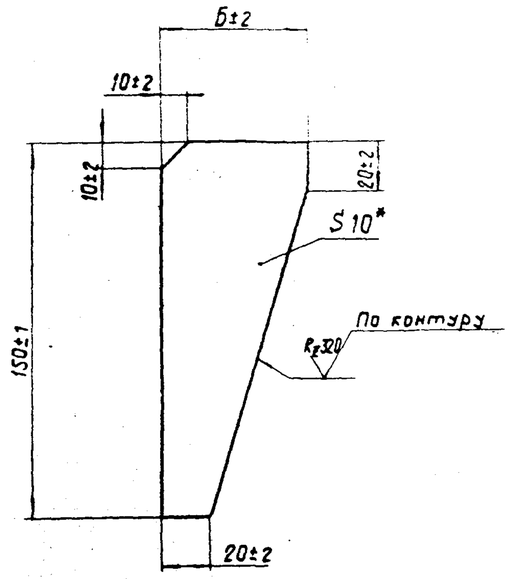


| Обозначение | Б | Масса, кг |
|---|---|---|
| 3.501.1-124.2 1.3.2 | 60 | 0,35 |
| -01 | 80 | 0,6 |

| | | | |
|---|---|---|---|
| Нач. отд. | Ткаченко | | |
| Рук. пр. | Серебрянский | | |
| Рук. гр. | Суворов | | |
| Ст. инж. | Самсонов | | |
| Инженер | Бобровский | | |

3.501.1-124.2 1.3.2

Редро

| Стадия | Масса | Масштаб |
|---|---|---|
| Р | 0,35 | 1:2 |
| Лист | Листов 1 | |

Лист Б-ПН-10 ГОСТ 19903-74* / 16Д ГОСТ 6713-75*

Ленгипротрансмост

Копир. Ле

Формат 11

42

| Формат | Зона | Поз. | Обозначение | Наименование | Кол. | Примечание |
|---|---|---|---|---|---|---|
| | | | | **Документация** | | |
| 12 | | | 3.501.1-124.2 2.3.0 СБ | Сборочный чертеж | | |
| | | | | **Детали** | | |
| 11 | | 1 | 3.501.1-124.2 2.3.1 | Фланец | 1 | |
| | | 2 | 3.501.1-124.2 1.3.1 -01 | Обечайка | 1 | |
| | | 3 | 3.501.1-124.2 1.3.2 -01 | Редро | 16 | |

1241/3 43

3.501.1-124.2 2.3.0

| | | | |
|---|---|---|---|
| Нач. отд. | Ткаченко | | |
| Рук. пр. | Серебрянский | | |
| Рук. гр. | Суворов | | |
| Ст. инж. | Самсонов | | |
| Инженер | Бобровский | | |

Нож

| Стадия | Лист | Листов |
|---|---|---|
| Р | | 1 |

Ленгипротрансмост

Копир. Ле

Формат 11

https://jbi-tyumen.ru/

https://jbi-tyumen.ru/



3.501.1-124.2 2.3.0СБ

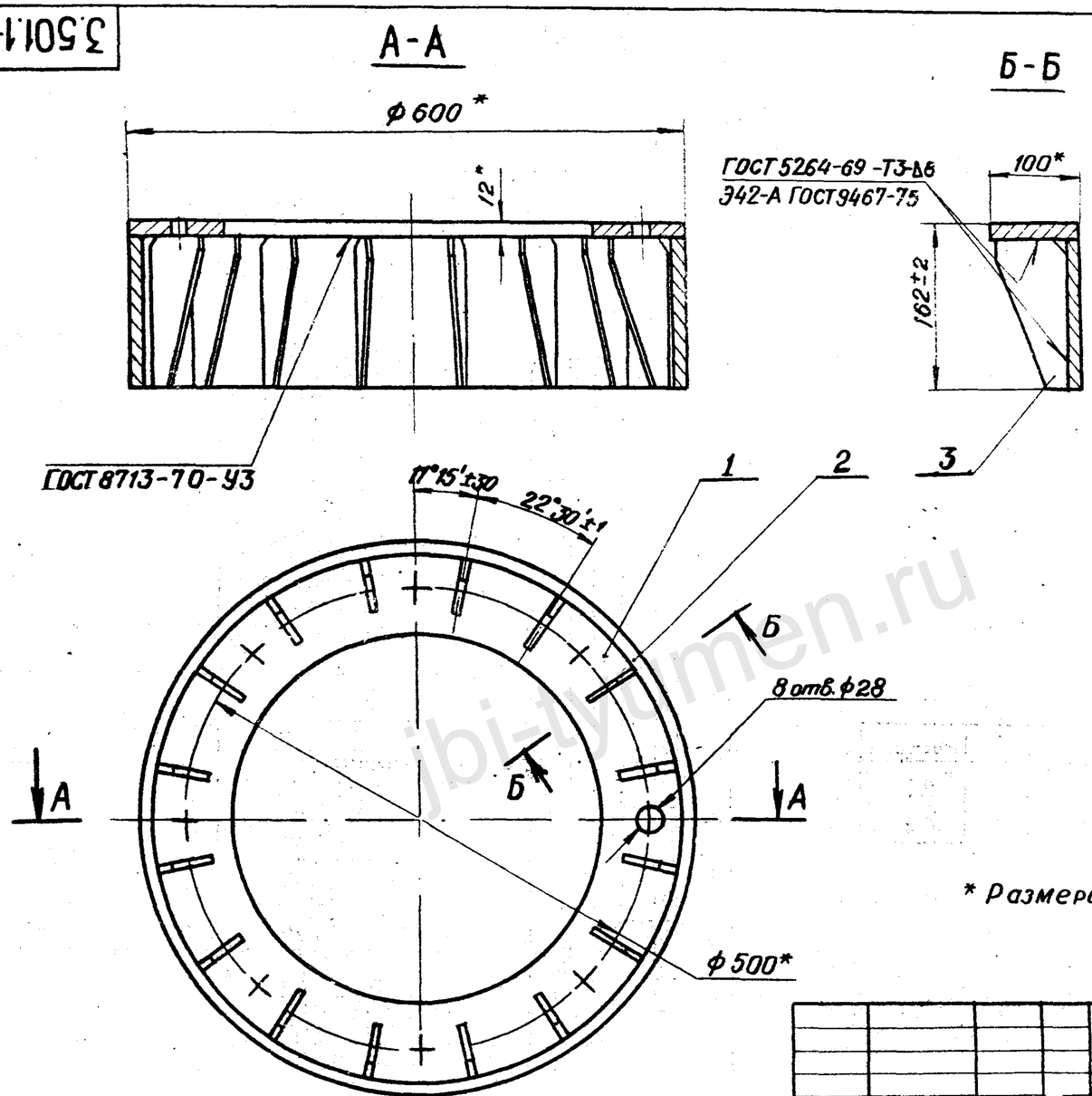


* Размеры для справок

| | | | | | | |
|---|---|---|---|---|---|---|
| | | | | 1241/3 | | 44 |
| | | | | 3.501.1-124.2 2.3.0 СБ | | |
| | | | | Нож | Стадия | Масса | Масштаб |
| | | | | | Р | | 1:5 |
| Нач. отд. | Тпаченко | | | | Лист | Листов 1 |
| Рук. пр. | Серебряный | | | | ЛЕНГИПРОТРАНСМОСТ | |
| Рук. гр. | Суворов | | | | | |
| Ст. инж. | Самсонов | | | | | |
| Инженер | Бобровский | | | | | |

Инв. № подл. | Подпись и дата | Взамен инв. № | Инв. № дубл. | Подпись и дата

Копир. | Формат 12

https://jbi-tyumen.ru/

https://jbi-tyumen.ru/

3.501.1-124.2 2.3.1

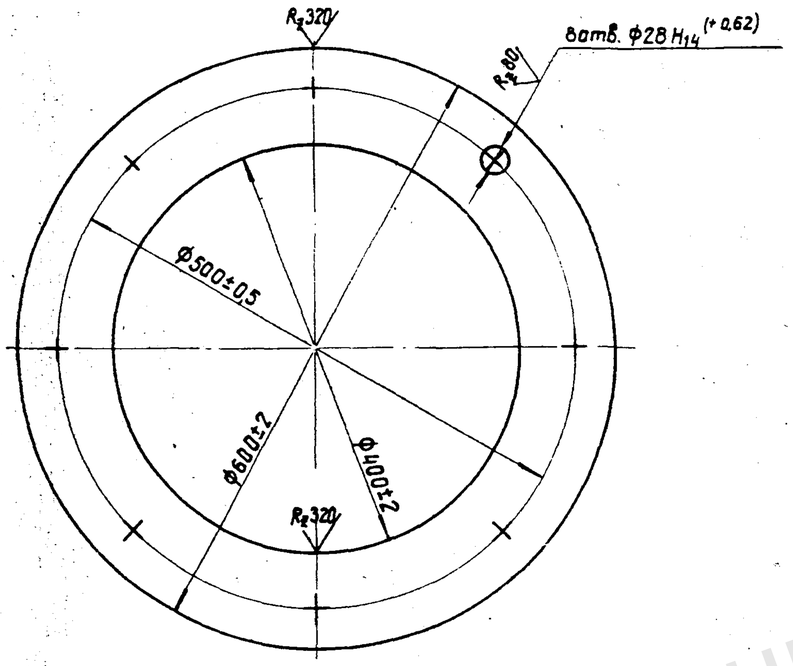


Разрешается сварить из двух частей.

| | | | |
|---|---|---|---|
| Нач. отд. | Ткаченко | | |
| Рук. пр. | Серебрянский | | |
| Рук. гр. | Суворов | | |
| Ст. инж. | Самсонов | | |
| Инженер | Бодровский | | |

3.501.1-124.2 2.3.1

Фланец

| Стадия | Масса | Масштаб |
|---|---|---|
| Р | 14,8 | 1:5 |

Лист | Листов 1

Лист 6-ПН-12 ГОСТ 19903-74* / 16Д ГОСТ 6713-75*

Ленгипротрансмост

Подпись и дата | Инв. N дубл. | Взамен инв. N | Подпись и дата | Инв. N подл.

Копировал | Формат 11



| Формат | Зона | Поз. | Обозначение | Наименование | Кол. | Примечание |
|---|---|---|---|---|---|---|
| | | | | **Документация** | | |
| 12 | | | 3.501.1-124.2 3.3.0 СБ | Сборочный чертеж. | | |
| | | | | **Сборочные единицы** | | |
| 11 | | 1 | 3.501.1-124.2 3.3.3.0 | Фланец | | |
| | | | | **Детали** | | |
| 11 | | 2 | 3.501.1-124.2 3.3.1 | Обечайка | 1 | |
| 11 | | 3 | 3.501.1-124.2 3.3.2 | Ребро | 20 | |

1241/3 | 45

3.501.1-124.2 3.3.0

Нож

| | | | |
|---|---|---|---|
| Нач. отд. | Ткаченко | | |
| Рук. пр. | Серебрянский | | |
| Рук. гр. | Суворов | | |
| Ст. инж. | Самсонов | | |
| Инженер | Бодровский | | |

| Стадия | Лист | Листов |
|---|---|---|
| Р | | 1 |

Ленгипротрансмост

Подпись и дата | Инв. N дубл. | Взамен инв. N | Подпись и дата | Инв. N подл.

Копировал | Формат 11

jbi-tyumen.ru

https://jbi-tyumen.ru/

https://jbi-tyumen.ru/



3.501.1-124.2 3.3.0 СБ

А-А

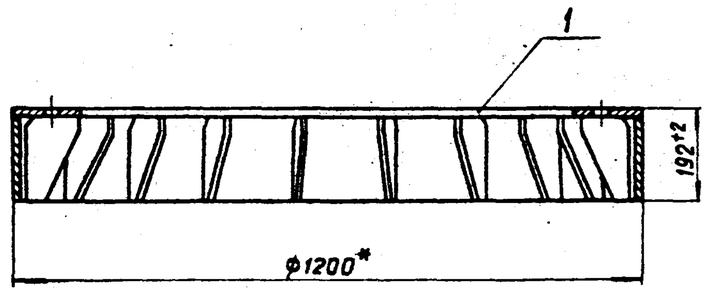


Б-Б
М1:5

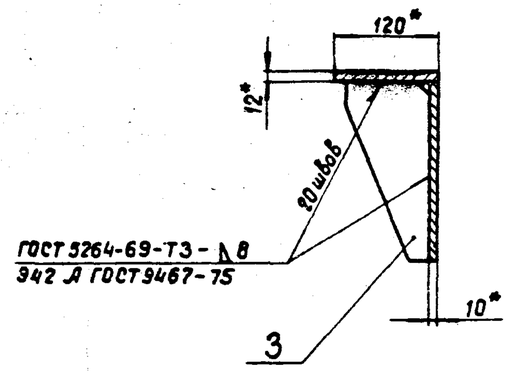


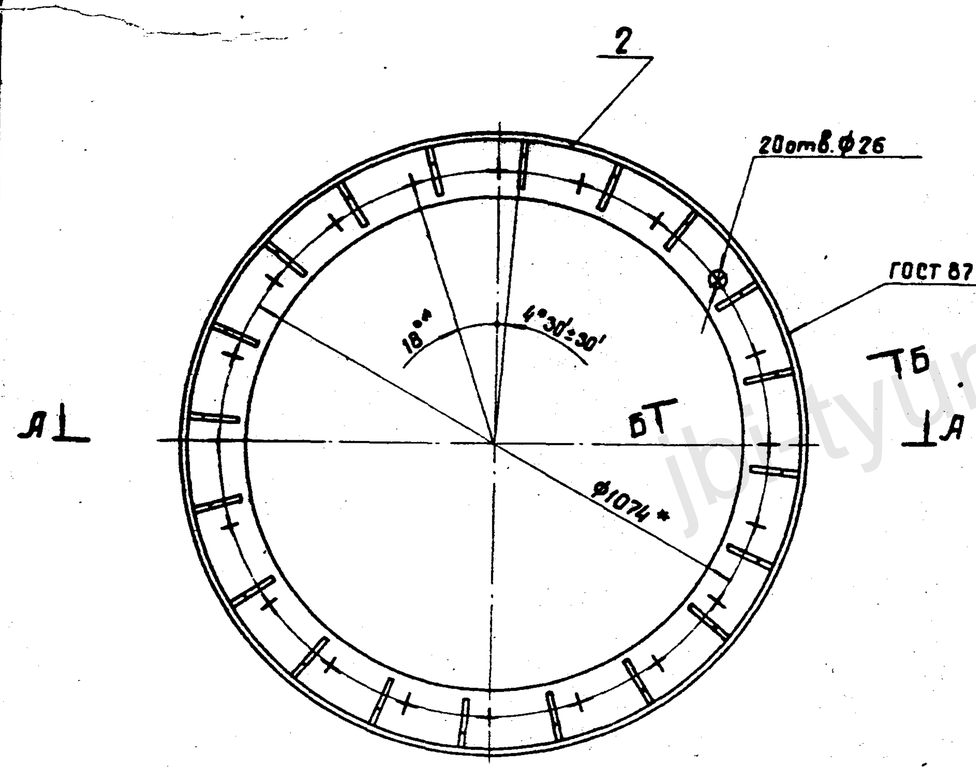


* Размеры для справок.

| | | | |
|---|---|---|---|
| Нач. отд. | Ткаченко | | |
| Рук. пр. | Серебрянский | | |
| Рук. гр. | Суворов | | |
| Ст. инж. | Самсонов | | |
| Инженер | Бодровский | | |

1241/3 | 46

3.501.1-124.2 3.3.0 СБ

Нож

| Стадия | Масса | Масштаб |
|---|---|---|
| Р | 111 | 1:10 |
| Лист | Листов 1 | |

Ленгипротрансмост

Инв. N подл. | Подпись и дата | Взамен инв. N | Инв. N дубл. | Подпись и дата

Копир. Лев.

Формат 12

jbi-tyumen.ru

https://jbi-tyumen.ru/

https://jbi-tyumen.ru/

3.501.1-124.2 3.3.1

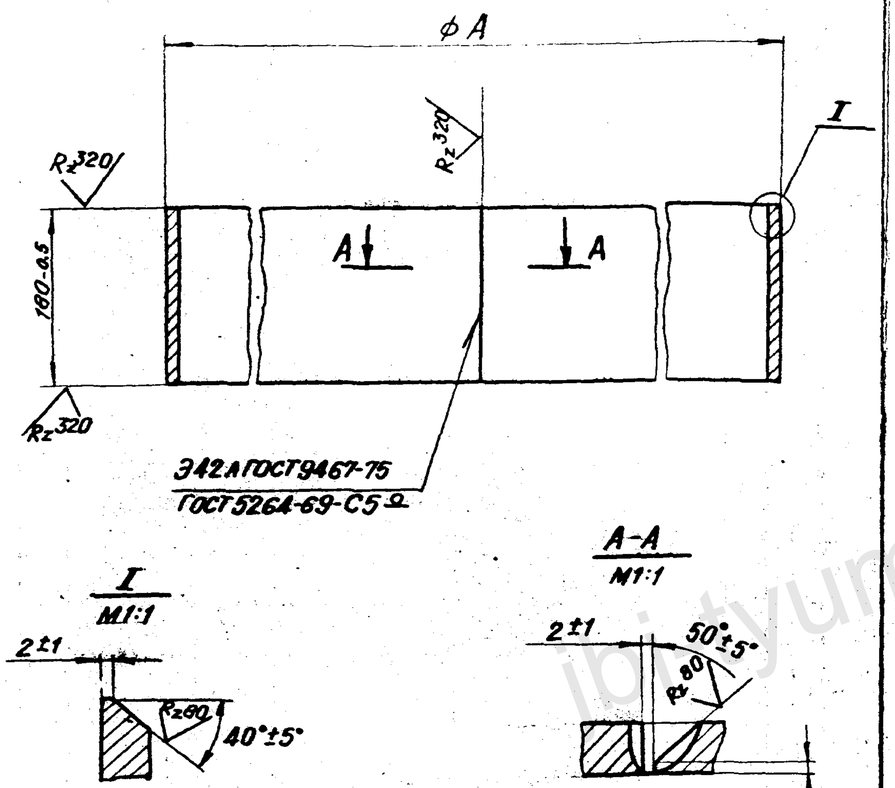


| Обозначение | А, мм | Масса, кг |
|---|---|---|
| 3.501.1-124.2 3.3.1 | 1200±2 | 52.8 |
| -01 | 1600±2 | 71 |
| -02 | 3000±3 | 132.7 |

| | | | |
|---|---|---|---|
| Нач. отд. | Ткаченко | | |
| Рук. пр. | Серебрянский | | |
| Рук. гр. | Суворов | | |
| Ст. инж. | Самсонов | | |
| Инженер | Бобровский | | |

3.501.1-124.2 3.3.1

Обечайка

| Стадия | Масса | Масштаб |
|---|---|---|
| Р | см. табл. | 1:5 |
| Лист | Листов 1 | |

Лист Б-ПН-10 ГОСТ 19903-74* / 16Д ГОСТ 6713-75*

ЛЕНГИПРОТРАНСМОСТ

Копир. Формат 11

Подпись и дата | Взамен инв. № | Инв. № дубл. | Подпись и дата | Инв. № подл.

46

3.501.1-124.2 4.3.2

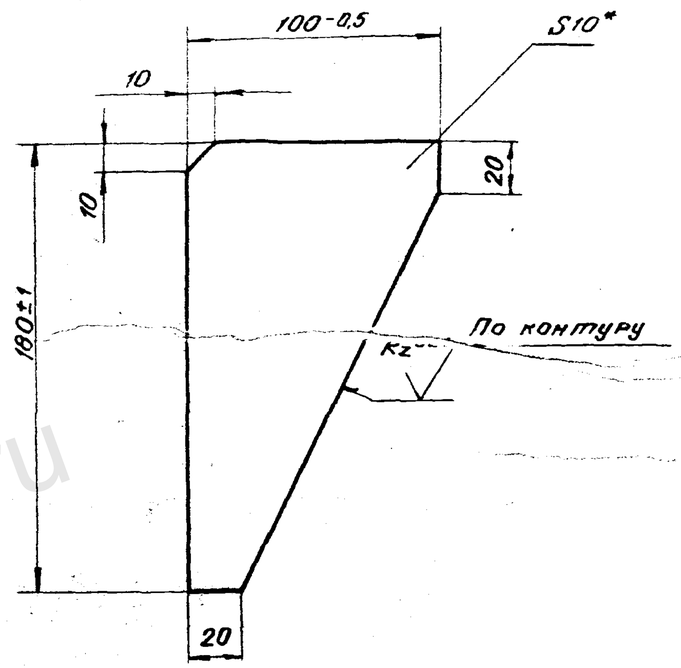


1.* Размер для справок.
2. Неуказанные предельные отклонения размеров - ±t3/2.

1241/3 | 47

| | | | |
|---|---|---|---|
| Нач. отд. | Ткаченко | | |
| Рук. пр. | Серебрянский | | |
| Рук. гр. | Суворов | | |
| Ст. инж. | Самсонов | | |
| Инженер | Бобровский | | |

3.501.1-124.2 3.3.2

Ребро

| Стадия | Масса | Масштаб |
|---|---|---|
| Р | 0.85 | 1:2 |
| Лист | Листов 1 | |

Лист Б-ПН-10 ГОСТ 19903-74* / 16Д ГОСТ 6713-75*

ЛЕНГИПРОТРАНСМОСТ

Копир. Формат 11

https://jbi-tyumen.ru/

https://jbi-tyumen.ru/

3.501.1-124.2 3.3.3.0СБ

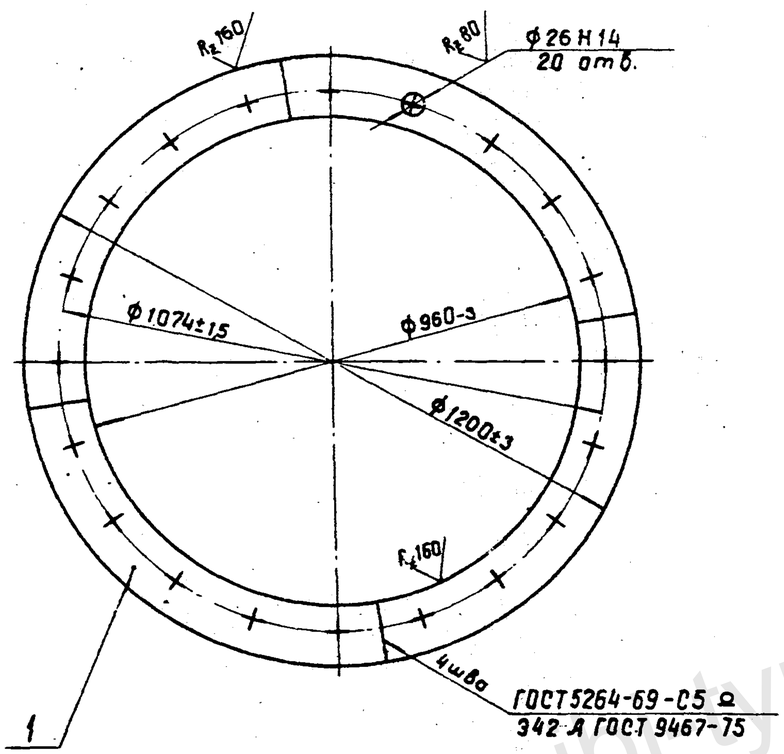


| | | | |
|---|---|---|---|
| Нач. отд. | Ткаченко | | |
| Рук. пр. | Середрянский | | |
| Рук. гр. | Суворов | | |
| Ст. инж. | Самсонов | | |
| Инженер | Бодровский | | |

3.501.1-124.2 3.3.3.0СБ

Фланец

| Стадия | Масса | Масштаб |
|---|---|---|
| Р | 40 | 1:10 |

Лист | Листов

Ленгипротрансмост

Копир. Ле

Формат 11

Подпись и дата | Взамен инв.N | Инв.N дубл. | Подпись и дата | Инв.N подл.

47

| Формат | Зона | Поз. | Обозначение | Наименование | Кол. | Примечание |
|---|---|---|---|---|---|---|
| | | | | **Документация** | | |
| 11 | | | 3.501.1-124.2 3.3.3.0 СБ | Сборочный чертеж | | |
| | | | | **Детали** | | |
| 11 | | 1 | 3.501.1-124.2 3.3.3.1 | Сектор | 4 | |

1241/3 | 48

| | | |
|---|---|---|
| Нач. отд. | Ткаченко | |
| Рук. пр. | Середрянский | |
| Рук. гр. | Суворов | |
| Ст. инж. | Самсонов | |
| Инженер | Бодровский | |

3.501.1-124.2 3.3.3.0

Фланец

| Стадия | Лист | Листов |
|---|---|---|
| Р | | 1 |

Ленгипротрансмост

Копир. Ле

Формат 11

jbi-tyumen.ru

https://jbi-tyumen.ru/

https://jbi-tyumen.ru/

3.501.1-124.2 3.3.1

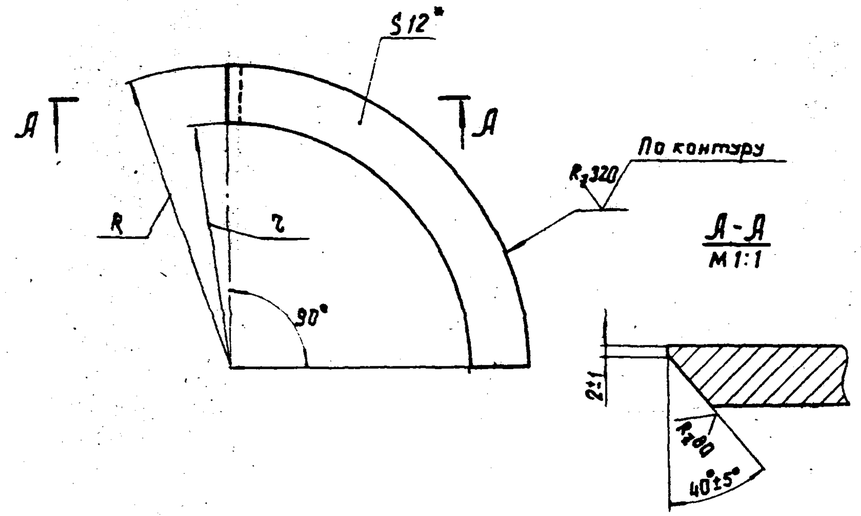


| Обозначение | R, мм | r, мм | Масса, кг |
|---|---|---|---|
| 3.501.1-124.2 3.3.3.1 | 600±1,5 | 480-1,5 | 9,6 |
| -01 | 800±1,5 | 680-1,5 | 13 |
| -02 | 1500±1,5 | 1380-1,5 | 25,6 |

* Размер для справок.

| | | | |
|---|---|---|---|
| Нач. отд. | Ткаченко | | |
| Рук. пр. | Серебрянский | | |
| Рук. гр. | Суворов | | |
| Ст. инж. | Самсонов | | |
| Инженер | Бобровский | | |

3.501.1-124.2 3.3.3.1

Сектор

| Стадия | Масса | Масштаб |
|---|---|---|
| Р | См. табл. | — |

Лист | Листов 1

Б-ПН-12 ГОСТ 19903-74*
Лист 16Д ГОСТ 6713-75*

Ленгипротрансмост

Копир. Лев. Формат 11



| Формат | Зона | Поз. | Обозначение | Наименование | Кол. | Примечание |
|---|---|---|---|---|---|---|
| | | | | **Документация** | | |
| 12 | | | 3.501.1-124.2 4.3.0 СБ | Сборочный чертеж | | |
| | | | | **Сборочные единицы** | | |
| 11 | | 1 | 3.501.1-124.2 4.3.1.0 | Фланец | 1 | |
| | | | | **Детали** | | |
| 11 | | 5 | 3.501.1-124.2 3.3.1-01 | Обечайка | 1 | |
| 11 | | 6 | 3.501.1-124.2 3.3.2 | Ребро | 28 | |

1241/3 | 49

| | | | |
|---|---|---|---|
| Нач. отд. | Ткаченко | | |
| Рук. пр. | Серебрянский | | |
| Рук. гр. | Суворов | | |
| Ст. инж. | Самсонов | | |
| Инженер | Бобровский | | |

3.501.1-124.2 4.3.0

Нож

| Стадия | Лист | Листов |
|---|---|---|
| Р | | 1 |

Ленгипротрансмост

Копир. Лев. Формат 11

jbi-tyumen.ru

https://jbi-tyumen.ru/

https://jbi-tyumen.ru/



3.501.1-124.2 4.3.0СБ

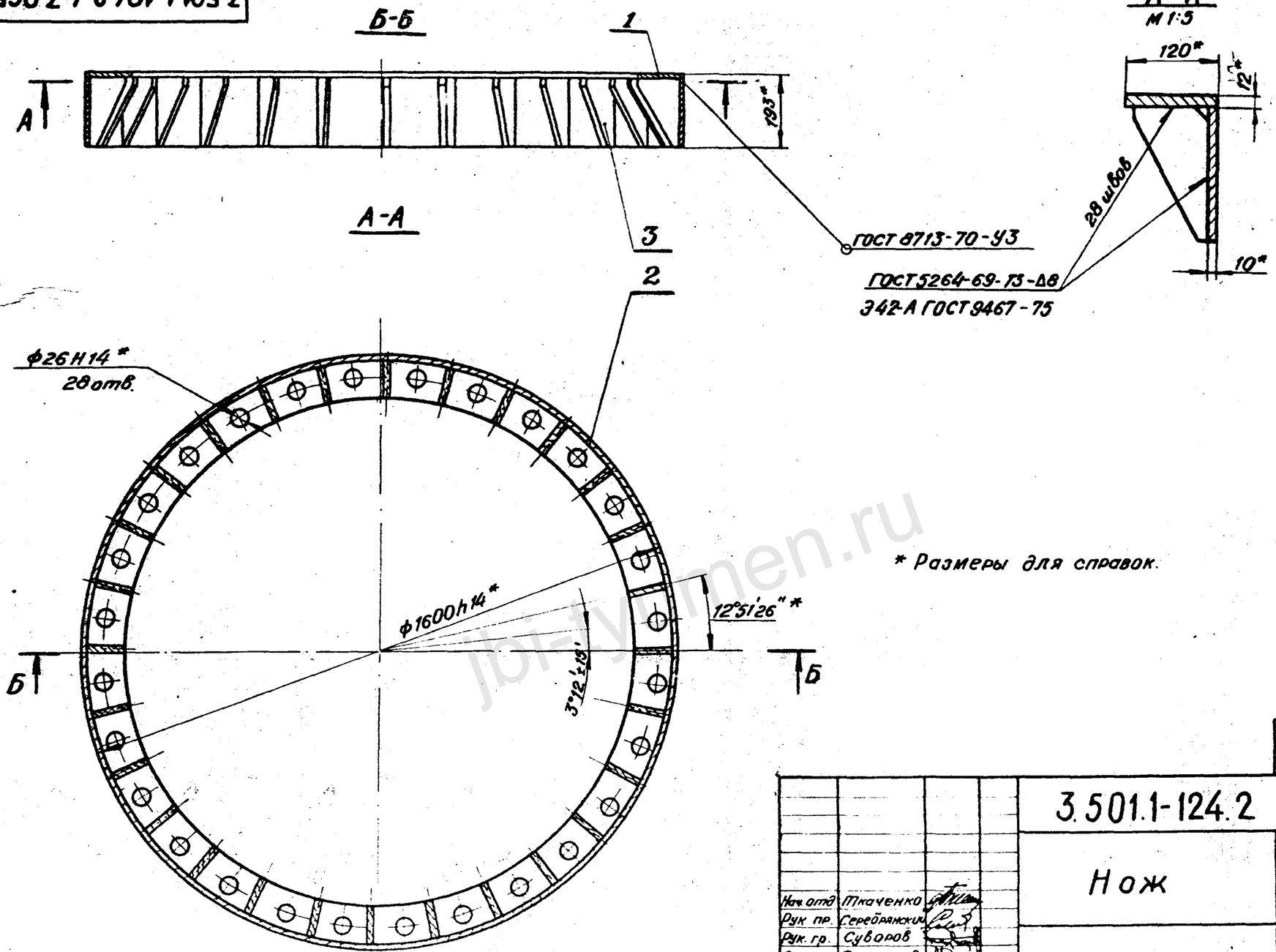


* Размеры для справок.

| | | | |
|---|---|---|---|
| Нач. отд. | Ткаченко | | |
| Рук. пр. | Серебрянский | | |
| Рук. гр. | Суворов | | |
| Ст. инж. | Самсонов | | |
| Инженер | Бобровский | | |

| | | |
|---|---|---|
| 1241/3 | 50 | |
| 3.501.1-124.2 4.3.0 | | |
| Нож | Стадия | Масса | Масштаб |
| | Р | 167 | 1:10 |
| | Лист | Листов 1 | |
| | ЛЕНГИПРОТРАНСМОСТ | | |

Инв. № подл. | Подпись и дата | Взамен инв. № | Инв. № дубл. | Подпись и дата

jbi-tyumen.ru

https://jbi-tyumen.ru/

https://jbi-tyumen.ru/

3.501.1-124.2 4.3.1.0СБ

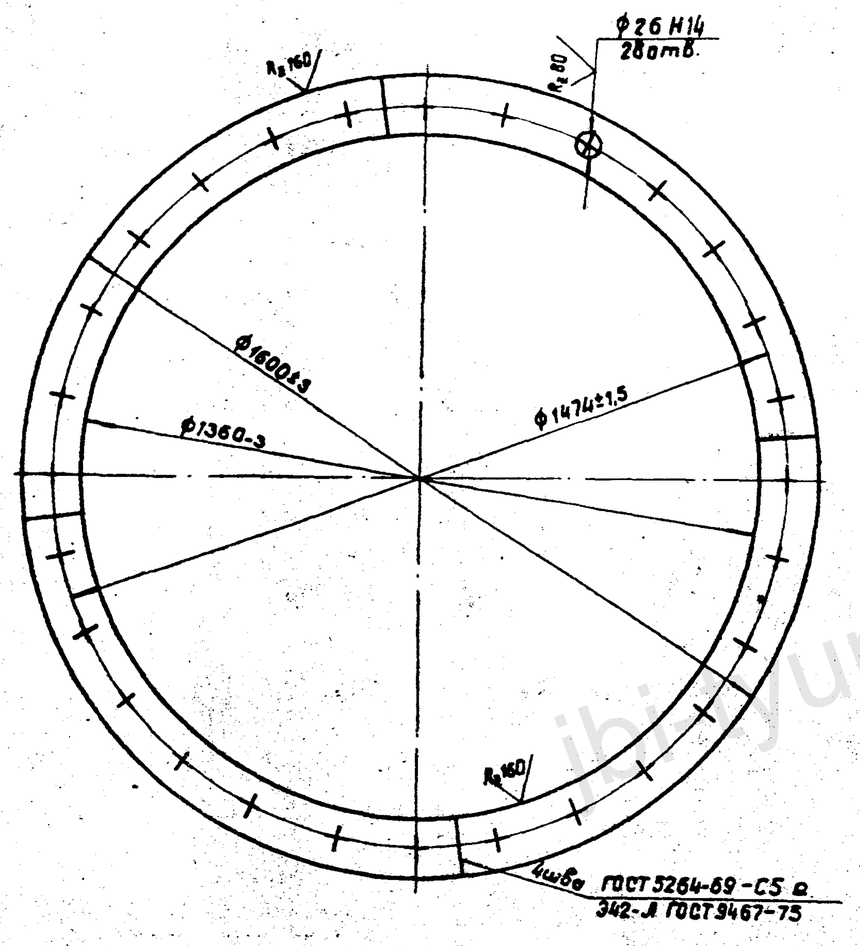


| | | | |
|---|---|---|---|
| Нач. отд. | Ткаченко | | |
| Рук. пр. | Серебрянский | | |
| Рук. гр. | Суворов | | |
| Ст. инж. | Самсонов | | |
| Инженер | Бодровский | | |

3.501.1-124.2 4.3.1.0 СБ

Фланец

| Стадия | Масса | Масштаб |
|---|---|---|
| Р | 53 | 1:10 |
| Лист | Листов 1 | |

Ленгипротрансмост

Копир. Лен — Формат 11

Подпись и дата | Взамен инв. № | Инв. № дубл. | Подпись и дата | Инв. № подл.

50

| Формат | Зона | Поз. | Обозначение | Наименование | Кол. | Примечание |
|---|---|---|---|---|---|---|
| | | | | **Документация** | | |
| 11 | | | 3.501.1-124.2 4.3.1.0 СБ | Сборочный чертеж. | | |
| | | | | **Детали** | | |
| 11 | | 1 | 3.501.1-124.2 3.3.3.1-01 | Сектор | 4 | |

1241/3 | 51

| | | |
|---|---|---|
| Нач. отд. | Ткаченко | |
| Рук. пр. | Серебрянский | |
| Рук. гр. | Суворов | |
| Ст. инж. | Самсонов | |
| Инженер | Бодровский | |

3.501.1-124.2 4.3.1.0

Фланец

| Стадия | Лист | Листов |
|---|---|---|
| Р | | 1 |

Ленгипротрансмост

Копир. Лен — Формат 11

https://jbi-tyumen.ru

https://jbi-tyumen.ru/

https://jbi-tyumen.ru/

| Формат | Зона | Поз. | Обозначение | Наименование | Кол. | Примеч. |
|---|---|---|---|---|---|---|
| | | | | **Документация** | | |
| 12 | | | 3.501.1-124.2 5.3.0СБ | Сборочный чертеж | | |
| | | | | **Сборочные единицы** | | |
| 11 | | 1 | 3.501.1-124.2 5,3.1.0 | Фланец | | |
| | | | | **Детали** | | |
| | | 2 | 3.501.1-124.2 3.3.1-02 | Обечайка | 1 | |
| | | 3 | 3.501.1-124.2 3.3.2 | Ребро | 54 | |

Подпись и дата | Инв. № дубл. | Взамен инв. № | Подпись и дата | Инв. № подл.

| | | |
|---|---|---|
| Нач. отд. | Ткаченко | |
| Рук. пр. | Серебрянский | |
| Рук. гр. | Суворов | |
| Ст. инж. | Самсонов | |
| Инженер | Бобровский | |

3.501.1-124.2 5.3.0

Нож

| Стадия | Лист | Листов |
|---|---|---|
| Р | | 1 |

ЛЕНГИПРОТРАНСМОСТ

Копир. Формат 11



| Формат | Зона | Поз. | Обозначение | Наименование | Кол. | Примеч. |
|---|---|---|---|---|---|---|
| | | | | **Документация** | | |
| 11 | | | 3.501.1-124.2 5.3.1.0СБ | Сборочный чертеж | | |
| | | | | **Детали** | | |
| 11 | | 1 | 3.501.1-124.2 3.3.3.1-02 | Сектор | 4 | |

Подпись и дата | Инв. № дубл. | Взамен инв. № | Подпись и дата | Инв. № подл.

| | | |
|---|---|---|
| Нач. отд. | Ткаченко | |
| Рук. пр. | Серебрянский | |
| Рук. гр. | Суворов | |
| Ст. инж. | Самсонов | |
| Инженер | Бобровский | |

1241/3 | 52

3. 501.1-124.2 5.3.1.0

Флонец

| Стадия | Лист | Листов |
|---|---|---|
| Р | | 1 |

ЛЕНГИПРОТРАНСМОСТ

Копир. Формат 11

https://jbi-tyumen.ru/

https://jbi-tyumen.ru/



3.501.1-124.2 53.0 СБ

А-А

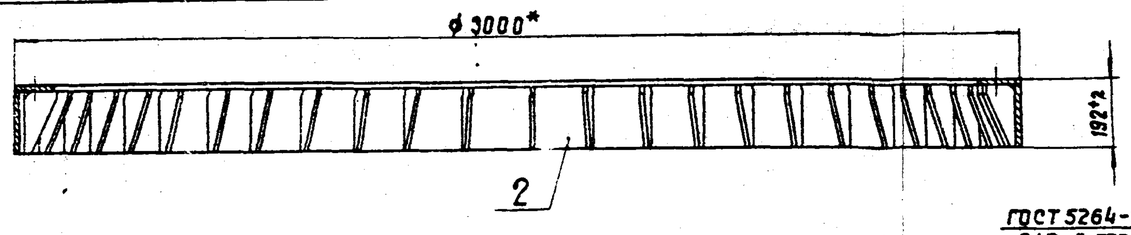


Б-Б повернуто
М 1:5

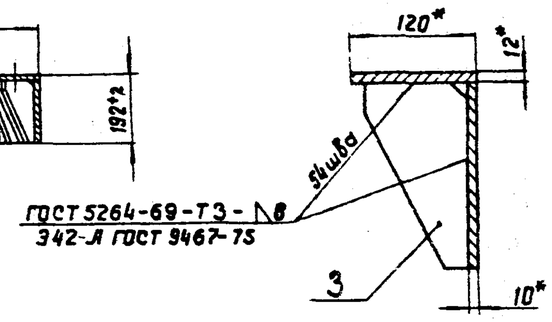


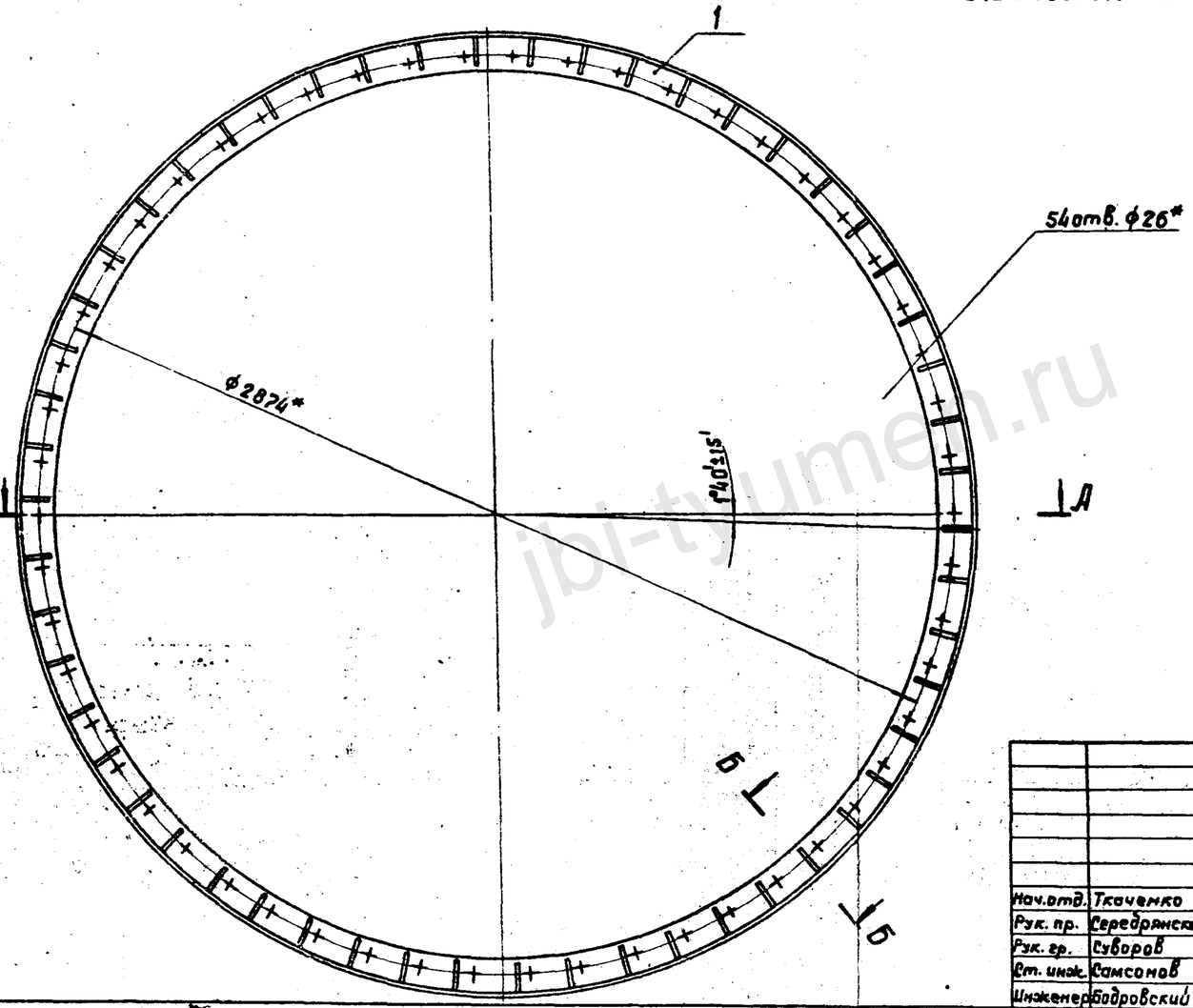


* Размеры для справок.

| | | | |
|---|---|---|---|
| Нач.отд. | Ткаченко | | |
| Рук. пр. | Середрянский | | |
| Рук. гр. | Суворов | | |
| Ст. инж. | Самсонов | | |
| Инженер | Бодровский | | |

| | | |
|---|---|---|
| 1241/3 | 53 | |
| 3.501.1-124.2 53.0 СБ | | |
| Нож | Стадия | Масса | Масштаб |
| | Р | | 1:15 |
| | Лист | Листов 1 | |
| | Ленгипротрансмост | | |

Подпись и дата | Взамен инв. № | Инв. № дубл. | Подпись и дата | Инв. № подл.

Копир. Ле

Формат 12

jbi-tyumen.ru

https://jbi-tyumen.ru/

https://jbi-tyumen.ru/

3.501.1-124.2 5.3.1.0СБ

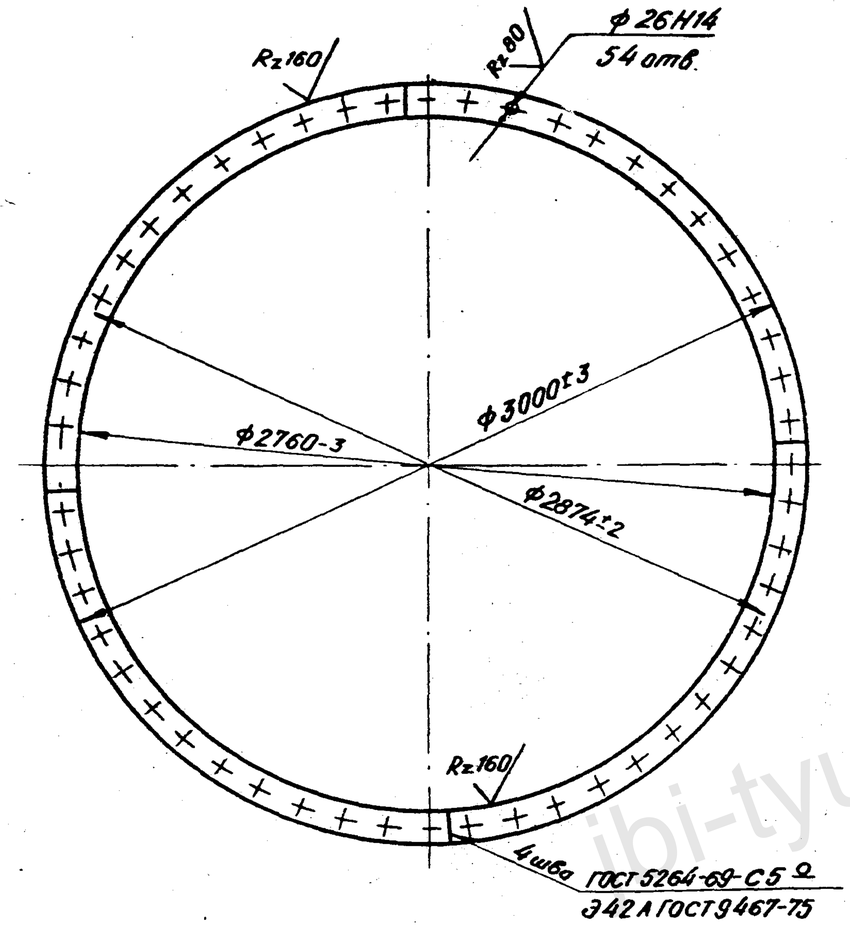


| | | | |
|---|---|---|---|
| Нач. отд. | Ткаченко | | |
| Рук. пр. | Серебрянский | | |
| Рук. гр. | Суворов | | |
| Ст. инж. | Самсонов | | |
| Инженер | Бобровский | | |

3.501.1-124.2 5.3.1.0 СБ

Фланец

| Стадия | Масса | Масштаб |
|---|---|---|
| Р | 104 | 1:20 |
| Лист | Листов 1 | |

ЛЕНГИПРОТРАНСМОСТ

Копир. Формат 11

Подпись и дата | Взамен инв. № | Инв. № дубл. | Подпись и дата | Инв. № подл.



| Формат | Зона | Поз. | Обозначение | Наименование | Кол. | Примечан. |
|---|---|---|---|---|---|---|
| | | | | **Документация** | | |
| 12 | | | 3.501.1-124.2 3.4.0СБ | Сборочный чертеж | | |
| | | | | **Сборочные единицы** | | |
| | | 1 | 3.501.1-124.2 3.3.3.0 | Фланец | 1 | |
| | | | | **Детали** | | |
| 11 | | 2 | 3.501.1-124.2 3.4.1 | Обечайка | 1 | |
| | | 3 | 3.501.1-124.2 3.3.2 | Ребро | 20 | |

1241/3 | 54

| | | |
|---|---|---|
| Нач. отд. | Ткаченко | |
| Рук. пр. | Серебрянский | |
| Рук. гр. | Суворов | |
| Ст. инж. | Самсонов | |
| Инженер | Бобровский | |

3.501.1-124.2 3.4.0

Нож для слабых грунтов

| Стадия | Лист | Листов |
|---|---|---|
| Р | | 1 |

ЛЕНГИПРОТРАНСМОСТ

Копир. Формат 11

Подпись и дата | Взамен инв. № | Инв. № дубл. | Подпись и дата | Инв. № подл.

ibi-tyumen.ru

https://jbi-tyumen.ru/

https://jbi-tyumen.ru/



3501.1-124.2 3.4.0 СБ

А - А

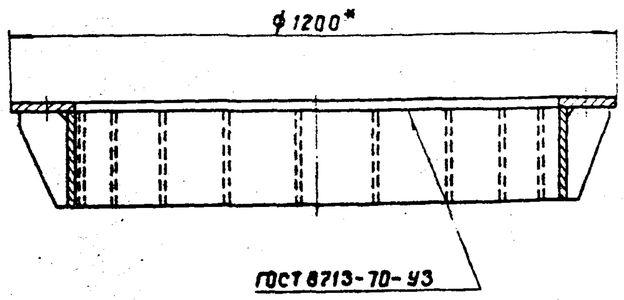


Б - Б повернуто
М 1:5

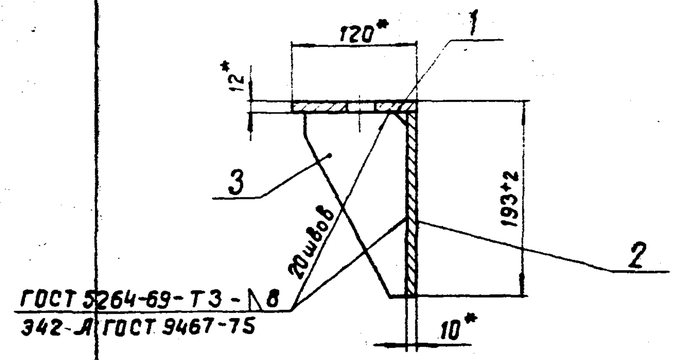


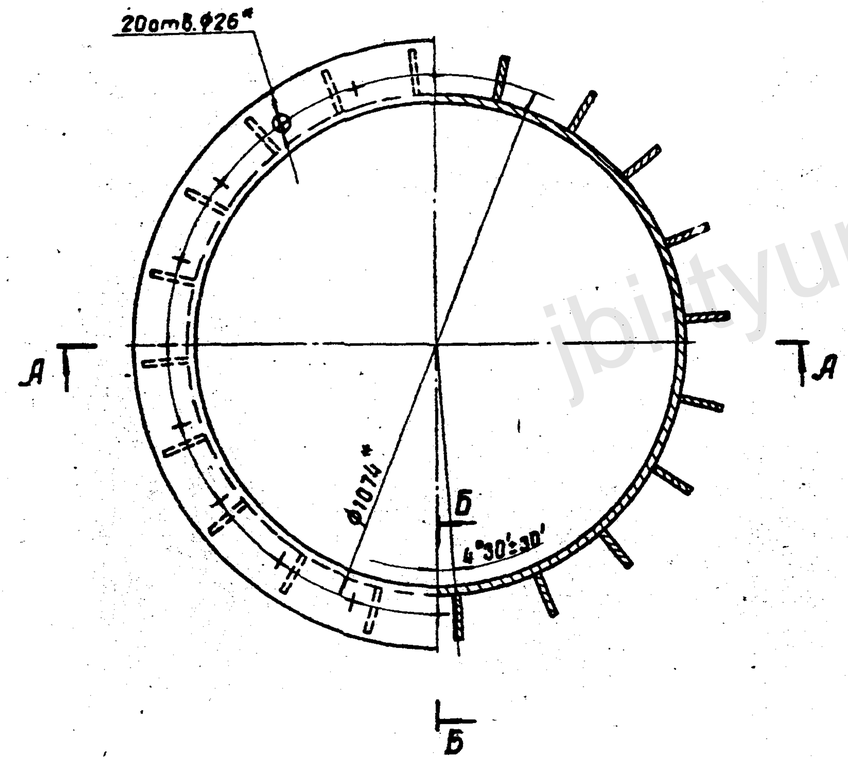


* Размеры для справок.

| | | | | | | |
|---|---|---|---|---|---|---|
| | | | | 1241/3 | 55 | |
| | | | | 3.501.1-124.2 3.4.0 СБ | | |
| | | | | Нож для слабых грунтов | Стадия | Масса | Масштаб |
| | | | | | Р | | 1:10 |
| Нач. отд. | Ткаченко | | | | Лист | Листов 1 | |
| Рук. пр. | Серебрянский | | | | Ленгипротрансмост | | |
| Рук. гр. | Суворов | | | | | | |
| Ст. инж. | Самсонов | | | | | | |
| Инженер | Бодровский | | | | | | |

Инв. N подл. | Подпись и дата | Взамен инв. N | Инв. N дубл. | Подпись и дата

Копир. Лев

Формат 12

jbi-tyumen.ru

https://jbi-tyumen.ru/

https://jbi-tyumen.ru/

3.501.1-124.2 3.4.1

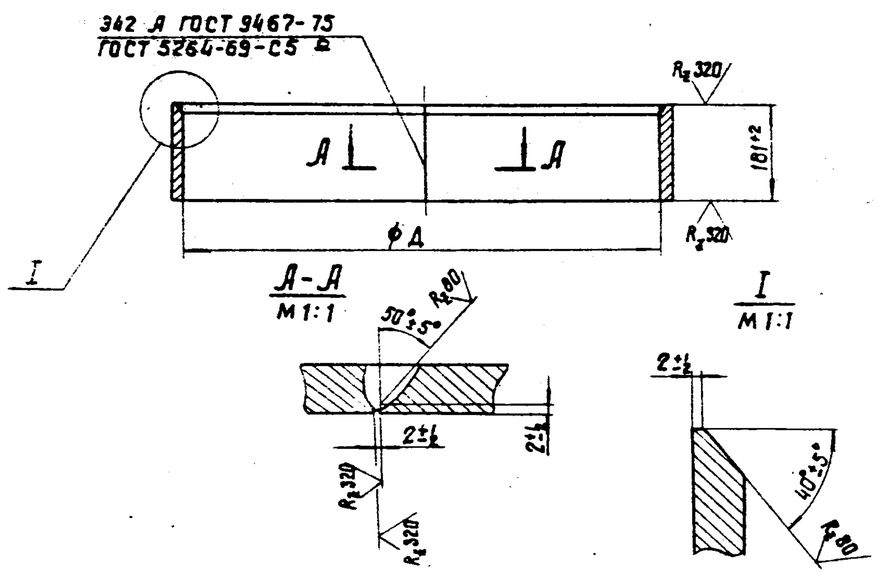


| Обозначение | Д | Масса, кг |
|---|---|---|
| 3.501.1-124.2 3.4.1 | 960+2 | 43,6 |
| -01 | 1360+2 | 61,4 |
| -02 | 2760+3 | 123,9 |

| | | | |
|---|---|---|---|
| Нач. отд. | Ткаченко | | |
| Рук. пр. | Середрянский | | |
| Рук. гр. | Суворов | | |
| Ст. инж. | Самсонов | | |
| Инженер | Бодровский | | |

3.501.1-124.2 3.4.1

Обечайка

| Стадия | Масса | Масштаб |
|---|---|---|
| Р | См. табл. | 1:10 |
| Лист | Листов 1 | |

Лист Б-ПН-10 ГОСТ 19903-74* / 16Д ГОСТ 6713-75*

Ленгипротрансмост

Копир. Ле

Формат 11

Подпись и дата | Взамен инв. N | Инв. N дубл. | Подпись и дата | Инв. N подл.



| Формат | Зона | Поз. | Обозначение | Наименование | Кол. | Примечание |
|---|---|---|---|---|---|---|
| | | | | Документация | | |
| 12 | | | 3.501.1-124.2 4.4.0 СБ | Сборочный чертеж | | |
| | | | | Сборочные единицы | | |
| | | 1 | 3.501.1-124.2 4.3.1.0 | Фланец | 1 | |
| | | | | Детали | | |
| | | 4 | 3.501.1-124.2 3.4.1-01 | Обечайка | 1 | |
| | | 5 | 3.501.1-124.2 3.3.2 | Ребро | 28 | |

1241/3 56

3.501.1-124.2 4.4.0

Нож для слабых грунтов

| Стадия | Лист | Листов |
|---|---|---|
| Р | | 1 |

Ленгипротрансмост

| | | |
|---|---|---|
| Нач. отд. | Ткаченко | |
| Рук. пр. | Середрянский | |
| Рук. гр. | Суворов | |
| Ст. инж. | Самсонов | |
| Инженер | Бодровский | |

Копир. Ле

Формат 11

Подпись и дата | Взамен инв. N | Инв. N дубл. | Подпись и дата | Инв. N подл.

jbi-tyumen.ru

https://jbi-tyumen.ru/

https://jbi-tyumen.ru/



3501.1-124.2 4.4.0 СБ

## А-А

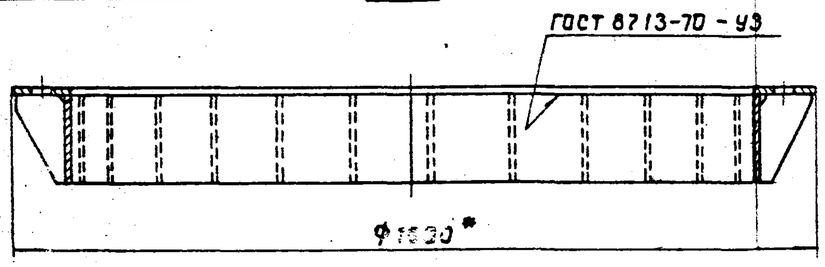


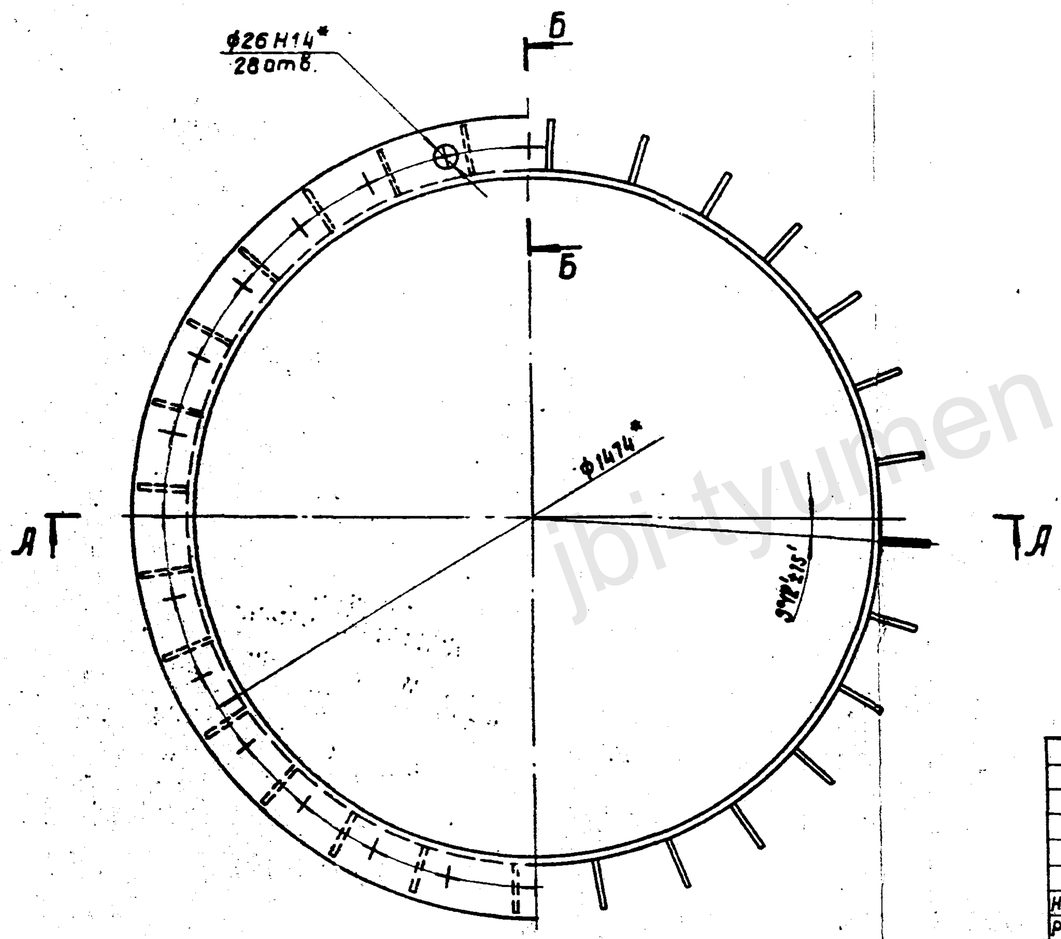


## Б-Б повернуто
М 1:5

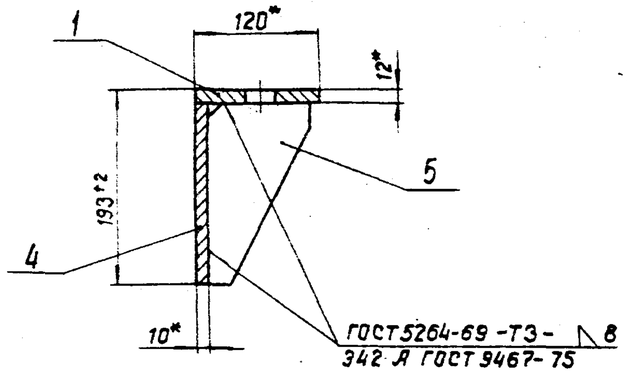


* Размеры для справок.

| | | | |
|---|---|---|---|
| Нач.отд. | Ткаченко | | |
| Рук. пр. | Серебрянский | | |
| Рук. гр. | Суворов | | |
| Ст. инж. | Самсонов | | |
| Инженер | Бодровский | | |

1241/3 | 57

3.501.1-124.2 4.4.0 СБ

Нож для слабых грунтов

| Стадия | Масса | Масштаб |
|---|---|---|
| Р | | 1:10 |
| Лист | Листов 1 | |

Ленгипротрансмост

Инв. N подл. | Подпись и дата | Взамен инв. N | Инв. N дубл. | Подпись и дата

Копир. Ле

Формат 12

https://jbi-tyumen.ru/

https://jbi-tyumen.ru/

| Формат | Зона | Поз. | Обозначение | Наименование | Кол. | Примечание |
|---|---|---|---|---|---|---|
| | | | | **Документация** | | |
| 12 | | | 3.501.1-124.2 5.4.0 СБ | Сборочный чертеж | | |
| | | | | **Сборочные единицы** | | |
| 1 | | | 3.501.1-124.2 5.3.1.0 | Фланец | 1 | |
| | | | | **Детали** | | |
| | | 4 | 3.501.1-124.2 3.4.1-02 | Обечайка | 1 | |
| | | 5 | 3.501.1-124.2 3.3.2 | Ребро | 54 | |

Подпись и дата | Инв. N дубл. | Взамен инв. N | Подпись и дата | Инв. N подл.

| | | |
|---|---|---|
| Нач. отд. | Ткаченко | |
| Рук. пр. | Серебрянский | |
| Рук. гр. | Суворов | |
| Ст. инж. | Самсонов | |
| Инженер | Бобровский | |

3.501.1-124.2 5.4.0

Нож для слабых грунтов

| Стадия | Лист | Листов |
|---|---|---|
| Р | | 1 |

Ленгипротрансмост

Копир. Лев. Формат 11



| Формат | Зона | Поз. | Обозначение | Наименование | Кол. | Примечание |
|---|---|---|---|---|---|---|
| | | | | **Документация** | | |
| 12 | | | 3.501.1-124.2 3.5.0 СБ | Сборочный чертеж | | |
| | | | | **Сборочные единицы** | | |
| | | 1 | 3.501.1-124.2 3.3.3.0 | Фланец | 1 | |
| | | | | **Детали** | | |
| 11 | | 4 | 3.501.1-124.2 3.5.1 | Обечайка | 1 | |
| 11 | | 5 | 3.501.1-124.2 3.5.2 | Усиление обечайки | 1 | |
| | | 6 | 3.501.1-124.2 3.3.2 | Ребро | 20 | |

Подпись и дата | Инв. N дубл. | Взамен инв. N | Подпись и дата | Инв. N подл.

1241/3 | 58

| | | |
|---|---|---|
| Нач. отд. | Ткаченко | |
| Рук. пр. | Серебрянский | |
| Рук. гр. | Суворов | |
| Ст. инж. | Самсонов | |
| Инженер | Бобровский | |

3.501.1-124.2 3.5.0

Нож для скальных грунтов

| Стадия | Лист | Листов |
|---|---|---|
| Р | | 1 |

Ленгипротрансмост

Копир. Лев. Формат 11

jbi-tyumen.ru

https://jbi-tyumen.ru/

https://jbi-tyumen.ru/



3.501.1-124.2 5.4.0 СБ

Д-Д

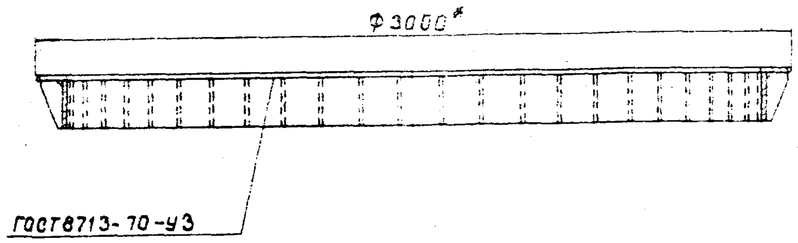


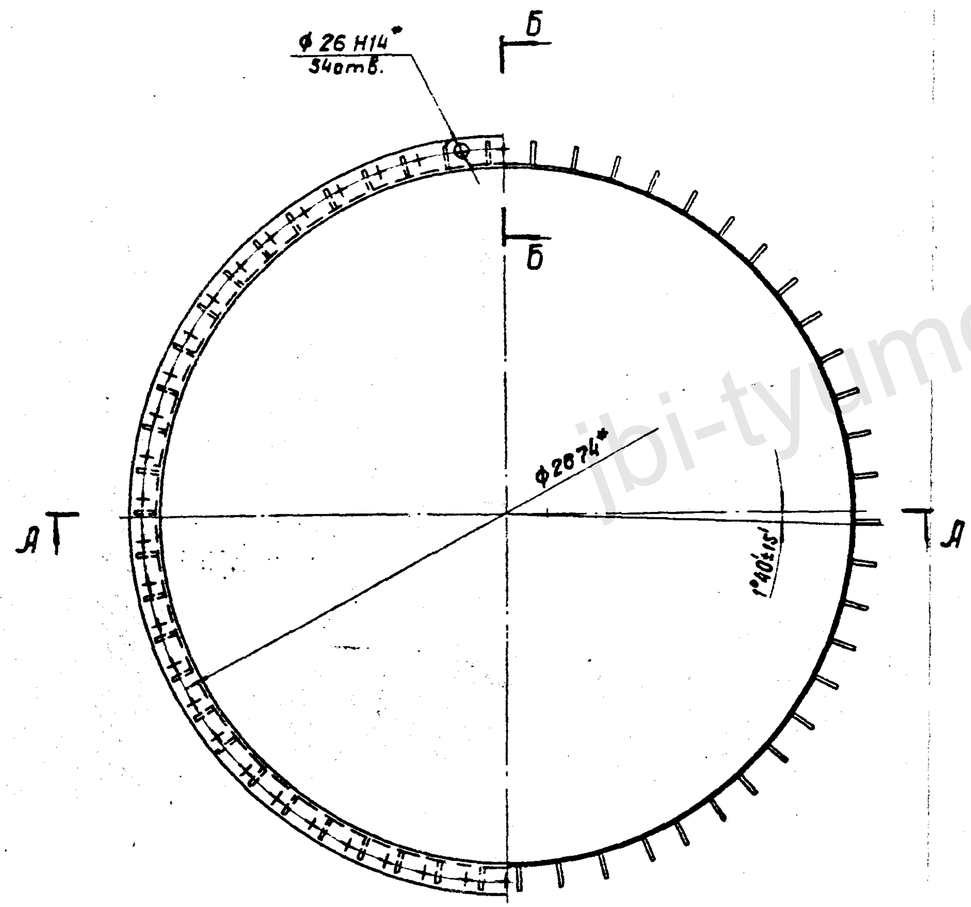


Б-Б повернуто
М1:5

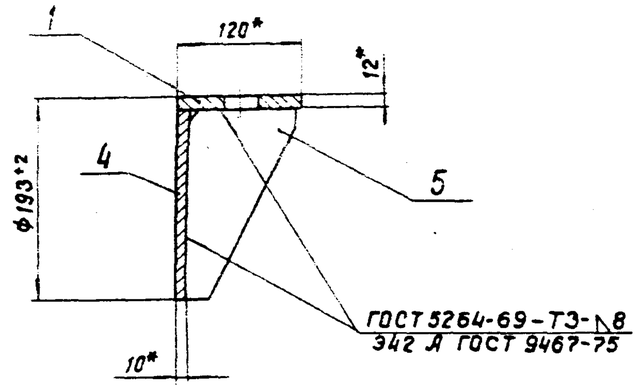


* Размеры для справок.

| | | | | | | |
|---|---|---|---|---|---|---|
| | | | | 1241/3 | | 59 |
| | | | | 3.501.1-124.2 5.4.0 СБ | | |
| Нач. отд. | Ткаченко | | | Нож для слабых грунтов | Стадия | Масса | Масштаб |
| Рук. пр. | Серебрянский | | | | Р | | 1:20 |
| Рук. гр. | Суворов | | | | Лист | Листов 1 | |
| Ст. инж. | Самсонов | | | | Ленгипротрансмост | | |
| Инженер | Бобровский | | | | | | |

Инв. N подл. | Подпись и дата | Взамен инв. N | Инв. N дубл. | Подпись и дата

Копир. | Формат 12

https://jbi-tyumen.ru/

https://jbi-tyumen.ru/



3.501.1-124.2 3.5.ОСБ

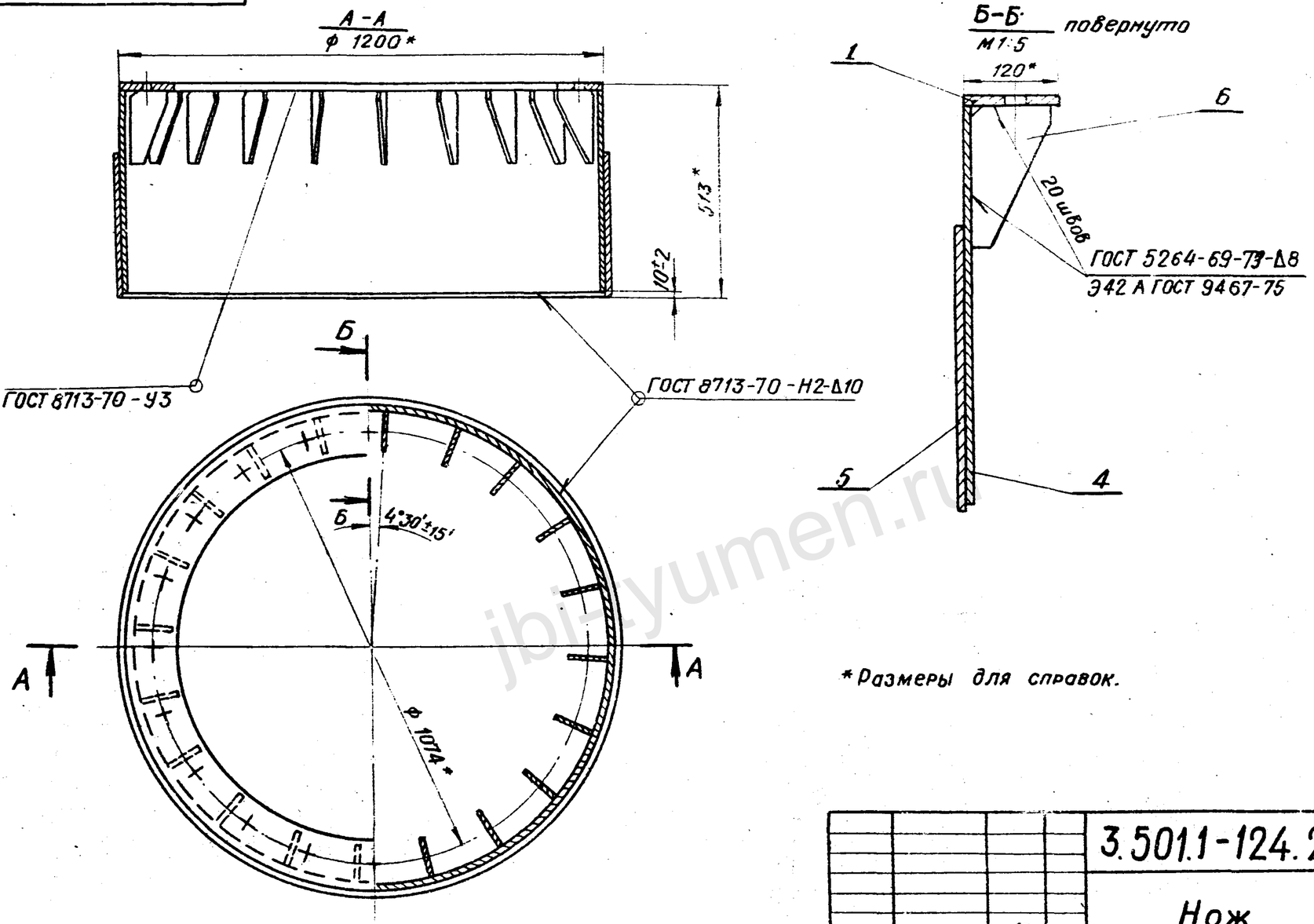


*Размеры для справок.

| | | | |
|---|---|---|---|
| Нач. отд. | Ткаченко | | |
| Рук. пр-та | Серебрянский | | |
| Рук. гр. | Суворов | | |
| Ст. инж. | Самсонов | | |
| Инженер | Бобровский | | |

1241/3 | 60

3.501.1-124.2 3.5.ОСБ

**Нож для скальных грунтов**

| Стадия | Масса | Масштаб |
|---|---|---|
| Р | | 1:10 |
| Лист | Листов 1 | |

ЛЕНГИПРОТРАНСМОСТ

Инв. № подл. | Подпись и дата | Взамен инв. № | Инв. № дубл. | Подпись и дата

Копир. | Формат 12

jbi-tyumen.ru

https://jbi-tyumen.ru/

https://jbi-tyumen.ru/

3.501.1-124.2 3.5.1

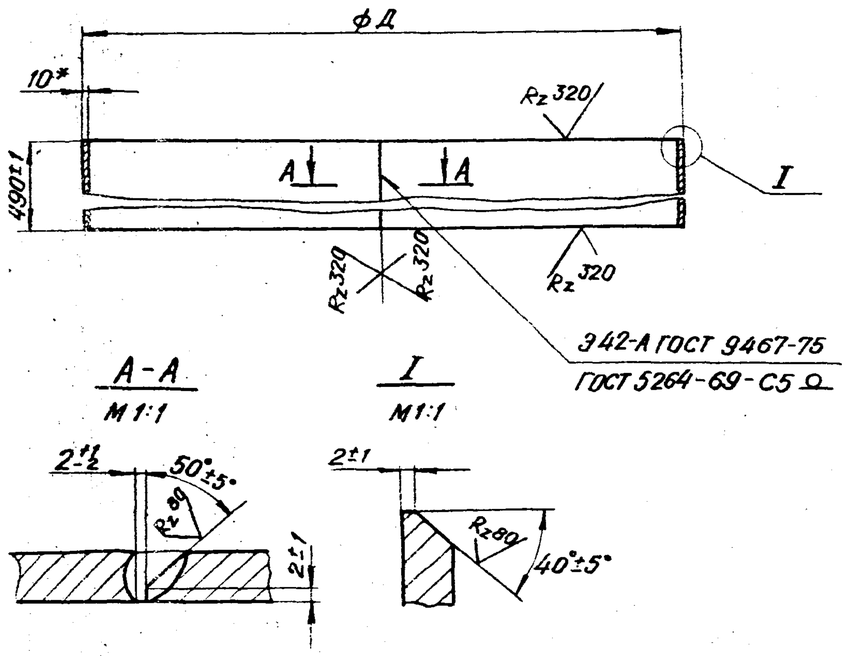


| Обозначение | Д, мм | Масса, кг |
|---|---|---|
| 3.501.1-124.2 3.5.1 | 1200-2 | 144 |
| -01 | 1600-2 | 192 |
| -02 | 3000-3 | 361 |

* Размер для справок

| | | | |
|---|---|---|---|
| Нач.отд. | Ткаченко | | |
| Рук.пр. | Серебрянский | | |
| Рук.гр. | Суворов | | |
| Ст.инж. | Самсонов | | |
| Инженер | Бобровский | | |

3.501.1-124.2 3.5.1

Обечайка

| Стадия | Масса | Масштаб |
|---|---|---|
| Р | см. табл. | – |
| Лист | Листов 1 | |

Лист Б-ПН-10 ГОСТ 19903-74* / 16Д ГОСТ 6713-75*

ЛЕНГИПРОТРАНСМОСТ

Копир. Формат 11

Подпись и дата | Инв.№ подл. | Взамен инв.№ | Инв.№ дубл. | Подпись и дата

3.501.1-124.2 3.5.2

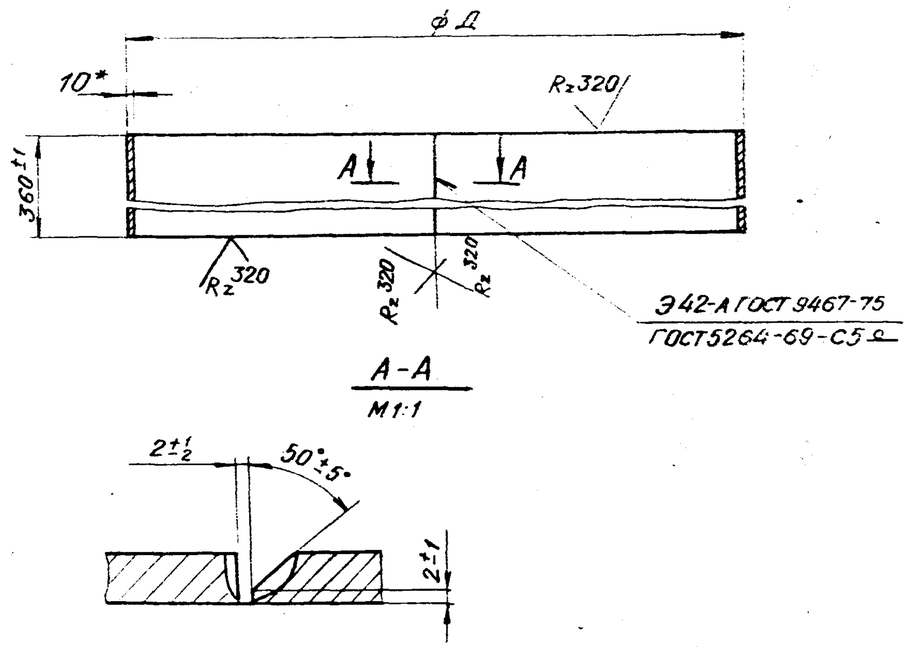


| Обозначение | Д, мм | Масса, кг |
|---|---|---|
| 3.501.1-124.2 3.5.2 | 1220+2 | 107,4 |
| -01 | 1620+2 | 143 |
| -02 | 3020+3 | 267 |

* Размер для справок.

1241/3 | 61

| | | | |
|---|---|---|---|
| Нач.отд. | Ткаченко | | |
| Рук.пр-та | Серебрянский | | |
| Рук.гр. | Суворов | | |
| Ст.инж. | Самсонов | | |
| Инженер | Бобровский | | |

3.501.1-124.2 3.5.2

Усиление обечайки

| Стадия | Масса | Масштаб |
|---|---|---|
| Р | см. табл. | – |
| Лист | Листов 1 | |

Лист Б-ПН-10 ГОСТ 19903-74* / 16Д ГОСТ 6713-75*

ЛЕНГИПРОТРАНСМОСТ

Копир. Формат 11

Подпись и дата | Инв.№ подл. | Взамен инв.№ | Инв.№ дубл. | Подпись и дата

jbi-tyumen.ru

https://jbi-tyumen.ru/

https://jbi-tyumen.ru/



| Формат | Зона | Поз. | Обозначение | Наименование | Кол. | Примеч. |
|---|---|---|---|---|---|---|
| | | | | **Документация** | | |
| 12 | | | 3.501.1-124.2 4.5.0СБ | Сборочный чертеж | | |
| | | | | **Сборочные единицы** | | |
| | | 1 | 3.501.1-124.2 4.3.1.0 | Фланец | 1 | |
| | | | | **Детали** | | |
| | | 4 | 3.501.1-124.2 3.5.1-01 | Обечайка | 1 | |
| | | 5 | 3.501.1-124.2 3.5.2-01 | Усиление обечайки | 1 | |
| | | 6 | 3.501.1-124.2 3.3.2 | Ребро | 28 | |

Подпись и дата | Инв. № дубл. | Взамен инв. № | Подпись и дата | Инв. № подл.

| | | | |
|---|---|---|---|
| Нач отд | Ткаченко | | 3.501.1-124.2 4.5.0 |
| Рук. пр. | Серебрянский | | Нож для скальных грунтов |
| Рук. гр. | Суборов | | Стадия: Р; Лист: ; Листов: 1 |
| Ст. инж. | Самсонов | | ЛЕНГИПРОТРАНСМОСТ |
| Инженер | Бобровский | | |

Копир. Формат 11

| Формат | Зона | Поз. | Обозначение | Наименование | Кол. | Примеч. |
|---|---|---|---|---|---|---|
| | | | | **Документация** | | |
| 12 | | | 3.501.1-124.2 5.5.0СБ | Сборочный чертеж | | |
| | | | | **Сборочные единицы** | | |
| | | 1 | 3.501.1-124.2 5.3.1.0 | Фланец | 1 | |
| | | | | **Детали** | | |
| | | 4 | 3.501.1-124.2 3.5.1-02 | Обечайка | 1 | |
| | | 5 | 3.501.1-124.2 3.5.2-02 | Усиление обечайки | 1 | |
| | | 6 | 3.501.1-124.2 3.3.2 | Ребро | 56 | |

Подпись и дата | Инв. № дубл. | Взамен инв. № | Подпись и дата | Инв. № подл.

1241/3 | 62

| | | | |
|---|---|---|---|
| Нач отд | Ткаченко | | 3.501.1-124.2 5.5.0 |
| Рук. пр | Серебрянский | | Нож для скальных грунтов |
| Рук. гр | Суборов | | Стадия: Р; Лист: ; Листов: 1 |
| Ст. инж. | Самсонов | | ЛЕНГИПРОТРАНСМОСТ |
| Инженер | Бобровский | | |

Копир. Формат 11

https://jbi-tyumen.ru/

https://jbi-tyumen.ru/



3.501.1-124.2 4.5.ОСБ

А-А

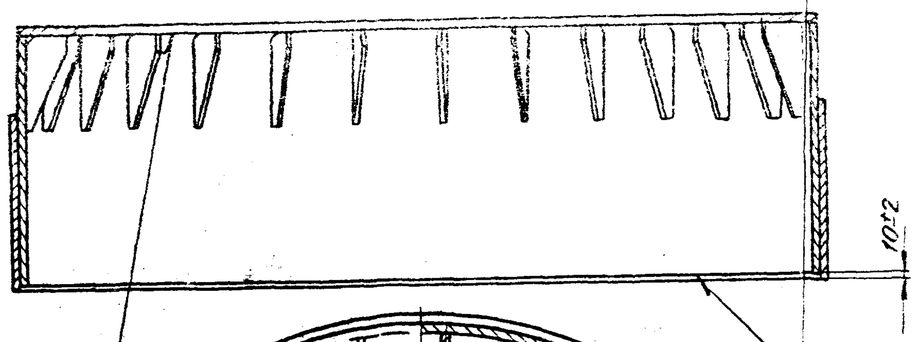


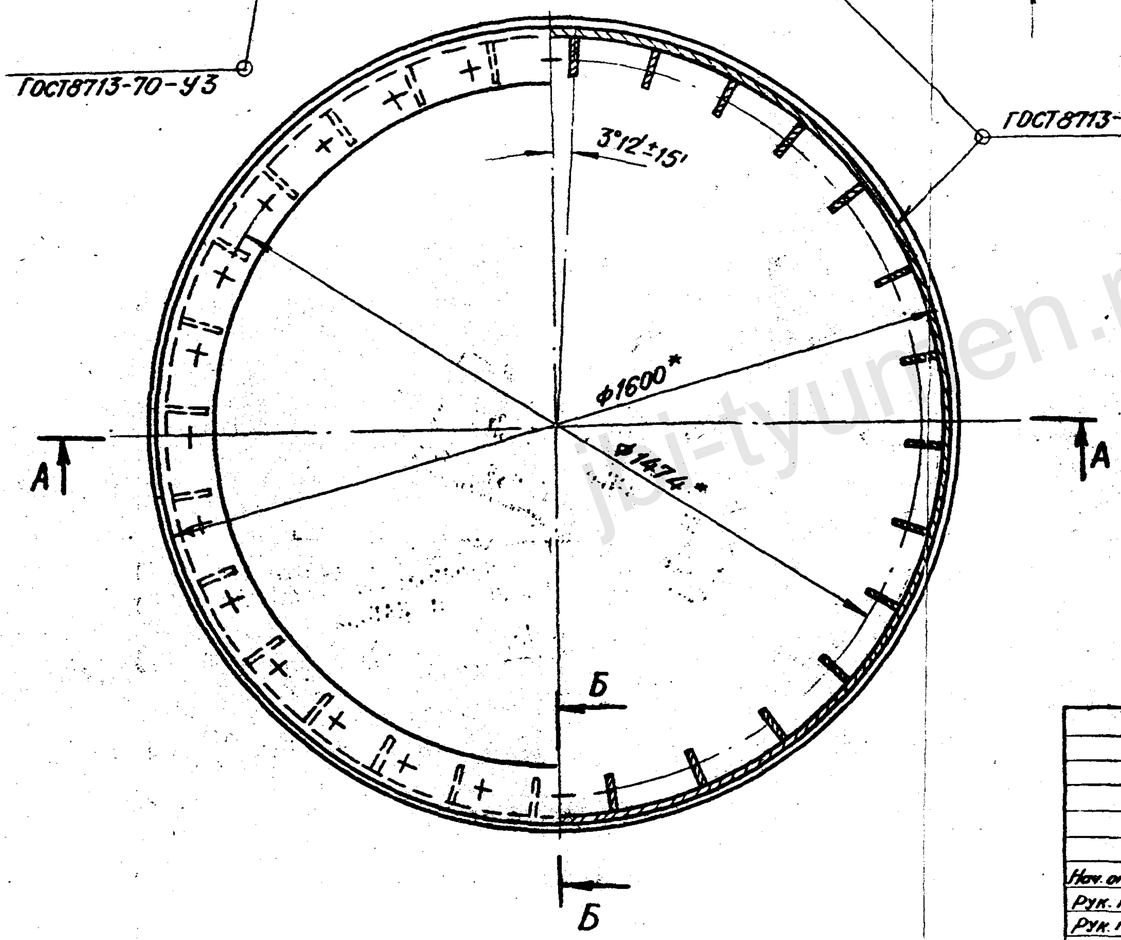


Б-Б
М1:5
повернуто

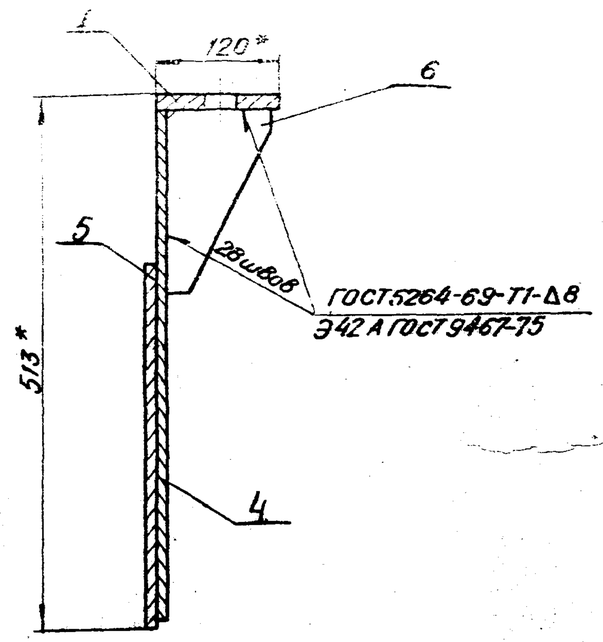


* Размеры для справок

| | | | | | | |
|---|---|---|---|---|---|---|
| | | | | 1241/3 | | 63 |
| | | | | 3.501.1-124.2 4.5.ОСБ | | |
| Нач. отд. | Тяченко | | | Нож для скальных грунтов | Стадия | Масса | Масштаб |
| Рук. пр. | Серебрянский | | | | Р | | 1:10 |
| Рук. гр. | Суборов | | | | Лист | Листов 1 |
| Ст. инж. | Самсонов | | | | ЛЕНГИПРОТРАНСМОСТ | |
| Инженер | Бобровский | | | | | |

Инв. № подл. | Подпись и дата | Взамен инв. № | Инв. № дубл. | Подпись и дата

Копир. | Формат 12

https://jbi-tyumen.ru/

https://jbi-tyumen.ru/



3.501.1-124.2 5.5.0 СБ

А-А

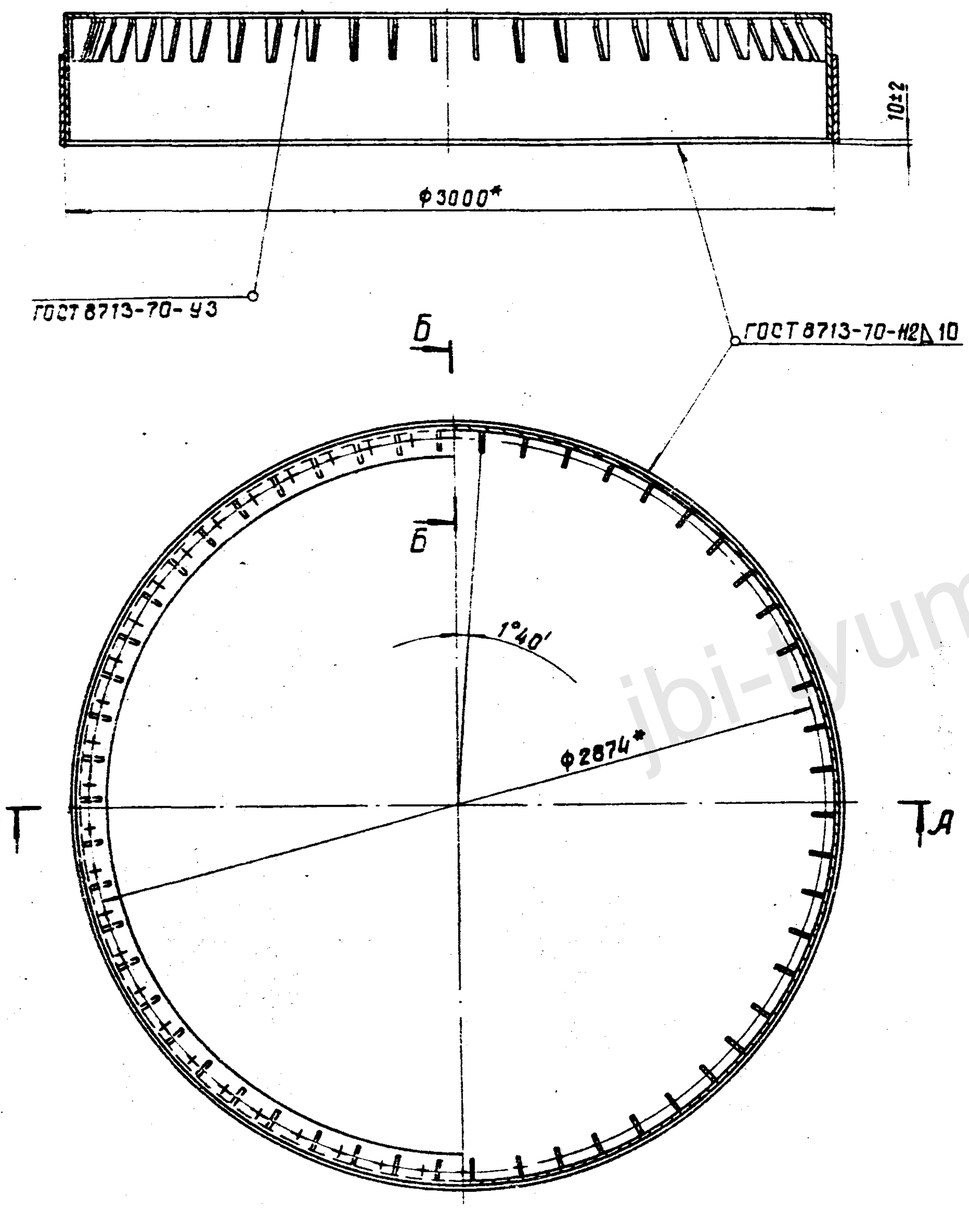


Б-Б повернуто
М1:5

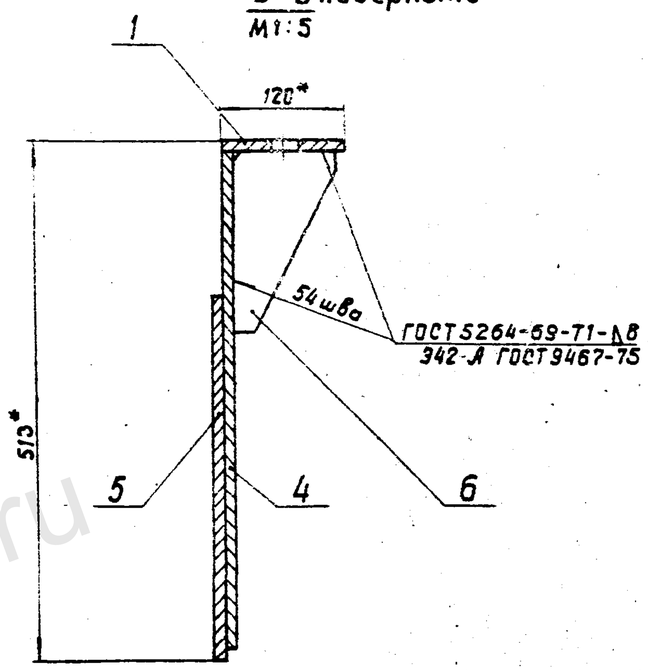


* Размеры для справок.

| | | | |
|---|---|---|---|
| Нач. отд. | Ткаченко | | |
| Рук. пр. | Середрянский | | |
| Рук. гр. | Суворов | | |
| Ст. инж. | Самсонов | | |
| Инженер | Бодровский | | |

1241/3 | 64

3.501.1-124.2 5.5.0 СБ

Нож для скальных грунтов

| Стадия | Масса | Масштаб |
|---|---|---|
| Р | | 1:20 |
| Лист | Листов 1 | |

Ленгипротрансмост

Подпись и дата | Взамен инв. N | Инв. N дубл. | Подпись и дата | Инв. N подл.

Копир. Лев.

Формат 12

jbi-tyumen.ru

https://jbi-tyumen.ru/

https://jbi-tyumen.ru/



3.501.1-124.2 0.0.2

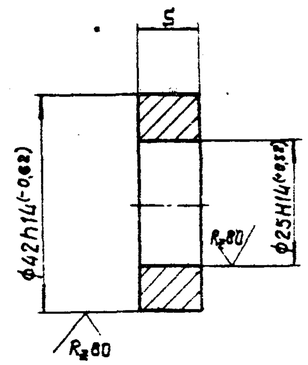


| Обозначение | S, мм | Масса, кг |
|---|---|---|
| 3.501.1-124.2 0.0.2 | 12 | 0,08 |
| -01 | 16 | 0,11 |

| | | | | | |
|---|---|---|---|---|---|
| Нач. отд. | Ткаченко | | 3.501.1-124.2 0.0.2 | | |
| Рук. пр. | Серебрянский | | Шайба-прокладка | Стадия: Р | Масса: см. табл. | Масштаб: 1:1 |
| Рук. гр. | Суворов | | | Лист | Листов 1 |
| Ст. инж. | Самсонов | | Лист Б-ПН-S ГОСТ 19903-74* / 16Д ГОСТ 6713-75* | Ленгипротрансмост |
| Инженер | Бобровский | | | |

Подпись и дата | Взамен инв. N | Инв. N дубл. | Подпись и дата | Инв. N подл.

1241/3 | 65

Копир. Лен. Формат 11

3.501.1-124.2 0.0.1

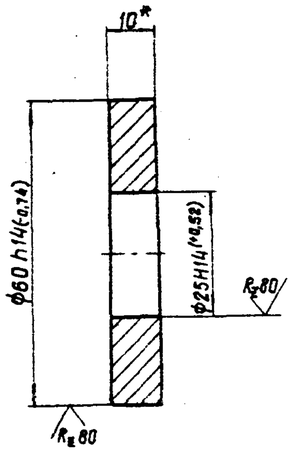


* Размер для справок.

| | | | | | |
|---|---|---|---|---|---|
| Нач. отд. | Ткаченко | | 3.501.1-124.2 0.0.1 | | |
| Рук. пр. | Серебрянский | | Шайба | Стадия: Р | Масса: 0,19 | Масштаб: 1:1 |
| Рук. гр. | Суворов | | | Лист | Листов 1 |
| Ст. инж. | Самсонов | | Лист Б-ПН-10 ГОСТ 19903-74* / 16Д ГОСТ 6713-75* | Ленгипротрансмост |
| Инженер | Бобровский | | | |

Подпись и дата | Взамен инв. N | Инв. N дубл. | Подпись и дата | Инв. N подл.

Копир. Лен. Формат 11

jbi-tyumen.ru

https://jbi-tyumen.ru/