https://jbi-tyumen.ru/

Типовые конструкции и детали зданий и сооружений.

Серия
3.407-115

Унифицированные фундаментные конструкции ВЛ 35-500 кВ

Выпуск 1 Пояснительная записка, обзорные листы.
Выпуск 2 Фундаменты под унифицированные металлические опоры ВЛ35-330 кВ
Выпуск 3 Фундаменты под унифицированные металлические опоры ВЛ500 кВ
Выпуск 4 Вибрированные и центрифугированные сваи для фундаментов ВЛ35-500 кВ
Выпуск 5 Плиты, ригели и металлические детали для закрепления опор ВЛ35-500 кВ
Выпуск 6 Свайные фундаменты и металлические ростверки.

Гл. ц.	и	Новов
Гл. специал.		Штин
Гл. инж. пр.		Соколов

Выпуск 4

Разработаны
Северо-Западным отделением
ин-та „Энергосетьпроект"
Минэнерго СССР

Утверждены и
введены в действие Минэнерго СССР
протокол № 5 от 18.01.77 г.

https://jbi-tyumen.ru/

https://jbi-tyumen.ru/

Перечень листов.

Наименование листа	Номер листа	Стр.
Титульный лист.	—	1
Перечень листов.	1÷3	2÷4
Пояснительная записка.	4-5	5-6
Обзорные листы.	6÷12	7÷13
Свая С25-1-6-0.	КЖ-1	14
Свая С25-1-6-0. Спецификация и таблицы расхода материалов.	КЖ-2	15
Свая С25-2-6-0.	КЖ-3	16
Свая С25-2-6-0. Спецификация и таблицы расхода материалов.	КЖ-4	17
Свая С25-1-6-1.	КЖ-5	18
Свая С25-1-6-1. Спецификация и таблицы расхода материалов.	КЖ-6	19
Свая С25-2-6-1	КЖ-7	20
Свая С25-2-6-1. Спецификация и таблицы расхода материалов.	КЖ-8	21
Свая С25-1-6-Н.	КЖ-9	22
Свая С25-1-6-Н. Спецификация и таблицы расхода материалов.	КЖ-10	23
Свая С25-2-6-Н	КЖ-11	24
Свая С25-2-6-Н. Спецификация и таблицы расхода материалов.	КЖ-12	25
Свая С25-1-8-0.	КЖ-13	26
Свая С25-1-8-0. Спецификация и таблицы расхода материалов.	КЖ-14	27
Свая С25-2-8-0.	КЖ-15	28
Свая С25-2-8-0. Спецификация и таблицы расхода материалов.	КЖ-16	29
Свая С25-1-8-1.	КЖ-17	30
Свая С25-1-8-1. Спецификация и таблицы расхода материалов.	КЖ-18	31
Свая С25-2-8-1.	КЖ-19	32
Свая С25-2-8-1. Спецификация и таблицы расхода материалов.	КЖ-20	33
Свая С25-1-8-Н.	КЖ-21	34
Свая С25-1-8-Н. Спецификация и таблицы расхода материалов.	КЖ-22	35
Свая С25-2-8-Н	КЖ-23	36
Свая С25-2-8-Н. Спецификация и таблицы расхода материалов.	КЖ-24	37
Свая С35-1-8-0.	КЖ-25	38
Свая С35-1-8-0. Спецификация и таблицы расхода материалов.	КЖ-26	39
Свая С35-2-8-0	КЖ-27	40
Свая С35-2-8-0. Спецификация и таблицы расхода материалов.	КЖ-28	41
Свая С35-1-8-1.	КЖ-29	42
Свая С35-1-8-1. Спецификация и таблицы расхода материалов	КЖ-30	43
Свая С35-2-8-1.	КЖ-31	44
Свая С35-2-8-1 Спецификация и таблицы расхода материалов.	КЖ-32	45
Свая С35-1-8-2.	КЖ-33	46
Свая С35-1-8-2. Спецификация и таблицы расхода материалов.	КЖ-34	47

Типовые конструкции разработаны в соответствии с действующими нормами и правилами и предусматривают мероприятия, обеспечивающие взрывобезопасность и пожаробезопасность при эксплуатации здания и сооружения.

Главный инженер проекта /Соколов/.

Гл. инж. отд.	Зав. НОЛ КЭС	Гл. специал.	Гл. инж. пр.	Руков. гр.
Крюков	Гурносов	Штин	Соколов	Бодянова

Проектир. Реутская. Проверил Копелевич. Гамбин

ЭНЕРГОСЕТЬПРОЕКТ Северо-Западное отделение г. Ленинград

7271 ТМ-IV-2

ТК 1976г.	Перечень листов.	Серия 3.407-115 Выпуск 4	Лист 1

https://jbi-tyumen.ru/

https://jbi-tyumen.ru/

Перечень листов

Наименование листа	Номер листа	Стр.
Свая С35-2-8-2.	КЖС-35	48
Свая С35-2-8-2. Спецификация и таблицы расхода материалов	КЖС-36	49
Свая С35-1-8-Н.	КЖС-37	50
Свая С35-1-8-Н. Спецификация и таблицы расхода материалов.	КЖС-38	51
Свая С35-2-8-Н.	КЖС-39	52
Свая С35-2-8-Н. Спецификация и таблицы расхода материалов.	КЖС-40	53
Свая С35-1-10-0	КЖС-41	54
Свая С35-1-10-0 Спецификация и таблицы расхода материалов.	КЖС-42	55
Свая С35-2-10-0.	КЖС-43	56
Свая С35-2-10-0. Спецификация и таблицы расхода материалов.	КЖС-44	57
Свая С35-1-10-1.	КЖС-45	58
Свая С35-1-10-1. Спецификация и таблицы расхода материалов.	КЖС-46	59
Свая С35-2-10-1.	КЖС-47	60
Свая С35-2-10-1. Спецификация и таблицы расхода материалов.	КЖС-48	61
Свая С35-1-10-2.	КЖС-49	62
Свая С35-1-10-2. Спецификация и таблицы расхода материалов.	КЖС-50	63
Свая С35-2-10-2.	КЖС-51	64
Свая С35-2-10-2. Спецификация и таблицы расхода материалов.	КЖС-52	65
Свая С35-1-10-Н.	КЖС-53	66
Свая С35-1-10-Н. Спецификация и таблицы расхода материалов.	КЖС-54	67

Наименование листа	Номер листа	Стр.
Свая С35-2-10-Н.	КЖС-55	68
Свая С35-2-10-Н. Спецификация и таблицы расхода материалов.	КЖС-56	69
Свая С35-1-12-0.	КЖС-57	70
Свая С35-1-12-0. Спецификация и таблицы расхода материалов.	КЖС-58	71
Свая С35-2-12-0.	КЖС-59	72
Свая С35-2-12-0 Спецификация и таблицы расхода материалов.	КЖС-60	73
Свая С35-1-12-1	КЖС-61	74
Свая С35-1-12-1. Спецификация и таблицы расхода материалов.	КЖС-62	75
Свая С35-2-12-1.	КЖС-63	76
Свая С35-2-12-1. Спецификация и таблицы расхода материалов.	КЖС-64	77
Свая С35-1-12-2.	КЖС-65	78
Свая С35-1-12-2. Спецификация и таблицы расхода материалов.	КЖС-66	79
Свая С35-2-12-2.	КЖС-67	80
Свая С35-2-12-2. Спецификация и таблицы расхода материалов.	КЖС-68	81
Свая С35-1-12-Н.	КЖС-69	82
Свая С35-1-12-Н. Спецификация и таблицы расхода материалов.	КЖС-70	83
Свая С35-2-12-Н.	КЖС-71	84
Свая С35-2-12-Н. Спецификация и таблицы расхода материалов.	КЖС-72	85
Свайная заготовка Ц-1-2/2.	КЖС-73	86
Свайная заготовка Ц-1-2/2. Разрезы, спецификация и таблицы расхода материалов	КЖС-74	87

7271ТМ-IV-3			
Разраб.	Рентская	Гл. специал.	Штин
Проверил	Калинина	Гл. инж. пр.	Соколов
Проектир.	Рент	Руков. гр.	Васильева
Зав. НИПЭС	Кирьянов		

ЭНЕРГОСЕТЬПРОЕКТ
Северо-Западное отделение
г. Ленинград

ТК 1976г.

Перечень листов.

Серия 3.407-115
Выпуск 4 | Лист 2

https://jbi-tyumen.ru/

https://jbi-tyumen.ru/

Перечень листов

Наименование листа	Номер листа	Стр.
Свайная заготовка Ц-2-2/2.	КЖ-75	88
Свайная заготовка Ц-2-2/2. Разрезы, спецификация и таблицы расхода материалов.	КЖ-76	89
Свайная заготовка Ц-1-3/3.	КЖ-77	90
Свайная заготовка Ц-1-3/3. Разрезы, спецификация и таблицы расхода материалов.	КЖ-78	91
Свайная заготовка Ц-2-3/3	КЖ-79	92
Свайная заготовка Ц-2-3/3. Разрезы, спецификация и таблицы расхода материалов	КЖ-80	93
Закладные детали Д-201÷Д-205	КЖ-81	94
Закладные детали Д-206÷Д209	КЖ-82	95
Закладные детали Д-210÷Д-211	КЖ-83	96
Закладные детали Д-212÷Д-214	КЖ-84	97
Металлические детали Н1÷Н3	КЖ-85	98
Металлические детали Н4; Н5	КЖ-86	99
Металлические детали Н6; Н7	КЖ-87	100
Металлические детали Н8; Н9.	КЖ-88	101
Металлические детали Н10; Н11.	КЖ-89	102
Монтажные узлы I÷IV	КЖ-90	103
Монтажные узлы V, VI Металлическая деталь Д-215.	КЖ-91	104
Варианты изготовления свайных заготовок с применением в качестве промежуточных втулок спаренных деталей Д-212.	КЖ-92	105
Свайная заготовка Ц-1-6/6	КЖ-93	106
Свайная заготовка Ц-1-6/6. Разрезы, спецификация и таблицы расхода материалов.	КЖ-94	107
Свайная заготовка Ц-3-6/6	КЖ-95	108
Свайная заготовка Ц-3-6/6. Разрезы, спецификация и таблицы расхода материалов.	КЖ-96	109

ГОСТ'ы применённые в проекте
13015-67
10181-62
380-71*
9467-60
8732-70
10180-74
5781-61
5058-65 *
6727-53 *
5915-70
10605-72

Гл. инж. проекта	Ратнер		
Гл. специалист	Ратовская		
Гл. инж. пр.	Сальников		
Рук. гр.	Сальников		
Гл. инж.	Шулин		
Гл. специалист	Сальников		
Гл. инж. пр.	Бодьянова		
Рук. гр.	Бодьянова		

Ленгипроводоканал Северо-Западное отделение г. Ленинград

ТП 271-IV-4

ТК 1976г.

Перечень листов.

Серия 3.407-119 Выпуск 4 Лист -

jbi-tyumen.ru

https://jbi-tyumen.ru/

https://jbi-tyumen.ru/

Пояснительная записка.

1. В настоящем выпуске приведены рабочие чертежи железобетонных свай квадратного сечения, цилиндрических свай для фундаментов опор ЛЭП. Сваи квадратного сечения изготавливаются из обычного вибрированного железобетона, цилиндрические – из центрифугированного предварительно напряженного железобетона.

2. Сваи квадратного сечения запроектированы пяти типоразмеров: сечение 25×25 см – длиной 6 и 8 м.
сечение 35×35 см – длиной 8, 10 и 12 м
Каждый типоразмер сваи имеет 2 варианта армирования. Для использования свай в различных фундаментах предусмотрено 4 типа оголовков: штырь, длинный болт, два болта и металлический лист; в последнем случае к листу может быть приварено 2 типа наголовников (с двумя или четырьмя болтами) или прикреплены болтами, пропущенными через отверстие в свае, детали для крепления оттяжек.

3. Цилиндрические сваи изготавливаются в опалубке стоек длиной 22,2 м, имеющихся на всех заводах Минэнерго. Может быть изготовлено 4 типа свайных заготовок длиной 22,2 м, отличающихся армированием (два типа) и количеством втулок стыков (одна втулка посередине длины заготовки или две втулки в третях её длины). Свайные заготовки после выемки из опалубки разрезаются посередине втулок соответственно на 2 или 3 свайных звена. Из поставляемых заводом 4х типов свайных звеньев на пикете может быть собрано 96 марок свай, состоящих из одного, двух и трех звеньев и имеющих длины (без наголовников) 7,8; 11,5; 15,2; 18,9; 22,6 м. Марки свай кроме длины, отличаются типом армирования (2 типа) и типом наголовника (8 типов). Цилиндрические сваи погружаются в грунт с помощью тех же механизмов, что и сваи квадратного сечения.

4. Приведенные в настоящем выпуске сваи позволяют выполнить фундаменты под все типы унифицированных опор ЛЭП напряжением 35-500 кВ практически в любых грунтовых условиях, включая глубокие болота. Фундаменты могут быть выполнены как в виде одиночных свай, так и кустов свай с металлическими ростверками. Конструкции свайных фундаментов в виде кустов свай, металлические ростверки и установочные чертежи, а также графики и таблицы для подбора свай приведены в отдельном проекте (инв. № 7062 тм, 7063 тм и 5797 тм-т1, ЭСП)

5. Сведения о материалах для изготовления свай, конструктивные требования и указания по изготовлению свай и свайных заготовок, приемка, транспортировка и складирование свай и т.д. даны в выпуске 1 настоящей работы.

6. Расшифровка свай.
а) Неполный шифр сваи.
В неполном шифре сваи имеются три индекса, записанные через тире и определяющие:
первый индекс – сечение,
второй индекс – тип армирования,
третий индекс – длину.
В шифре цилиндрической сваи буква К, проставленная через тире, после 3его индекса, указывает на наличие наконечника.

Энергосетьпроект Северо-Западное отделение г. Ленинград	Зав. лабор.	Н. Грозов	
	Гл. спец.	Штин	
	Гл. инж. пр.		Соколов
	Рук. группы		Бодянов

ТК 1976г	Пояснительная записка	Серия 3.407-115 Выпуск 4 Лист 4

https://jbi-tyumen.ru/

https://jbi-tyumen.ru/

Пример расшифровки:
С 25-2-8 - свая сечением 25×25 см - второго типа армирования - длиной 8 м.
Ц-1-1/3+К - свая цилиндрическая - первого типа армирования - длиной, равной 1/3 длины заготовки - с наконечником.
Ц-2-1/2+1/3+К - свая цилиндрическая - второго типа армирования - длиной, равной сумме половины и трети сваиной заготовки - с наконечником.

б) Полный шифр и маркировка свай квадратного сечения.

В полном шифре свай 1 ий индекс, проставленный через тире, указывает область её применения в зависимости от решения оголовка (наголовника)

0 - свая со штырем под стойки опор с оттяжками.

1 - свая с одним длинным болтом под металлический ростверк.

2 - свая с двумя болтами под соответствующие металлические промежуточные опоры.

Н - свая с оголовком в виде листа (без наголовника), применяемая для закрепления оттяжек.

Н1 - свая с наголовником Н1, имеющим два болта, под соответствующие металлические промежуточные опоры.

Н2 - свая с наголовником Н2, имеющим 4 болта, под соответствующие промежуточные и анкерно угловые опоры.

Полному шифру свай соответствует одна из 46 марок свай, записываемых буквой С и цифрой от 1 до 46.

Примеры расшифровки:
С35-1-10-2 - свая сечением 35×35 см - первого типа армирования - длиной 10 м, с оголовком в виде 2х болтов, под соответствующие промежуточные опоры.
С31 - маркировка сваи, приведенной в предыдущем примере.

в) Маркировка цилиндрических свай (в сборе)

В результате сочетания 12 типов свай (их расшифровку см. выше в подпункте „а") и 8и типов наголовников может быть образовано 12×8 = 96 марок свай (в сборе). Марки цилиндрических свай записываются буквами ЦС и цифрами от 1 до 96.

Например:
ЦС19 - маркировка сваи, собранной из элемента Ц-1-1/2+1/3+К (см. пункт а)) и наголовника Н4 с одним болтом ф 56 мм, применяется под металлический ростверк.

7. Свайные звенья для новых фундаментных конструкций.

Кроме 4х основных типов свайных заготовок и свайных звеньев в настоящем выпуске дополнительно разработаны свайные заготовки 2х типов армирования, имеющие пять промежуточных втулок и нарезаемые соответственно на 6 свайных звеньев. (Шифр заг. Ц-1-6/6 и Ц-3-6/6, шифр звеньев Ц-1-1/6, Ц-3-1/6).
Такие звенья применяются в новых экономичных конструкциях закреплений опор ВЛ в особых грунтовых условиях (буронабивные фундаменты и т.д.).

ТК 1976г.	Пояснительная записка	Серия 3.407-115	
		Выпуск 4	Лист 5

ЭНЕРГОСЕТЬПРОЕКТ Северо-Западное отделение г. Ленинград

Зав. отдела Ольнасов; Гл. спец. Штин; Гл. инж. пр. Исаков; Рук. группы Большакова

https://jbi-tyumen.ru/

https://jbi-tyumen.ru/

Сваи квадратного сечения

Типоразмер сваи	С 25-6	С 25-8	С 35-8
Основные размеры сваи	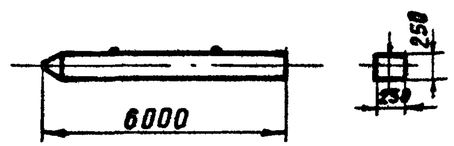	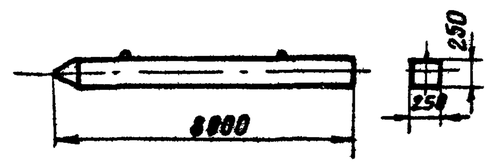	
Оголовок сваи	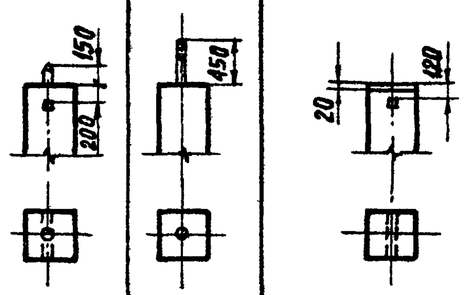	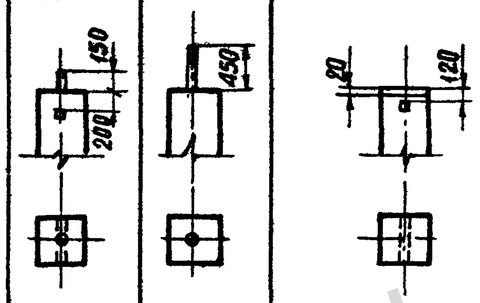	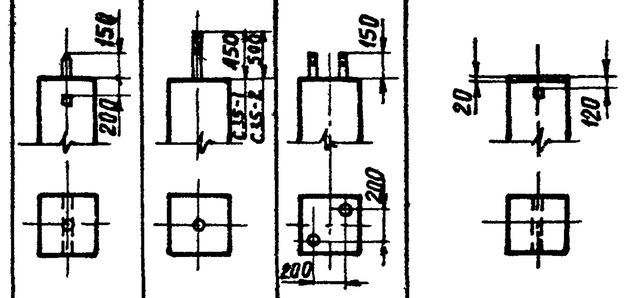
Шифр сваи	С 25-1-6-0 С 25-2-6-0 С 25-1-6-1 С 25-2-6-1 С 25-1-6-Н / С 25-2-6-Н	С 25-1-8-0 С 25-2-8-0 С 25-1-8-1 С 25-2-8-1 С 25-1-8-Н / С 25-2-8-Н	С 35-1-8-0 С 35-2-8-0 С 35-1-8-1 С 35-2-8-1 С 35-1-8-2 С 35-2-8-2 С 35-1-8-Н / С 35-2-8-Н
Основные характеристики сваи: Длина в м	6,0	8,0	8,0
Основные характеристики сваи: Сечение в м	0,25 × 0,25	0,25 × 0,25	0,35 × 0,35
Основные характеристики сваи: Объем бетона в м³	0,37	0,46	0,96

Примечания:

1. На настоящем обзорном листе даны типы свай квадратного сечения без наголовников.
2. Типы свай с наголовниками, окончательная маркировка свай, расход материалов и веса даны на следующем листе № 7.
3. Для крепления оттяжек на сваях С 35-Н устанавливается деталь Р38 на болте М42×480, выполненная по чертежу КЖ-38 выпуска 5.

Исполнитель	Григорьев	
Проверил	Каплевская	
Зав НИЛКЭС	Куросов	
Гл спец	Штин	
Гл инж пр	Соколов	
Рук группы	Бобьянова	

7271 тм-IV-7

Энергосетьпроект Северо-Западное отделение г. Ленинград

ТК	Обзорные листы	Серия 3.407-115
1976г		Выпуск 4 / Лист 6

https://jbi-tyumen.ru/

https://jbi-tyumen.ru/

Сваи квадратного сечения

Типоразмер сваи	С 25-6								С 25-8								С 35-8									
Шифр сваи	С25-1-6-0	С25-2-6-0	С25-1-6-1	С25-2-6-1	С25-1-6-Н / С25-2-6-Н				С25-1-8-0	С25-2-8-0	С25-1-8-1	С25-2-8-1	С25-1-8-Н / С25-2-8-Н				С35-1-8-0	С35-2-8-0	С35-1-8-1	С35-2-8-1	С35-1-8-2	С35-2-8-2	С35-1-8-Н / С35-2-8-Н			
Типы наголовников	—	—	—	—	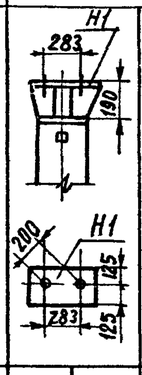				—	—	—	—	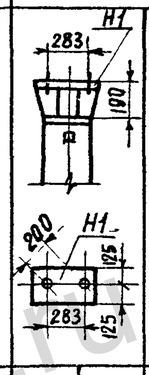				—	—	—	—	—	—	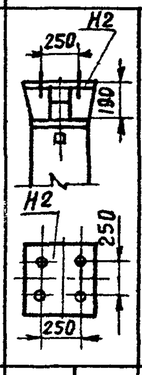			
Шифр свай с наголовником	—	—	—	—	С25-1-6-Н1	С25-2-6-Н1	—	—	—	—	—	—	С25-1-8-Н1	С25-2-8-Н1	—	—	—	—	—	—	—	—	С35-1-8-Н2	С35-2-8-Н2	—	—
Маркировка сваи	С1	С2	С3	С4	С5	С6	С7	С8	С9	С10	С11	С12	С13	С14	С15	С16	С17	С18	С19	С20	С21	С22	С23	С24	С25	С26
Объем бетона в м³	0.37	0.37	0.37	0.37	0.37	0.37	0.37	0.37	0.49	0.49	0.49	0.49	0.49	0.49	0.49	0.49	0.96	0.96	0.96	0.96	0.96	0.96	0.96	0.96	0.96	0.96
Общий расход стали в кг	84	143	98	157	130	189	95	154	107	186	121	200	152	232	117	197	199	287	214	319	216	306	274	362	220	308
Вес в т	0.9	1.0	1.0	1.0	1.0	1.0	1.0	1.0	1.2	1.2	1.2	1.4	1.4	1.4	1.3	1.3	2.4	2.6	2.4	2.5	2.4	2.6	2.5	2.7	2.4	2.6

Примечания:

1. На настоящем обзорном листе даны типы свай с наголовниками и окончательная маркировка свай
2. Основные типоразмеры свай, типы оголовков смотри на предыдущем листе №6.

Исполнитель Григорьев		7271тм-IV-8	
Проверил Каплевская			
Гл. инж. пр. Курнаев	Штин	Бокова	Бл. Дьянова
Зав. лабор.	Гл. спец.	Гл. инж. пр.	Рук. гр.

Энергосетьпроект Северо-Западное отделение г. Ленинград

ТК 1976г

Обзорные листы

Серия 3.407-115 Выпуск 4 Лист 7

https://jbi-tyumen.ru/

https://jbi-tyumen.ru/

Свои квадратного сечения.

Типоразмер свои	С35-10	С35-12
Основные размеры свои	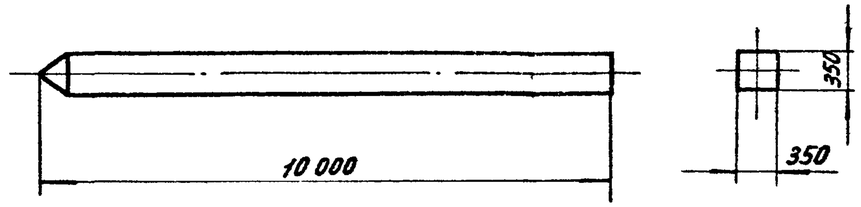	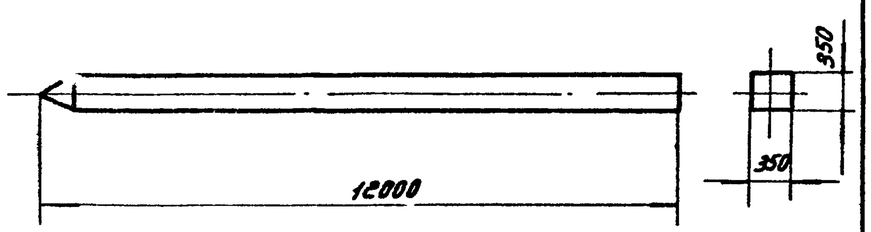
Оголовок свои	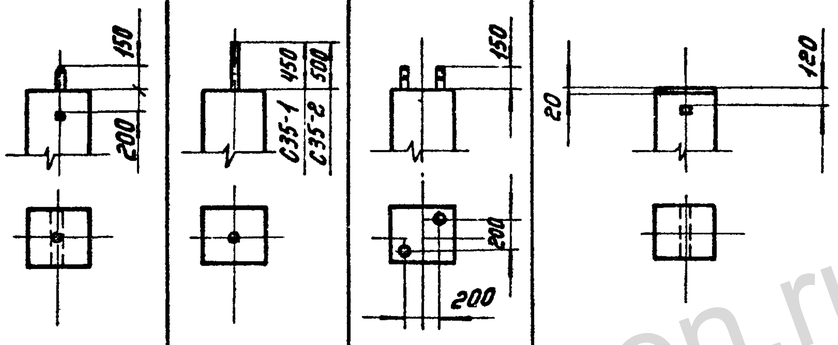	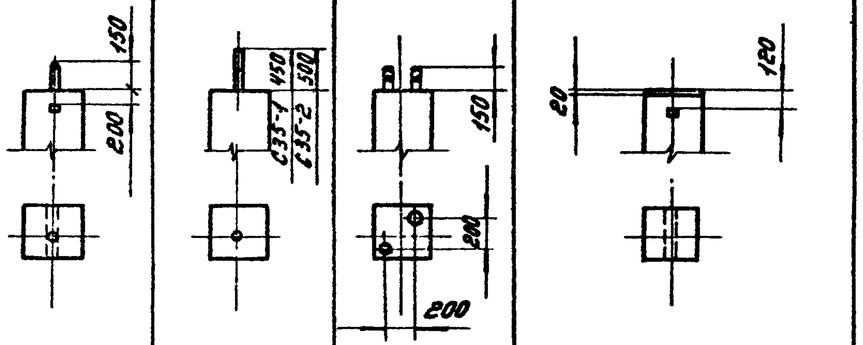
Шифр свои	С35-1-10-0 / С35-2-10-0 / С35-1-10-1 / С35-2-10-1 / С35-1-10-2 / С35-2-10-2 / С35-1-10-Н / С35-2-10-Н	С35-1-12-0 / С35-2-12-0 / С35-1-12-1 / С35-2-12-1 / С35-1-12-2 / С35-2-12-2 / С35-1-12-Н / С35-2-12-Н
Основные характеристики свои: Длина в м	10.0	12.0
Основные характеристики свои: Сечение в м	0.35 × 0.35	0.35 × 0.35
Основные характеристики свои: Объем бетона в м³	1.2	1.44

Примечания:

1. На настоящем обзорном листе даны типы свай квадратного сечения без наголовников.
2. Типы свай с наголовниками, окончательная маркировка свай, расход материалов и веса даны на следующем листе № 9.
3. Для крепления оттяжек на сваях С35-Н устанавливается деталь Р38 на болте М42×480, выполненная по чертежу КЖ-38 выпуска 5.

ТК 1976г.

Обзорные листы

Серия 3.407-115 Выпуск 4 Лист 8

7271тм-IV-9

Гл. инженер Григорьев; Гл. инж. пр. Копелевская; Нач. отдела Чернов; Гл. спец. Штин; Гл. инж. пр. Чиков; Рук. группы Бодянова; Зав. ПОПЭС; Исполнитель; Проверил

Энергосетьпроект Северо-Западное отделение г. Ленинград

https://jbi-tyumen.ru/

https://jbi-tyumen.ru/

Сваи квадратного сечения

Типоразмер сваи	С35-10										С35-12									
Шифр сваи	С35-1-10-0	С35-2-10-0	С35-1-10-1	С35-2-10-1	С35-1-10-2	С35-2-10-2	С35-1-10-Н / С35-2-10-Н				С35-1-12-0	С35-2-12-0	С35-1-12-1	С35-2-12-1	С35-1-12-2	С35-2-12-2	С35-1-12-Н / С35-2-12-Н			
Типы наголовников	—		—		—		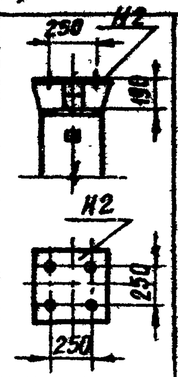		—		—		—		—		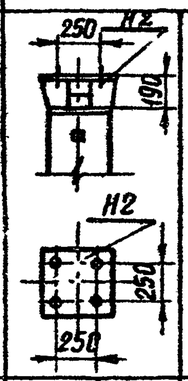		—	
Шифр сваи с наголовником	—	—	—	—	—	—	С35-1-10-Н2	С35-2-10-Н2	—	—	—	—	—	—	—	—	С35-1-12-Н2	С35-2-12-Н2	—	—
Маркировка сваи	С27	С28	С29	С30	С31	С32	С33	С34	С35	С36	С37	С38	С39	С40	С41	С42	С43	С44	С45	С46
Объем бетона в $м^3$	1,2	1,2	1,2	1,2	1,2	1,2	1,2	1,2	1,2	1,2	1,44	1,44	1,44	1,44	1,44	1,44	1,44	1,44	1,44	1,44
Общий расход стали в кг	246	354	261	386	263	373	321	429	267	375	291	423	306	455	308	441	366	498	312	444
Вес в т	3,0	3,2	3,0	3,2	3,0	3,2	3,1	3,3	3,0	3,2	3,6	3,9	3,6	3,9	3,6	3,8	3,7	4,0	3,6	3,9

Примечания:

1. На настоящем обзорном листе даны типы свай с наголовниками и окончательная маркировка свай.
2. Основные типоразмеры свай, типы оголовков смотри на предыдущем листе №8.

Исполнитель Григорьев
Проверил Колпевская
Гл. инж. проекта Курносов
Гл. спец. Штин
Зав. НИЛКЭС Соколов
Гл. инж. пр. Бодьянова
Рук. группы

ЭНЕРГОСЕТЬПРОЕКТ Северо-Западное отделение г. Ленинград

ТК 1976г	Обзорные листы	Серия 3.407-115 Выпуск 4	Лист 9

https://jbi-tyumen.ru/

https://jbi-tyumen.ru/

Таблица свайных заготовок и звеньев

Типоразмер свайной заготовки	Ц - 22		
Свайные заготовки	Ц-1 - 2/2 Ц-2 - 2/2	Ц-1 - 3/3 Ц-2 - 3/3	Ц-1 - 6/6 Ц-3 - 6/6

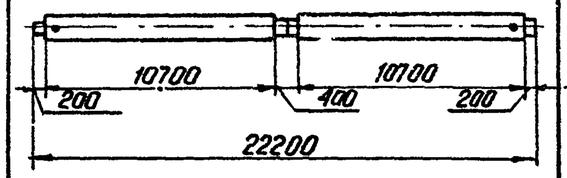

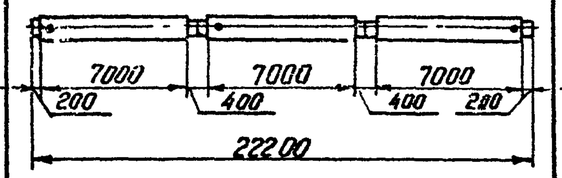

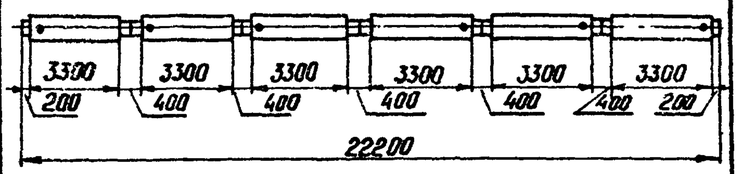

Свайные звенья

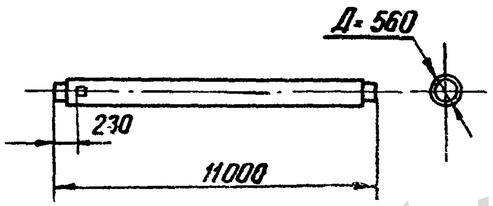

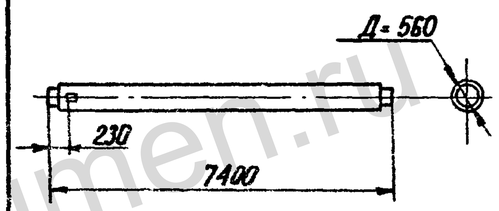

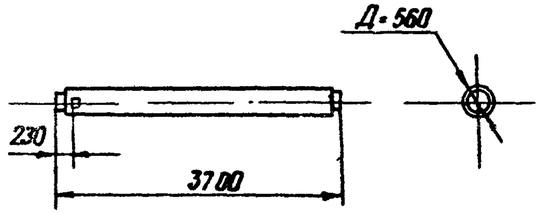

Шифр свайных звеньев	Ц-1 - 1/2	Ц-2 - 1/2	Ц-1 - 1/3	Ц-2 - 1/3	Ц-1 - 1/6	Ц-3 - 1/6
Длина в м	11,1	11,1	7,4	7,4	3,7	3,7
Диаметр в м	0,56	0,56	0,56	0,56	0,56	0,56
Объем бетона в м³	1,34	1,34	0,89	0,89	0,445	0,445
Расход стали в кг	427	566	320	412	200	154
Вес в т	3,8	3,9	2,5	2,6	1,32	1,26

Примечания:

1. На настоящем обзорном листе приведены данные о свайных заготовках и звеньях
2. Типы и марки свай в сборе (состоящих из звеньев, наголовников и наконечника) даны на двух последующих листах №№ 11,12

ТК 1976г	Обзорные листы	Серия 3.407-115	Выпуск 4 / Лист 10

7271ТМ-ЦУ-11

Михайлова, Калевская, Исполнил, Проверил, Нучмасов, Пленчик, Зав. КПОС, Гл. спец., Гл. инж. пр., Гл. арх. пр., Гл. инж. пр.

Энергосетьпроект Северо-Западное отделение г. Ленинград

https://jbi-tyumen.ru/

https://jbi-tyumen.ru/

7271тм-IV-12

Таблица цилиндрических свай (в сборе).

1	2	3	4	5	6	7
Типы свай в сборе без наголовника	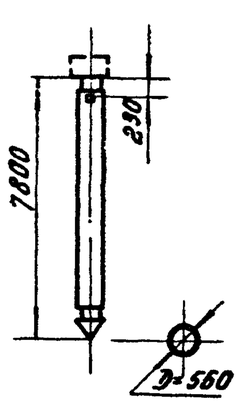	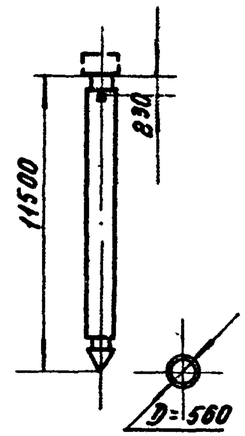	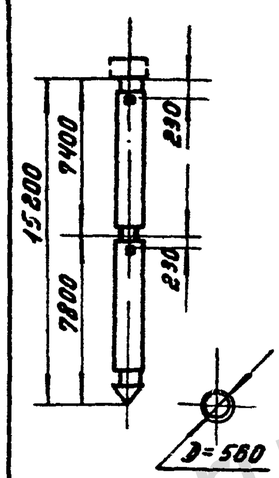	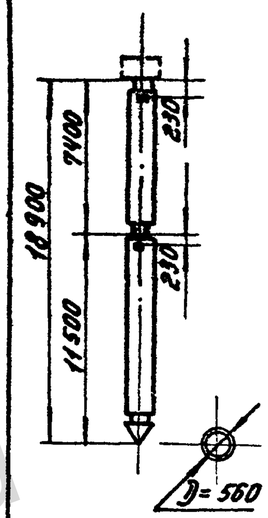	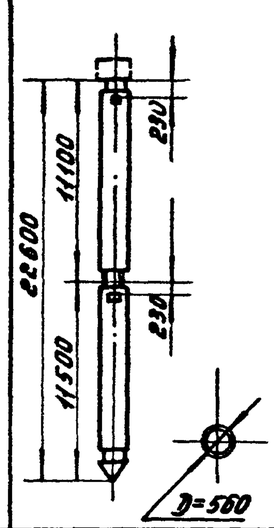	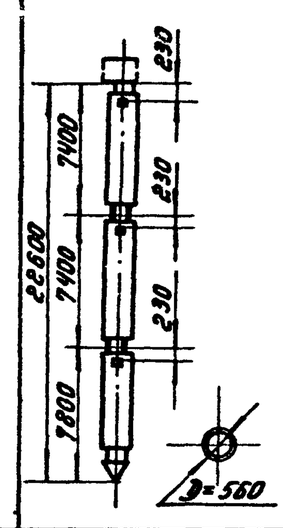
Типы наголовников и характеристики свай в сборе	Ц-1-1/3+К	Ц-2-1/3+К	Ц-1-1/2+К	Ц-2-1/2+К	Ц-1-1/3+1/3+К	Ц-2-1/3+1/3+К
Наголовник со штырем ф42 мм 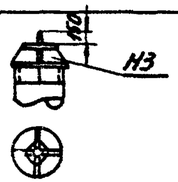 Марка сваи с наголовником	ЦС1	ЦС2	ЦС3	ЦС4	ЦС5	ЦС6
Объем бетона в $м^3$	0.89	0.89	1.34	1.34	1.78	1.78
Расход стали в кг	444	535	552	690	763	945
Наголовник с одним болтом ф56 мм 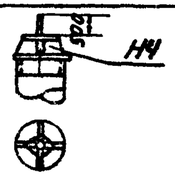 Марка сваи с наголовником	ЦС13	ЦС14	ЦС15	ЦС16	ЦС17	ЦС18
Объем бетона в $м^3$	0.89	0.89	1.34	1.34	1.78	1.78
Расход стали в кг	465	556	573	711	784	966

5	6	7	8	9	10	11	12
Ц-1-1/2+1/3+К	Ц-2-1/2+1/3+К	Ц-1-1/2+1/2+К	Ц-2-1/2+1/2+К	Ц-1-1/3+1/3+1/3+К	Ц-2-1/3+1/3+1/3+К
ЦС7	ЦС8	ЦС9	ЦС10	ЦС11	ЦС12
2.23	2.23	2.67	2.67	2.67	2.67
871	1100	979	1255	1080	1355
ЦС19	ЦС20	ЦС21	ЦС22	ЦС23	ЦС24
2.23	2.23	2.67	2.67	2.67	2.67
892	1121	1000	1276	1101	1376

Примечания:

1. На настоящем и последующем обзорных листах даны типы и марки свай в сборе.
2. Заводом поставляется комплект, в состав которого входят звено (или звенья свай), наконечник Н1 и наголовник.
3. Приварка наконечника и наголовника, а также сварка звеньев между собой производится на пикете в соответствии с листами КЖ-90, КЖ-91.
4. Шифр свайной заготовки, свайного звена, сваи в сборе состоит из комбинации написанных через тире трех четырех букв и цифр, которые обозначают: Ц - цилиндрические,
   1, 2 тип армирования.
   1/2, 1/3 длина элемента в долях заготовки
   К - наконечник.

ТК 1976г.

Обзорные листы

Серия 3.407-115 Выпуск 4 Лист 11

ЭНЕРГОСЕТЬПРОЕКТ Северо-Западное отделение г. Ленинград

ГИП	Курносов	
Гл. специал.	Штин	
Гл. инж. пр.	Соколов	
Руковод. гр.	Бодянова	
Исполнит.	Григорьев	

https://jbi-tyumen.ru/

https://jbi-tyumen.ru/

Таблица цилиндрических свай (в сборе)

1		2		3		4		5		6		7	
Наголовник для двух болтов ф 36 мм 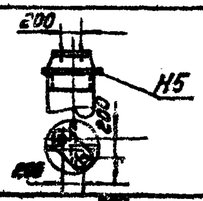	Марка сваи с наголовником	ЦС 25	ЦС 26	ЦС 27	ЦС 28	ЦС 29	ЦС 30	ЦС 31	ЦС 32	ЦС 33	ЦС 34	ЦС 35	ЦС 36
	Объем бетона в $м^3$	0.89	0.89	1.34	1.34	1.78	1.78	2.23	2.23	2.67	2.67	2.67	2.67
	Расход стали в кг	450	541	558	696	769	951	877	1106	985	1261	1086	1361
Наголовник для двух болтов ф 42 мм 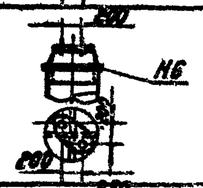	Марка сваи с наголовником	ЦС 37	ЦС 38	ЦС 39	ЦС 40	ЦС 41	ЦС 42	ЦС 43	ЦС 44	ЦС 45	ЦС 46	ЦС 47	ЦС 48
	Объем бетона в $м^3$	0.89	0.89	1.34	1.34	1.78	1.78	2.23	2.23	2.67	2.67	2.67	2.67
	Расход стали в кг	451	542	559	697	770	952	878	1107	986	1262	1087	1362
Наголовник для четырех болтов ф 36 мм с базой 250 мм 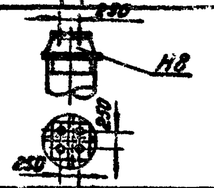	Марка сваи с наголовником	ЦС 49	ЦС 50	ЦС 51	ЦС 52	ЦС 53	ЦС 54	ЦС 55	ЦС 56	ЦС 57	ЦС 58	ЦС 59	ЦС 60
	Объем бетона в $м^3$	0.89	0.89	1.34	1.34	1.78	1.78	2.23	2.23	2.67	2.67	2.67	2.67
	Расход стали в кг	524	615	632	770	843	1025	951	1180	1059	1335	1160	1435
Наголовник для четырех болтов ф 42 мм с базой 250 мм 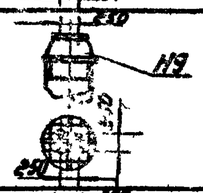	Марка сваи с наголовником	ЦС 61	ЦС 62	ЦС 63	ЦС 64	ЦС 65	ЦС 66	ЦС 67	ЦС 68	ЦС 69	ЦС 70	ЦС 71	ЦС 72
	Объем бетона в $м^3$	0.89	0.89	1.34	1.34	1.78	1.78	2.23	2.23	2.67	2.67	2.67	2.67
	Расход стали в кг	529	620	637	775	848	1030	956	1185	1064	1340	1165	1440
Наголовник для четырех болтов ф 48 мм с базой 350 мм 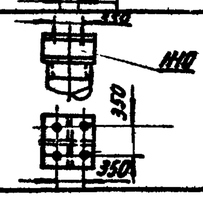	Марка сваи с наголовником	ЦС 73	ЦС 74	ЦС 75	ЦС 76	ЦС 77	ЦС 78	ЦС 79	ЦС 80	ЦС 81	ЦС 82	ЦС 83	ЦС 84
	Объем бетона в $м^3$	0.89	0.89	1.34	1.34	1.78	1.78	2.23	2.23	2.67	2.67	2.67	2.67
	Расход стали в кг	561	652	669	807	880	1062	988	1217	1096	1372	1197	1472
Наголовник-крышка и деталь Р37 для крепления оголовка 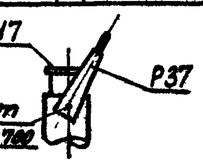	Марка сваи с наголовником	ЦС 85	ЦС 86	ЦС 87	ЦС 88	ЦС 89	ЦС 90	ЦС 91	ЦС 92	ЦС 93	ЦС 94	ЦС 95	ЦС 95
	Объем бетона в $м^3$	0.89	0.89	1.34	1.34	1.78	1.78	2.23	2.23	2.67	2.67	2.67	0.67
	Расход стали в кг	443	534	551	689	762	944	870	1099	978	1254	1079	1354

1. Настоящий обзорный лист является продолжением предыдущего листа № 11
2. Деталь Р 37 и болт М42×700 выполняются по чертежу КЖ-37 выпуска 5.

Гл. специалист Курносов; Гл. инж. пр. Штин; Рук. гр. Сахалов; Исполнит. Бородулина; Инж. Григорьев

Энергосельэлектропроект Северо-Западное отделение г. Ленинград

7271тм-IV-13

ТК 1976г.

Обзорные листы

Серия 3.407-115 Выпуск 4 Лист 12

https://jbi-tyumen.ru/

https://jbi-tyumen.ru/

С25-1-6-0

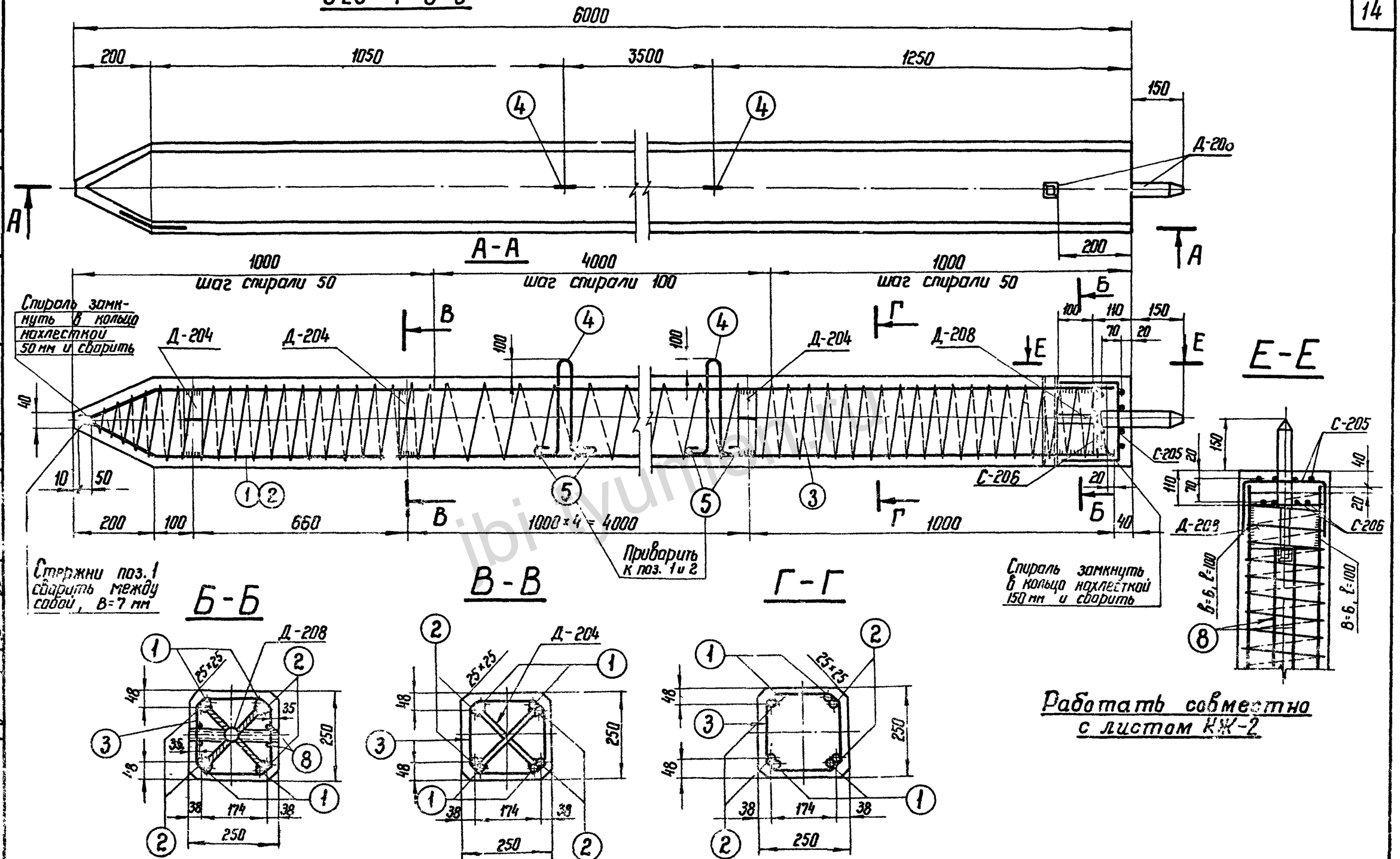

ЭНЕРГОСЕТЬПРОЕКТ Северо-Западное отделение г. Ленинград	Зав. лабор.	Шаповалов	
	Гл. специал.	Гитин	
	Гл. инж. пр.	Сокольский	
	Рук. гр.	Стебланко	
	Нач. отд.	Иванова	
	Нач. сект.		
	Инж.		

7271-ТМ-14

ТК 1976г.	Свая С 25-1-6-0	Серия 3.407-115 Выпуск 4 Лист КЖ-1

https://jbi-tyumen.ru/

https://jbi-tyumen.ru/

Спецификация арматуры на 1 элемент

Наименов. элемента	Эскиз	NN поз.	Диаметр мм	Длина позиции мм	Кол-во „n" шт	Общ. длина „ℓ" м	Всего на эл-т: Сечение	Σℓn м	Вес кг
С 25-1-6-0	5760; 170; 50; 100; 140	1	14AIII	5980	4	23,9	ф14AIII	46,9	57
							ф4BI	67	7
	5760	2	14AIII	5760	4	23,0	ф16AI	3,1	5
	Шаг спирали см. чертеж	3	4BI			67	ф6AI	6,0	1
							ф8AIII	1,5	1
	180 R50; 250; 100; 100	4	16AI	1080	2	2,2	Итого:		71
	230	5	16AI	230	4	0,9			
	Сетка С-206 (см чертеж) (1шт)	6	6AI	220	8	1,8			
	Сетка С-205 (см чертеж) (1шт)	7	6AI	520	8	4,2			
	10; 350	8	8AIII	740	2	1,5			

Выборка стали на элемент

15

Наименов. элемента	Арматура: Класс A-III ф14	Класс A-III ф8	Класс B-I 14	Класс A-I Вст3сп ф16	Класс A-I ВСт3 ф6	Закладные детали: Класс A-I ВСт3 ф42	Марка ВСт3 L36x4	-δ=6			Общий вес кг
С 25-1-6-0	57	1	7	5	1	4	1	8			84

Расход материалов на элемент

Наименование элемента	Бетон: Марка	Кол-во м³	Сталь кг: Арматура: Класс A-III	Класс B-I	Класс A-I: ВСт3сп	ВСт3	Закладные детали: Класс A-I ВСт3	Марка ВСт3			Содержание арматуры кг/м³	Вес элемента т
С25-1-6-0	300	0,37	58	7	5	1	4	9			193	0,9

Ведомость закладных деталей

Марка	Кол-во шт	Вес: 1шт	Всех	NN листов
Д-208	1	7	7	КЖ-82
Д-204	6	1	6	КЖ-81
Итого:			13	

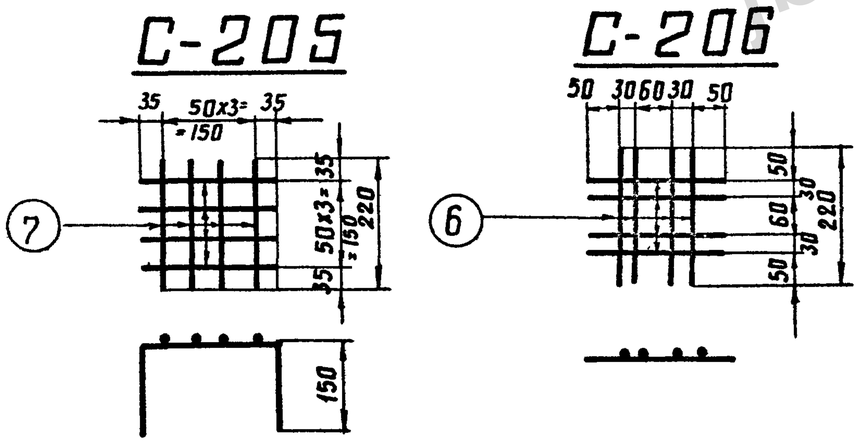

Примечания:

1. Общие примечания см. листы 4÷5
2. Детали Д204 и Д-208 приварить к арматуре поз. 1 и 2.
3. Стержни поз. 1 и 2 после их приварки к деталям Д-204 и Д208 сварить между собой: по концам $\ell_ш$=100мм, и по длине с шагом 600÷700мм, $\ell_ш$ = 20мм, В=7мм.
4. Все швы h=4мм, кроме оговоренных.
5. Спираль поз. 3 привязать вязальной проволокой к продольной арматуре в каждом пересечении.

Работать совместно с листом КЖ-1

Гл специал	Штин	
Гл инж пр	Соколов	
Руковод гр	Бодьянова	

Северо-Западное отделение г. Ленинград

ТК	Свая С 25-1-6-0	Серия 3.407-115
1976г.	Спецификация и таблицы расхода материалов	Выпуск 4 / Лист КЖ-2

ibi-tyumen.ru

https://jbi-tyumen.ru/

https://jbi-tyumen.ru/

С25-2-6-0

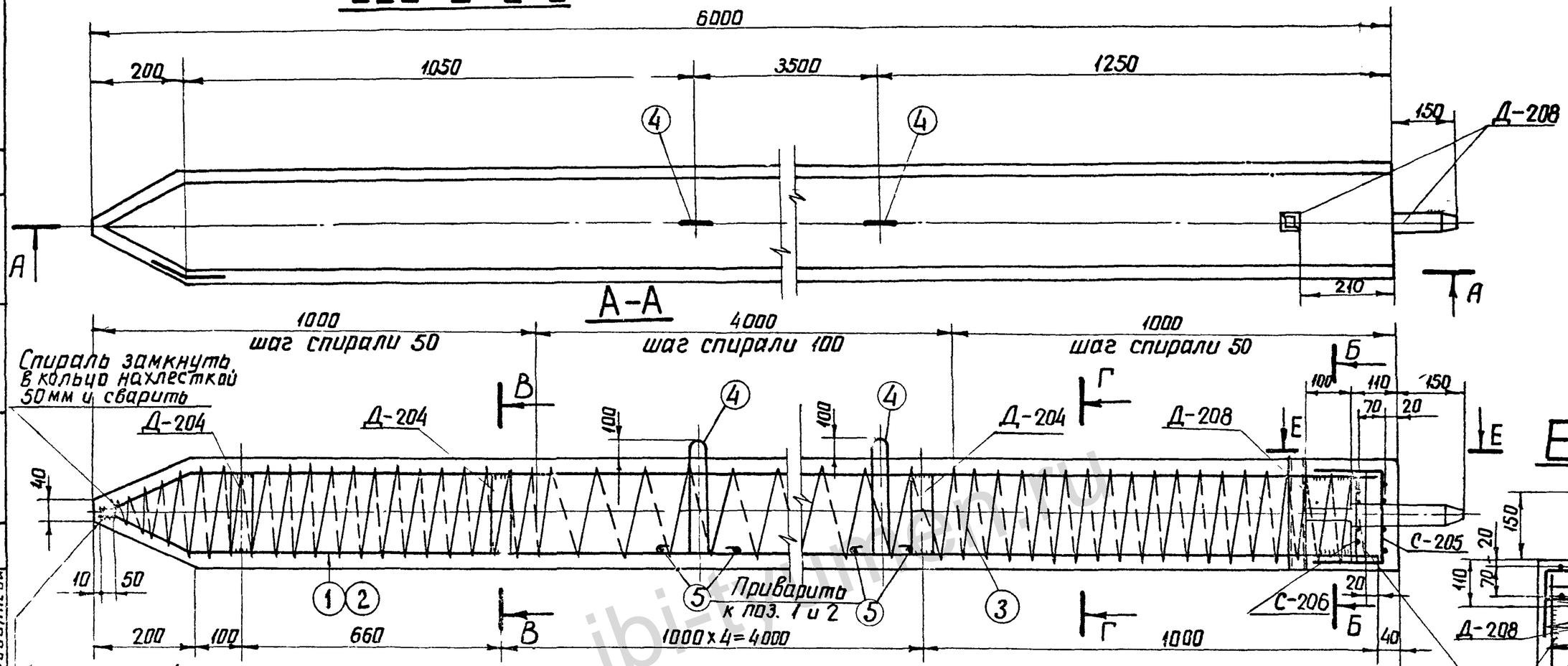

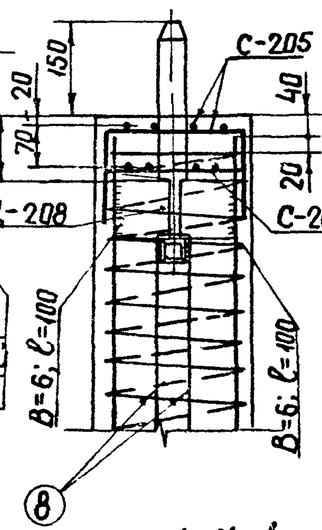

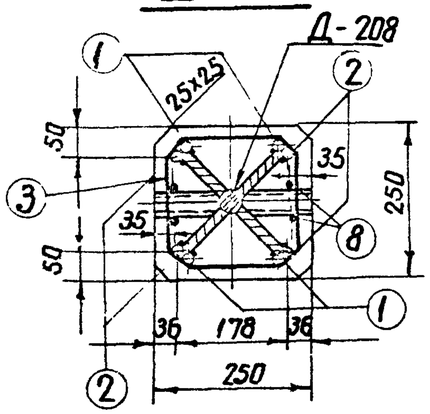

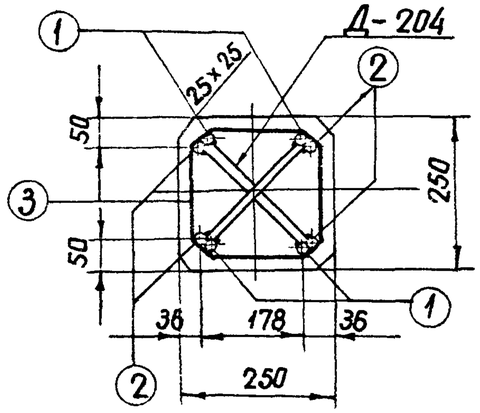

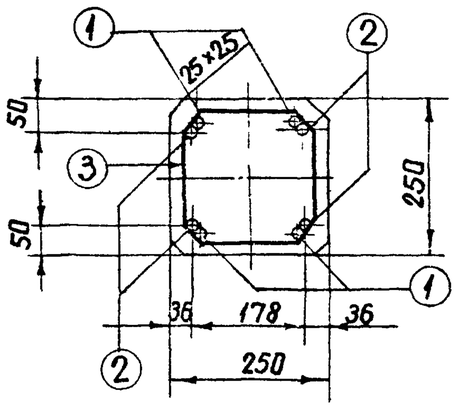

Работать совместно с листом КЖ-4

ТК 1976г	Свая С 25-2-6-0	Серия 3.407-115 Выпуск 4	Лист КЖ-3

Северо-Западное отделение г Ленинград

Гл. специал. Гл. инж. пр. Руковод. гр. Штин Соколов Сабьянова Камневская Копелевская

72/71 ТМ-IV-16

https://jbi-tyumen.ru/

https://jbi-tyumen.ru/

7271 тм-IV-17

Спецификация арматуры на 1 элемент

Наименов. элемента	Эскиз	№№ поз.	Диаметр мм	Длина позиции мм	Кол-во „п" шт	Общая длина „ℓ" м	Всего на эл-т: Сечение	Σℓ·n м	Вес кг
С 25-2-6-0	5760; 170; 50; 100; 140	1	20AIII	5980	4	23,9	Ф20AIII	46,9	116
							Ф4BI	71	7
	5760	2	20AIII	5760	4	23,0	Ф16AI	3,1	5
	шаг спирали см. чертеж	3	4BI	—	—	71	Ф6AI	6,0	1
							Ф8AIII	1,5	1
	100; R50; 250; 100; 100	4	16AI	1080	2	2,2	Итого:		130
	230	5	16AI	230	4	0,9			
	Сетка С-206 (1шт). (см чертеж)	6	6AI	220	8	1,8			
	Сетка С-205 (1шт). (см чертеж)	7	6AI	520	8	4,2			
	40; 350	8	8AIII	740	2	1,5			

Выборка стали на элемент

17

Наименов. элемента	Арматура: Класс A-III Ф20	Ф8	Класс B-I Ф4	Класс A-I ВСт3сп Ф16	ВСт3 Ф6	Закладные детали: Класс A-I ВСт3 Ф42	Марка ВСт3 L36×4	−6=6			Общий вес кг
С25-2-6-0	116	1	7	5	1	4	1	8			143

Расход материалов на элемент

Наименование элемента	Бетон: Марка	Кол-во м³	Сталь кг, Арматура: Класс A-III	Класс B-I	Класс A-I ВСт3сп	ВСт3	Закладные детали: Класс A-I ВСт3	Марка ВСт3			Содержание арматуры кг/м³	Вес элемента т
С25-2-6-0	300	0,37	117	7	5	1	4	9			351	1,0

Ведомость закладных деталей

Марка	Кол-во шт	Вес в кг: 1шт	Всех	№№ листов
Д-208	1	7	7	КЖ-82
Д-204	6	1	6	КЖ-81
Итого:			13	

Работать совместно с листом КЖ-3

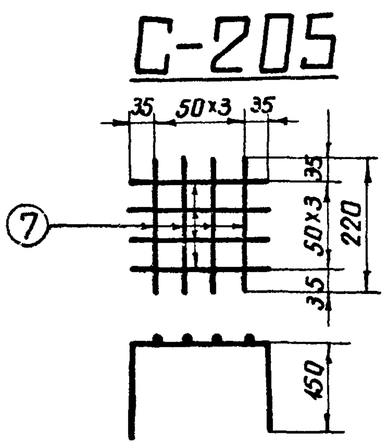

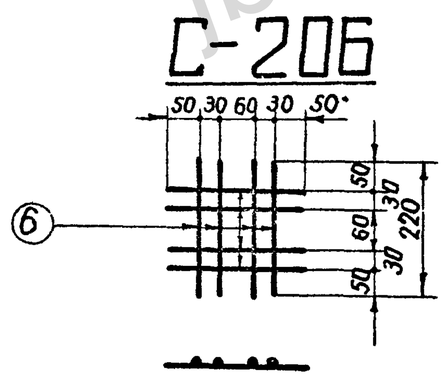

Примечания:

1. Общие примечания см. листы 4-5
2. Детали Д-204 и Д-208 приварить к арматуре поз. 1 и 2.
3. Стержни поз. 1 и 2 после их приварки к деталям Д-204 и Д-208 сварить между собой по концам $\ell_ш$=100мм, и по длине с шагом 600-700 мм, $\ell_ш$ = 20мм, B= 10мм
4. Все швы h = 4мм, кроме оговоренных.
5. Спираль поз. 3 привязать вязальной проволокой к продольной арматуре в каждом пересечении.

ТК 1976г	Свая С 25-2-6-0. Спецификация и таблицы расхода материалов	Серия 3.407-115 Выпуск 4	Лист КЖ-4

Энергосетьпроект Северо-Западное отделение г. Ленинград

Гл. инж. проекта Курносов; Гл. специалист Штин; Гл. инж. пр. Соколов; Руков. гр. Бодьянова; Нач. отдела Шульгина; Нач. мастерской Иванова; Гл. инженер проекта Колесникова; Проверил Кольф; Ст. инженер Камышова

ibi-tyumen.ru

https://jbi-tyumen.ru/

https://jbi-tyumen.ru/

С 25-1-6-1

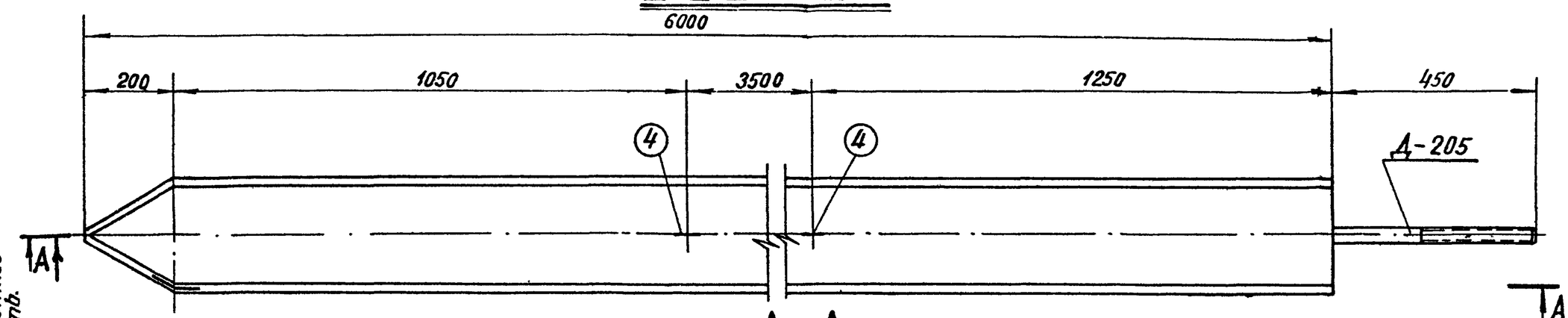

А-А

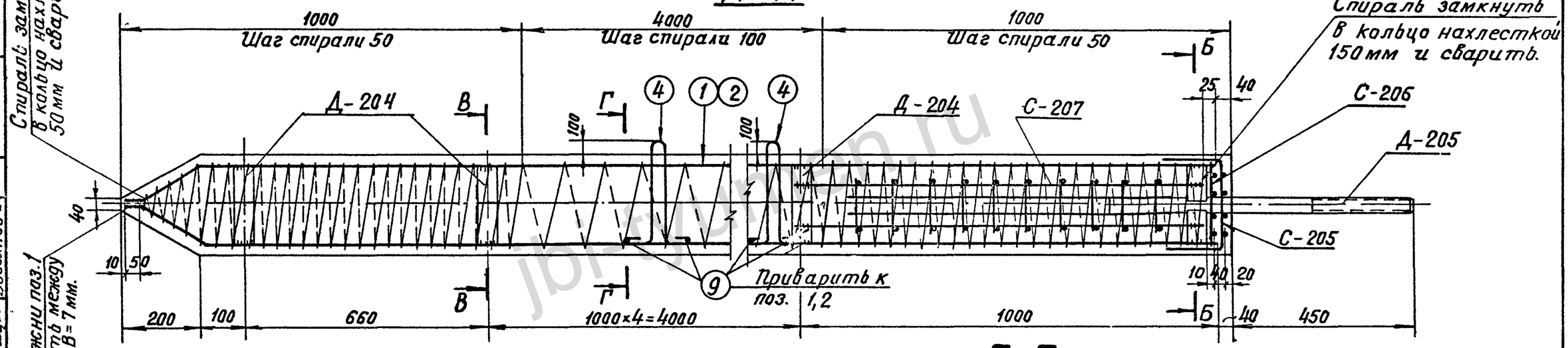

Г-Г

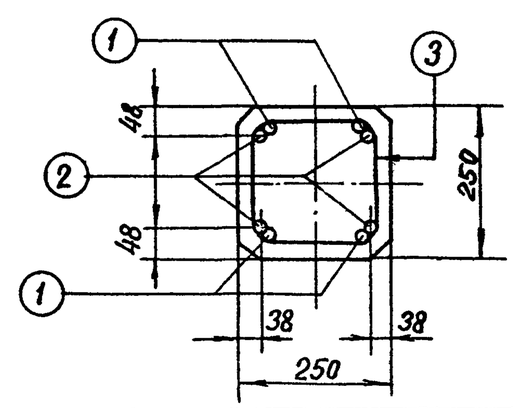

Работать совместно с листом КЖ-6

Б-Б

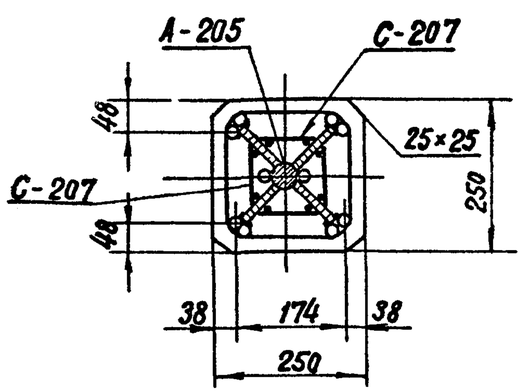

В-В

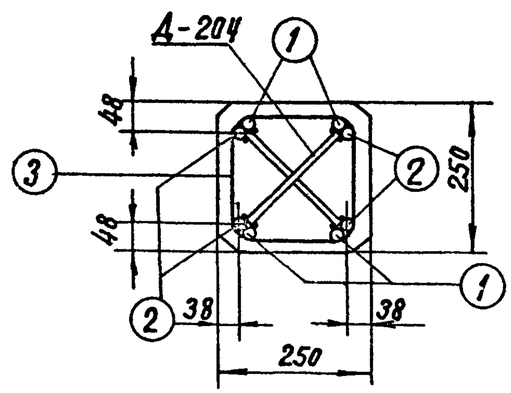

ТК 1976г.	Свая С 25-1-6-1	Серия 3.407-115 Выпуск 4 Лист КЖ-5

Зав. НИКЭС		Курносов	
Гл специал.		Штин	
Гл инж. пр.		Соколов	
Рук. в. гр.		Бобылева	
Ст. техник		Михайлова	
Проверил		Иванова	

7271тм-IV-18

ЭНЕРГОСЕТЬПРОЕКТ Северо-Западное отделение г. Ленинград

https://jbi-tyumen.ru/

https://jbi-tyumen.ru/

Спецификация арматуры на 1 элемент

Наименов. элемента	Эскиз	NN поз.	Диаметр мм	Длина позиц. мм	Кол-во „n" шт	Общ длина „ м	Всего на эл-т: Сечение	Σℓn	Вес кг
С 25-1-6-1	5760; 170, 50, 400, 140	1	14А III	5980	4	23,9	ф14АIII	46.9	57
							ф4 В I	67	7
	5760	2	14А III	5760	4	23 1	ф16А I	31	5
	Шаг спирали см чертеж	3	4В I	66700		67	ф8А III	12 8	5
							ф6А I	6.0	1
	180, R50, 250, 100, 100	4	16А I	1080	2	2.2	Итого:		75
	Сетка С-207 (4 шт) (см. чертеж)	5	8А III	1000	8	8.0			
		6	8А III	120	40	4.8			
	Сетка С-206 (1шт) (см. чертеж)	7	6А I	220	8	1,8			
	Сетка С-205 (1шт) (см. чертеж)	8	6А I	520	8	4 2			
	230	9	16А I	230	4	0.9			

Выборка стали на элемент.

Наименование эл-та	Арматура: Класс А-III ф14	Класс А-III ф8	Класс В-I ф4	Кл А-I ВСт3сп ф16	Класс А-I марка ВСт3 ф6	Закладные детали: Класс А-III ф20	Марка ВСт3 -δ-6	Анкерные болты: Марка ВСт3 Болт М42	Гайка М42	Шайба -δ=20	Общий вес кг
С25-1-6-1	57	5	7	5	1	4	7	8	1	3	98

Расход материалов на элемент

Наименование элемента	Бетон: Марка	Кол-во $м^3$	Сталь кг: Арматура: Класс А-III	Класс В-I	Класс А-I ВСт3сп	Класс А-I ВСт3	Заклад дет: Класс А-III	Марка ВСт3	Анк болты: Марка ВСт3		Содержание арматуры $кг/м^3$	Вес элемента т
С 25-1-6-1	300	0.37	62	7	5	1	4	7	12		203	1.0

Примечания:

1. Общие примечания см листы 4÷5
2. Детали Д-204 и Д-205 приварить к арматуре поз. 1 и 2.
3. Стержни поз. 1 и 2 после их приварки к деталям Д-204 и Д-205 сварить между собой: по концам $ℓ_ш$=100 мм. и по длине с шагом 600÷700 мм $ℓ_ш$ – 20 мм, в=7мм
4. Все швы h=4мм, кроме оговоренных.
5. Спираль поз.3 привязать вязальной проволокой к продольной арматуре в каждом пересечении.

Ведомость закладных деталей

Марка	Кол. шт	Вес в кг: 1шт	Всех	NN листов
Д-205	1	17	17	КЖ-81
Д-204	6	1	6	КЖ-81
Итого			23	

Работать совместно с листом КЖ-5

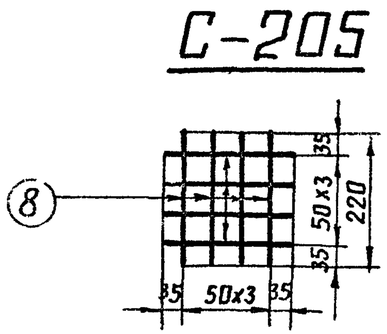

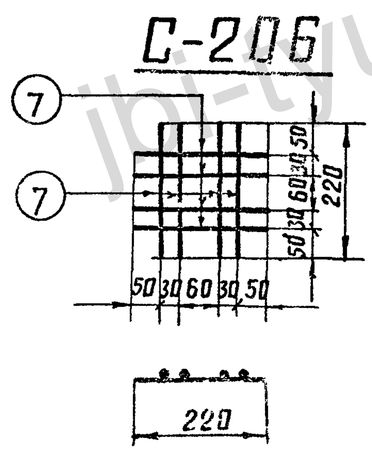

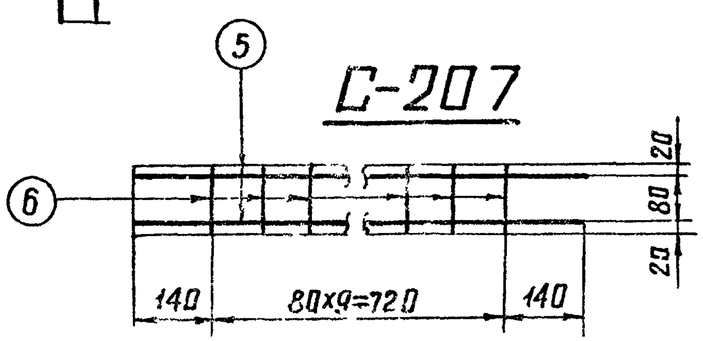

ТК 1976г	Свая С 25-1-6-1 Спецификация и таблицы расхода материалов	Серия 3.407-115 Выпуск 4 Лист КЖ-6

Энергосетьпроект Северо-Западное отделение г Ленинград

Гл инж пр Гл специалист Рук гр Карасов Михайлова Иванова Ст техник Проверил

https://jbi-tyumen.ru/

https://jbi-tyumen.ru/

С25-2-6-1

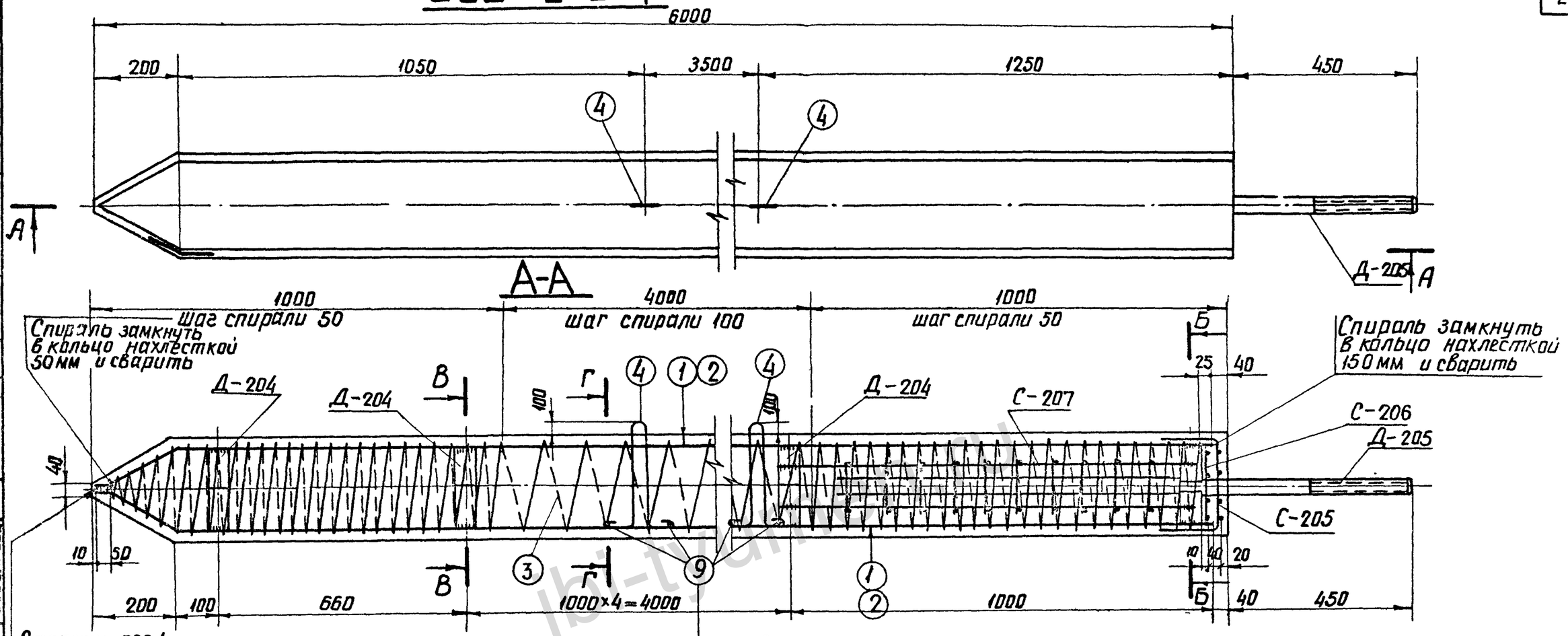

Б-Б

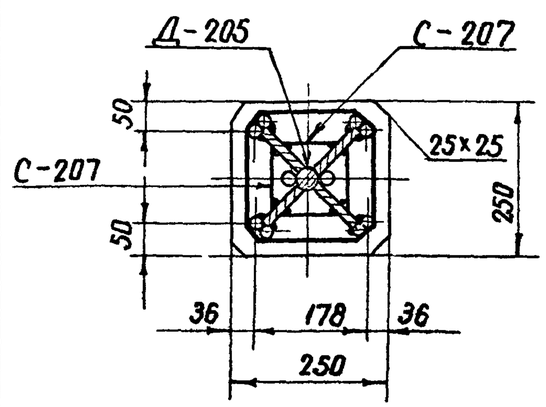

В-В

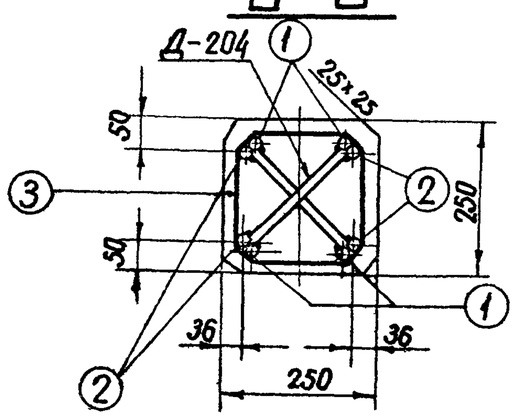

Г-Г

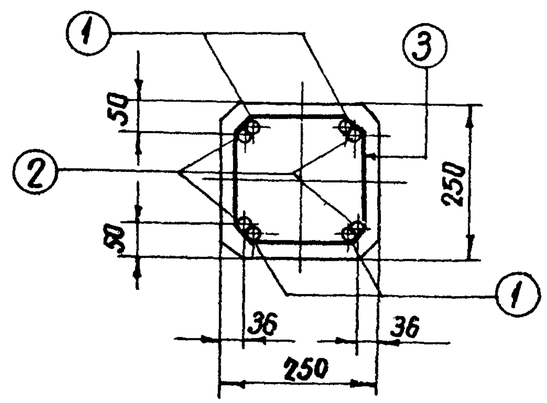

Работать совместно с листом КЖ-8

ТК 1976г	Свая С25-2-6-1	Серия 3.407-115 Выпуск 4	Лист КЖ-7

Энергосетьпроект Северо-Западное отделение г. Ленинград			
Гл. спец.		Гл. инженер проекта	Шитин
Гл. инж. пр.		Ст. инженер проекта	Соколов
Руковод. гр.		Главный инженер проекта	Бадьянова
7271 тм-IV-20			

https://jbi-tyumen.ru/

https://jbi-tyumen.ru/

7271тм-IV-21

Спецификация арматуры на 1 элемент

Наименов. элемента	Эскиз	NN поз.	Диаметр мм	Длина позиции мм	Кол-во „п" шт	Общая длина „ℓ" м	Всего на элемент: Сечение	Σℓп	Вес кг
С25-2-6-1	5760; 170; 50; 140; 100	1	20А III	5980	4	23,9	ф20А III	46,9	116
							ф4В I	71	7
	5760	2	20А III	5760	4	23,0	ф16А I	3,1	5
	шаг спирали см чертеж	3	4В I		—	71	ф8А III	12,8	5
							ф6А I	6,0	1
	180; 250; R50; 100; 100	4	16А I	1080	2	2,2	Итого:		134
	Сетка С-207 (4шт)	5	8А III	1000	8	8,0			
	(см. чертеж)	6	8А III	120	4	4,8			
	Сетка С-206 (1 шт) (см чертеж)	7	6А I	220	8	1,8			
	сетка С-205 (1шт) (см. чертеж)	8	6А I	520	8	4,2			
	230	9	16А I	230	4	0,9			

Выборка стали на элемент

21

Наименование элемента	Арматура: Класс А-III ф20	ф8	Класс В-I ф4	Кл А-I ВСт3сп ф16	Класс А-I марка ВСт3 ф6	Закладные детали: Класс А-III ф20	Марка ВСт3 -δ=6	Анкерные болты: Марка В Ст3: Болт М42	Гайка М42	Шайба -δ=20	Общий вес кг
С25-2-6-1	116	5	7	5	1	4	7	8	1	3	157

Расход материалов на элемент

Наименование элемента	Бетон: Марка	Кол-во м³	Сталь кг: Арматура: Класс А-III	Класс В-I	Класс А-I ВСт3сп	ВСт-3	Закладн дет. Класс А-III	Марка ВСт3	Анк. болты Марка В Ст3		Содержание арматуры кг/м³	Вес элемента т
С25-2-6-1	300	0.37	121	7	5	1	4	7	12		363	1.0

Примечания:

1. Общие примечания см. листы 4-5
2. Детали Д-204 и Д-205 приварить к арматуре поз. 1 и 2.
3. Стержни поз. 1 и 2 после их приварки к деталям Д-204 и Д-205 сварить между собой. по концам ℓш=100мм и по длине с шагом 600-700 мм ℓш=20 мм. В=10 мм.
4. Все швы h=4 мм, кроме оговоренных.
5. Спираль поз.3 привязать вязальной проволокой к продольной арматуре в каждом пересечении.

Ведомость закладных деталей

Марка	Кол. шт	Вес в кг: 1шт	Всех	NN листов
Д-205	1	17	17	КЖ-81
Д-204	6	1	6	КЖ-81
Итого:			23	

Работать совместно с листом КЖ-7

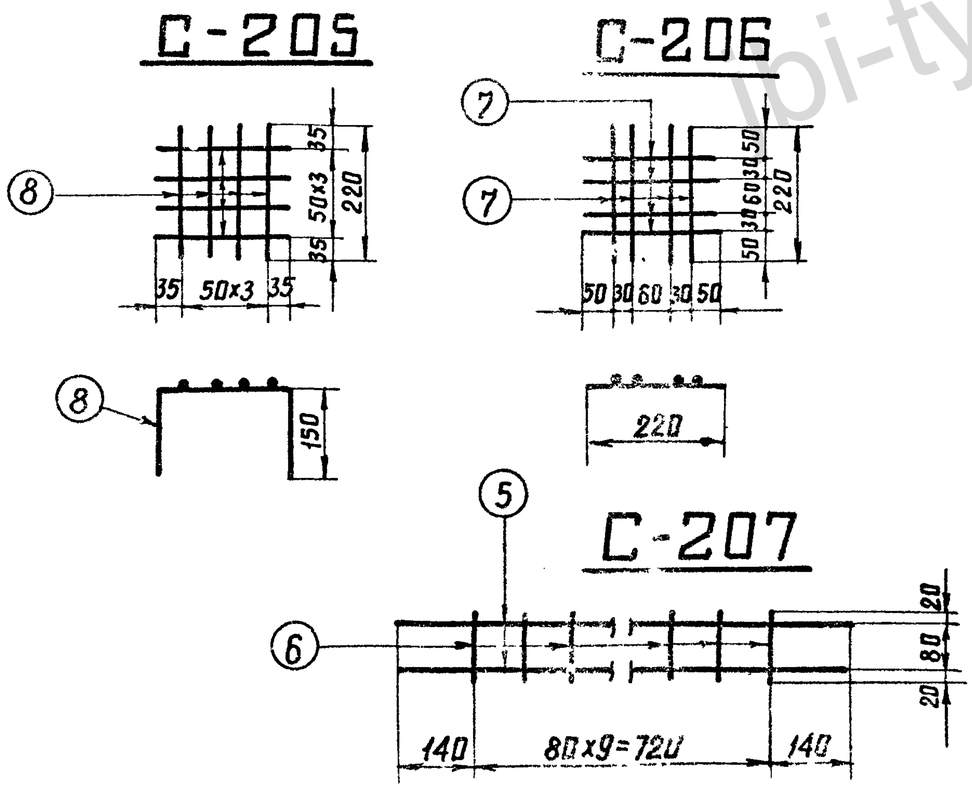

Энергосетьпроект Северо-Западное отделение г Ленинград	Зав. НИЛСС Гл спец Гл инж пр Рукавов	Ст техник Проверил	Курносов Штин Соколов Бодьянова
Гл спец Гл инж пр	Рукавов	Михайлова Иванова	

ТК 1976г	Свая С25-2-6-1. Спецификация и таблицы расхода материалов	Серия 3.407-115 Выпуск 1 Лист КЖ-8

https://jbi-tyumen.ru/

https://jbi-tyumen.ru/

С25-1-6-Н

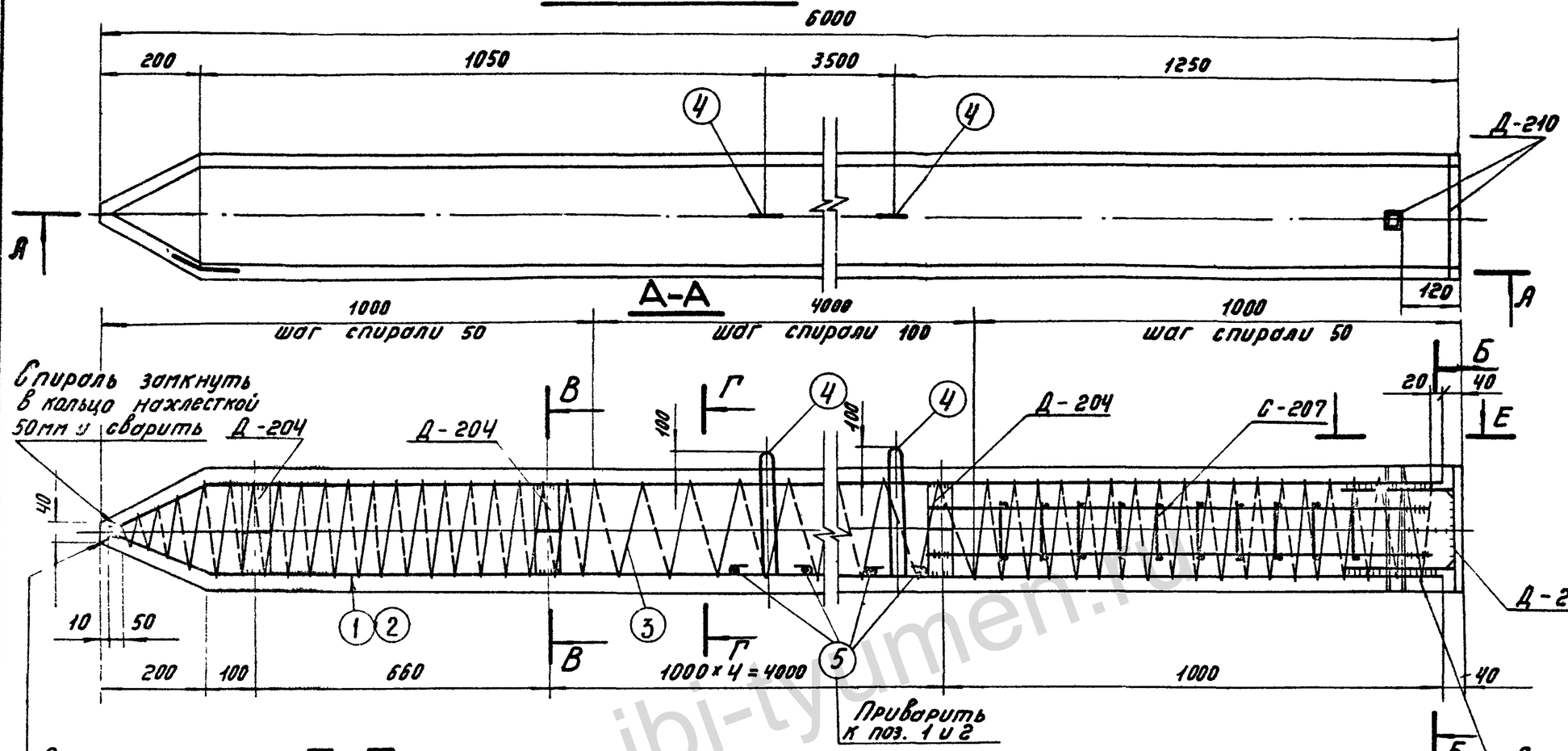

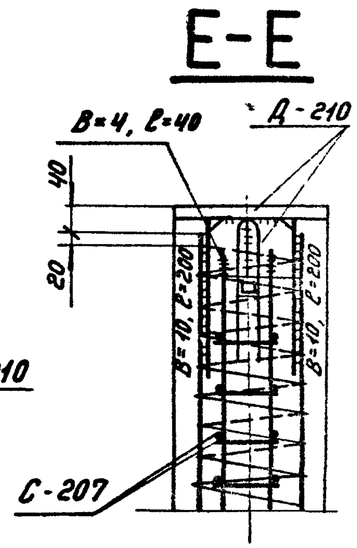

Стержни поз. 1 сварить между собой, в=7мм

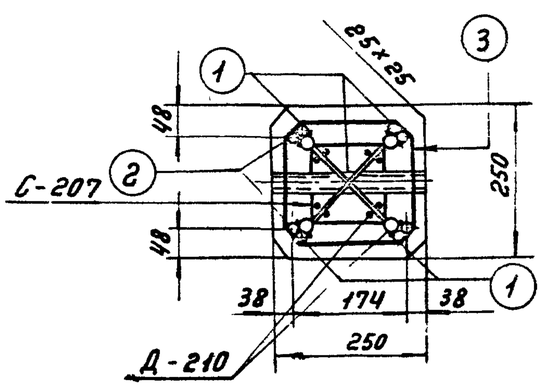

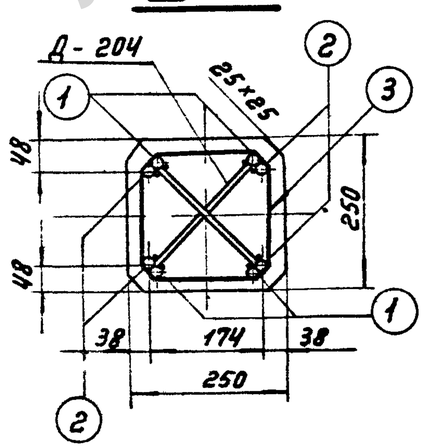

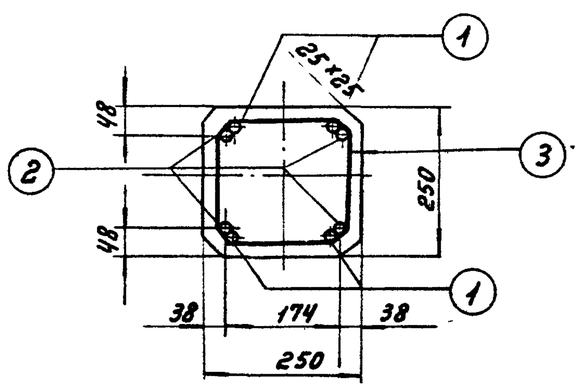

Работать совместно с листом КЖ-10

ТК 1976г.	Свая С25-1-6-Н	Серия 3.407-115	
		Выпуск 4	Лист КЖ-9

7271тм-IV-22

Нач.пр. Иванова
Согласовано
Инженер Проверил
Курносов Штин Соколов Бобьянова
Согласовано
Зав.НИЛ КЭС Гл специал Гл инж пр Руковод.гр

Энергосетьпроект Северо-Западное отделение г. Ленинград

jbi-tyumen.ru

https://jbi-tyumen.ru/

https://jbi-tyumen.ru/

Спецификация арматуры на 1 элемент

Наименов. элемента	Эскиз	№№ поз.	Диаметр мм	Длина позиции мм	Кол-во „П" шт.	Общая длина „ℓ" м	Всего на элемент: Сечение	Σℓп м	Вес кг
С25-1-6-Н	5760; 170; 50; 100; 140	1	14 А III	5980	4	23,9	ф14 А III	46,9	57
							ф4 В I	71	7
	5760	2	14 А III	5760	4	23,0	ф16 А I	3,1	5
	шаг спирали см. чертеж	3	4 В I	—	—	71	ф8 А III	12,8	5
							Итого:		74
	180; 250; R 50; 100; 100	4	16 А I	1080	2	2,2			
	230	5	16 А I	230	4	0,9			
	Сетка С-207 (4 шт). (см. чертеж)	6	8 А III	1000	8	8,0			
		7	8 А III	120	40	4,8			

Выборка стали на элемент.

23

Наименов. элемента	Арматуры: Класс А-III ф14	Класс А-III ф8	Класс В-I ф4	Класс А-I Марка ВСт3сп ф16		Закладные детали: Класс А-III ф20		Марка ВСт3 L 36×4	-δ=20	-δ=6	Общий вес кг
С25-1-6-Н	57	5	7	5		2	—	1	10	8	95

Расход материалов на элемент

Наимен. элемента	Бетон: Марка	Кол-во м³	Сталь кг: Арматура: Класс А-III	Класс В-I	Класс А-I: ВСт3сп	ВСт3	Закладные детали: Класс А-III	Марка ВСт3			Содержание арматуры кг/м³	Вес элемента т
С25-1-6-Н	300	0,37	62	7	5		2	19			200	0,95

Ведомость закладных деталей

Марка	Кол-во шт.	Вес в кг: 1 шт	Всех	№№ листов
Д-210	1	15	15	КЖ-83
Д-204	6	1	6	КЖ-81
Итого:			21	

Работать совместно с листом КЖ-9

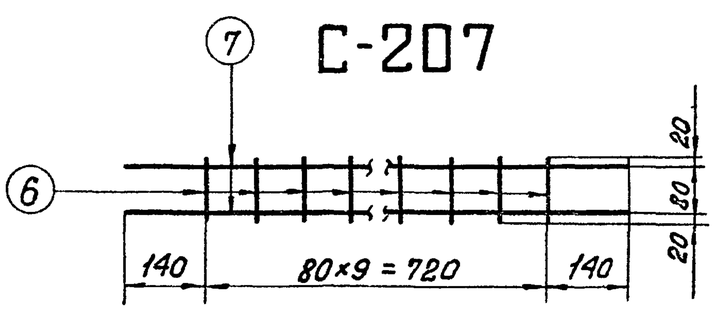

Примечания:

1. Общие примечания см. листы 4 ÷ 5
2. Детали Д-204 и Д-210 приварить к арматуре поз. 1 и 2.
3. Стержни поз. 1 и 2 после их приварки к деталям Д-204 и Д-210 сварить между собой: по концам $\ell_ш$ = 100 мм и по длине с шагом 600-700 мм. $\ell_ш$ = 20 мм, В = 7 мм.
4. Все швы h = 4 мм, кроме оговоренных
5. Спираль поз. 3 привязать вязальной проволокой к продольной арматуре в каждом пересечении.

ТК 1976	Свая С25-1-6-Н Спецификация и таблицы расхода материалов	Серия 3.407-115 Выпуск 4 Лист КЖ-10

Энергосетьпроект
Северо-Западное отделение
г. Ленинград

Зав. пилкэс	Курносов	
Гл. спец.	Штин	
Гл. инж. пр.	Соколов	
Руков. гр.	Бобьянова	

Сазонтова	Иванова	
Соколов		
Чертконстр.	Проверил	

7271 тм-IV-23

jbi-tyumen.ru

https://jbi-tyumen.ru/

https://jbi-tyumen.ru/

С25-2-6-Н

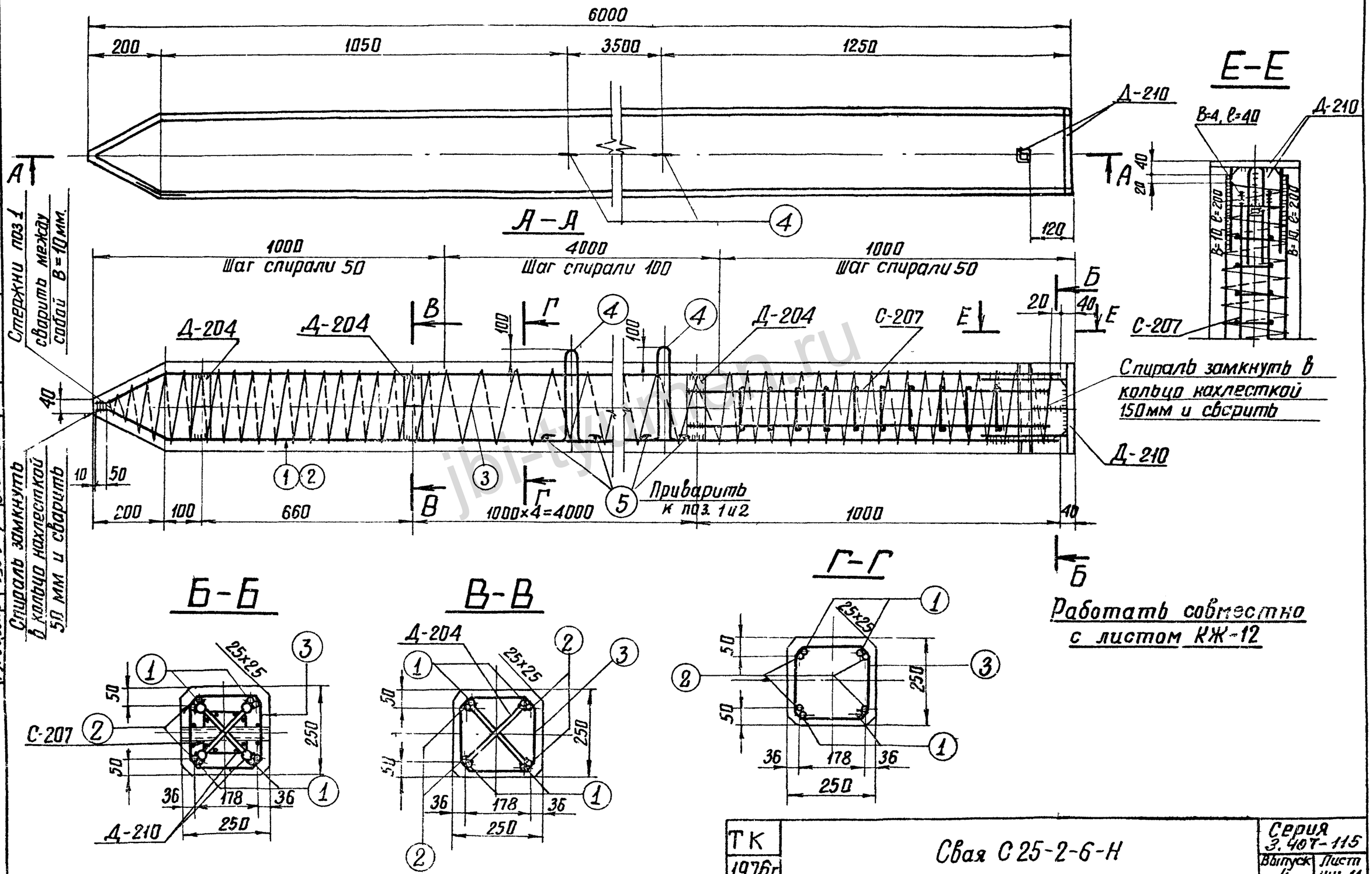

Энергосетьпроект Северо-Западное отделение г. Ленинград	Зав. Пилхэ	Курносов	
	Гл. специал.	Штик	
	Гл. инж. пр.	Соколов	
	Руковод. гр.	Бодьян-Бодьян	
	Исполнит.	Григорьев	
	Проверил	Иванова	
	Ст. инженер	Колесникова	

7271тм-IV-24

ТК 1976г	Свая С25-2-6-Н	Серия 3.407-115 Выпуск 4 Лист КЖ-11

https://jbi-tyumen.ru/

https://jbi-tyumen.ru/

7271тм-IV-25

Спецификация арматуры на 1 элемент

Наименов. элемента	Эскиз	NN поз.	Диаметр мм	Длина позиц. мм	Кол-во "n" шт	Общая длина "L" м	Всего на элем-т: Сечение	Σ Ch м	Вес кг
С 25-2-6-Н	5760; 170; 50; 100; 140	1	20А III	5980	4	23,9	Ф20А III	46,9	116
							Ф4ВI	71	7
	5760	2	20А III	5760	4	23,0	Ф16АI	3,1	5
	Шаг спирали см чертеж	3	4ВI			71	Ф8А III	12,8	5
							Итого:		133
	180; 250; R50; 100; 100	4	16АI	1080	2	2,2			
	230	5	16АI	230	4	0,9			
	Сетка С-207 (4 шт.) (см. чертеж)	6	8А III	1000	8	8,0			
		7	8А III	120	40	4,8			

Выборка стали на элемент

25

Наименов. эл-та	Арматура: Класс А-III ф20	Класс А-III ф8	Класс В-I ф4	Класс А-I Марка ВСт 3 сп ф16		Закладные детали: Класс А-III ф20	Класс А-III ф8	Марка ВСт 3 L36×4	-δ=20	-δ=6	Общий вес кг
С25-2-6-Н	116	5	7	5		2	–	1	10	8	154

Расход материалов на элемент

Наимен. эл-та	Бетон: Марка	К-во м³	Сталь кг: Арматура: Класс А-III	Класс В-I	Класс А-I ВСт3сп	ВСт3	Закладн. детали: Класс А-III	Марка ВСт3			Содержание арматуры кг/м³	Вес эл-та т
С25-2-6-Н	300	0,37	121	7	5		2	19			359	1,0

Ведомость закладных деталей

Марка	К-во шт	Вес в кг: 1 шт	Всех	NN листов
Д-210	1	15	15	КЖС-83
Д-204	6	1	6	КЖС-81
Итого:			21	

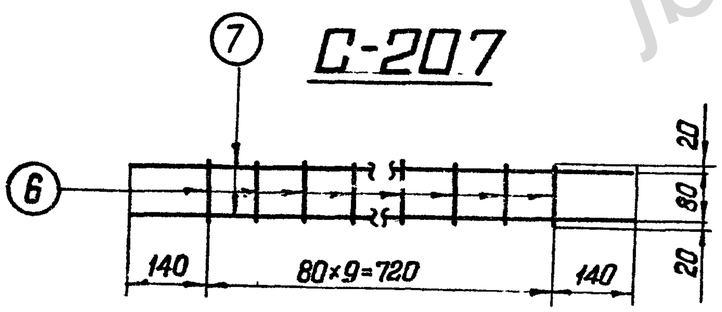

Примечания:

1. Общие примечания см. листы 4-5
2. Детали Д-204 и Д-210 приварить к арматуре поз. 1 и 2
3. Стержни поз. 1 и 2 после их приварки к деталям Д-204 и Д-210 сварить между собой: по концам $l_ш$ = 100 мм и по длине с шагом 600-700 мм. $l_ш$ = 20 мм, В = 10 мм.
4. Все швы h = 4 мм, кроме оговоренных.
5. Спираль, поз. 3 привязать вязальной проволокой к продольной арматуре в каждом пересечении.

Работать совместно с листом КЖ-11

ТК 1976г	Свая С 25-2-6-Н. Спецификация и таблицы расхода материалов	Серия 3.407-115 Выпуск 4	Лист КЖ-12

Энергосетьпроект Северо-Западное отделение г. Ленинград

Зав. НИЛ Гр. Григорьев; Гл. специал. Иванова; Гл. инж. пр. Малевская; Руковод. гр. Ивлев; Гл. инженер Калевская; Исполнит. Курносов; Проверил Штин; Ст. инженер Соколов; Бодьянова

jbi-tyumen.ru

https://jbi-tyumen.ru/

https://jbi-tyumen.ru/

С25-1-8-0

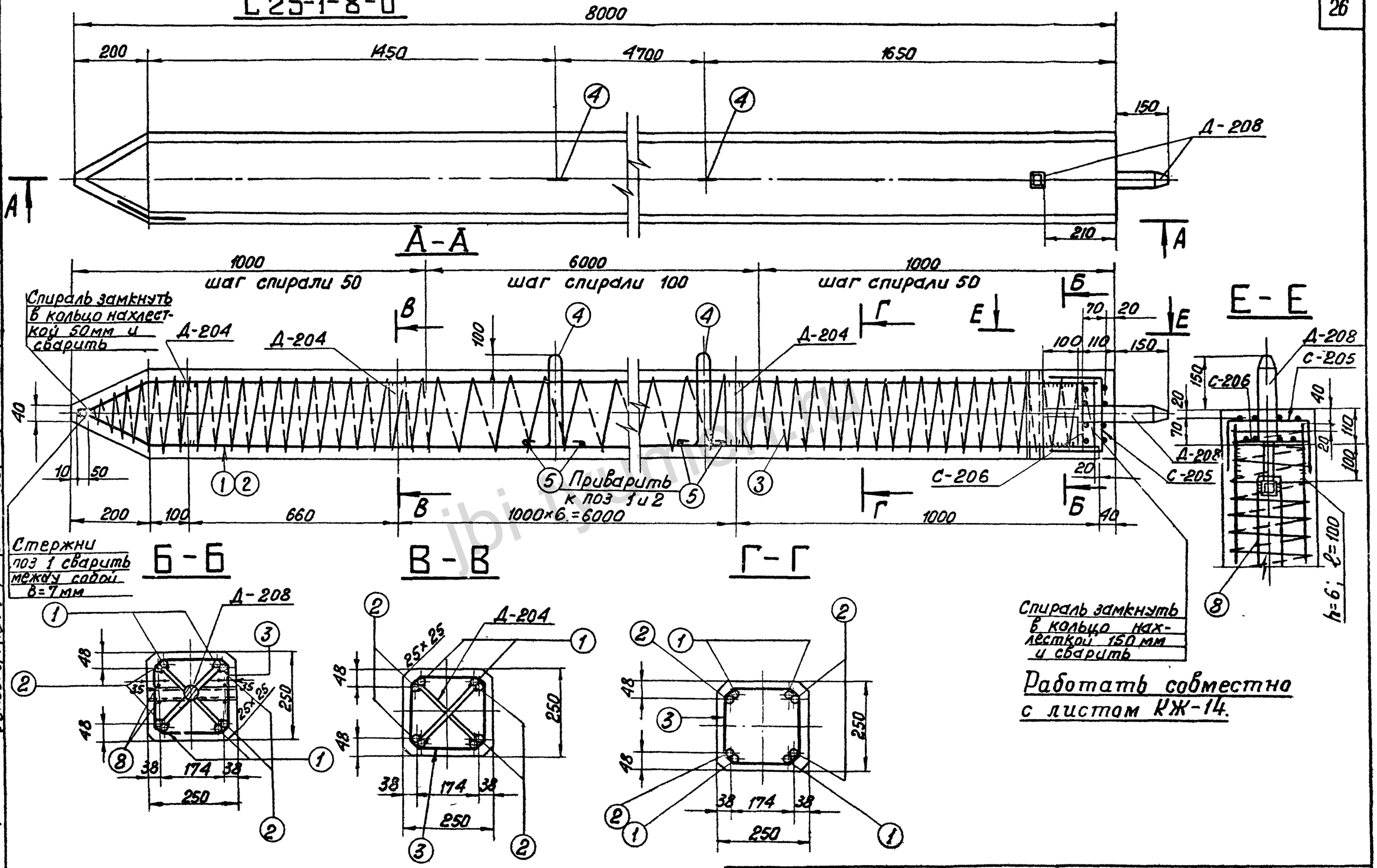

Работать совместно с листом КЖ-14.

Энергосетьпроект Северо-Западное отделение г. Ленинград	ТК 1976 г.	Свая С25-1-8-0	Серия 3.407-115 Выпуск 4 Лист КЖ-13

7271тм-IV-26

Адъян Иванова

Инженер Курносов; Проверил Шпин; Гл. специал. Соколов; Гл. инж. пр. Бодьянова; Руков. гр. Бугаенко; Зав. лабор. Сергеев

https://jbi-tyumen.ru/

https://jbi-tyumen.ru/

7271тм-IV-27

Спецификация арматуры на 1 элемент

Наименов. элемента	Эскиз	NN поз.	Диаметр мм	Длина позиции мм	Кол-во "п" шт	Общая длина "ℓ" м	Всего на элемент: Сечение	Σℓ-п м	Вес кг
С 25-1-8-0	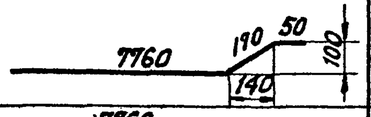	1	14AIII	7980	4	31,9	Ф14AIII	62,9	76
							Ф4BI	89	9
	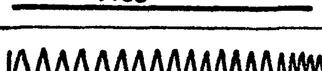	2	14AIII	7760	4	31,0	Ф16AI	3,1	5
	Шаг спирали см. черт.	3	4BI	—	—	89	Ф6AI	6,0	1
							Ф8AIII	1,5	1
	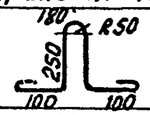	4	16AI	1080	2	2,2			
							Итого:		92
	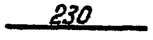	5	16AI	230	4	0,9			
	сетка С-206 (см. чертеж) (1шт)	6	6AI	220	8	1,8			
	сетка С-205 (см. чертеж) (1шт)	7	6AI	520	8	4,2			
	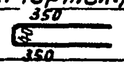	8	8AIII	740	2	1,5			

Выборка стали на элемент

27

Наименов. элемента	Арматура: Класс A-III Ф14	Ф8	Класс B-I Ф4	Класс A-I Ф16 (Вст3сп)	Ф6 (Вст3)	Закладные детали: Класс A-I Вст3 Ф42	Марка Вст3 L 36×4	-δ=6			Общий вес кг
С 25-1-8-0	76	1	9	5	1	4	1	10			107

Расход материалов на элемент

Наименование элемента	Бетон: Марка	кол-во м³	Сталь кг: Арматура: Класс A-III	Класс B-I	Класс A-I Вст3сп	Вст3	Закладные детали: Класс A-I Вст3	Марка Вст3			Содержание арматуры кг/м³	Вес элемента т
С 25-1-8-0	300	0,49	77	9	5	1	4	11			187	1,2

Ведомость закладных деталей

Марка	Кол-во шт	Вес кг: 1шт.	Всех	NN листов
Д-204	8	1	8	КЖ-81
Д-208	1	7	7	КЖ-82
Итого:			15	

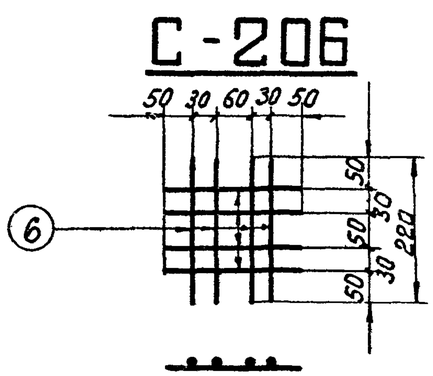

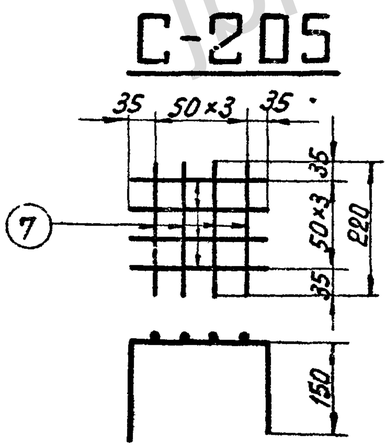

Примечания:

1. Общие примечания см. листы 4-5
2. Детали Д-204 и Д-208 приварить к арматуре поз. 1 и 2.
3. Стержни поз. 1 и 2 после их приварки к деталям Д-204 и Д-208 сварить между собой: по концам $\ell_ш$ = 100 мм, и по длине с шагом 600÷700 мм $\ell_ш$ = 20 мм. В = 7 мм.
4. Все швы h = 4 мм, кроме оговоренных.
5. Спираль поз. 3 привязать вязальной проволокой к продольной арматуре в каждом пересечении.

Работать совместно с листом КЖ-13

Зав. пилкэс	Курносов		
Гл. спец.	Шитин		
Гл. инж. пр.	Соколов		
Руков. гр.	Бодьянова		
Составил	Иванова		
Проверил			

Энергосетьпроект
Северо-западное отделение
г. Ленинград

ТК 1976г	Свая С 25-1-8-0 Спецификация и таблицы расхода материалов	Серия 3.407-115 Выпуск 4	Лист КЖ-14

https://jbi-tyumen.ru/

https://jbi-tyumen.ru/

С25-2-8-0

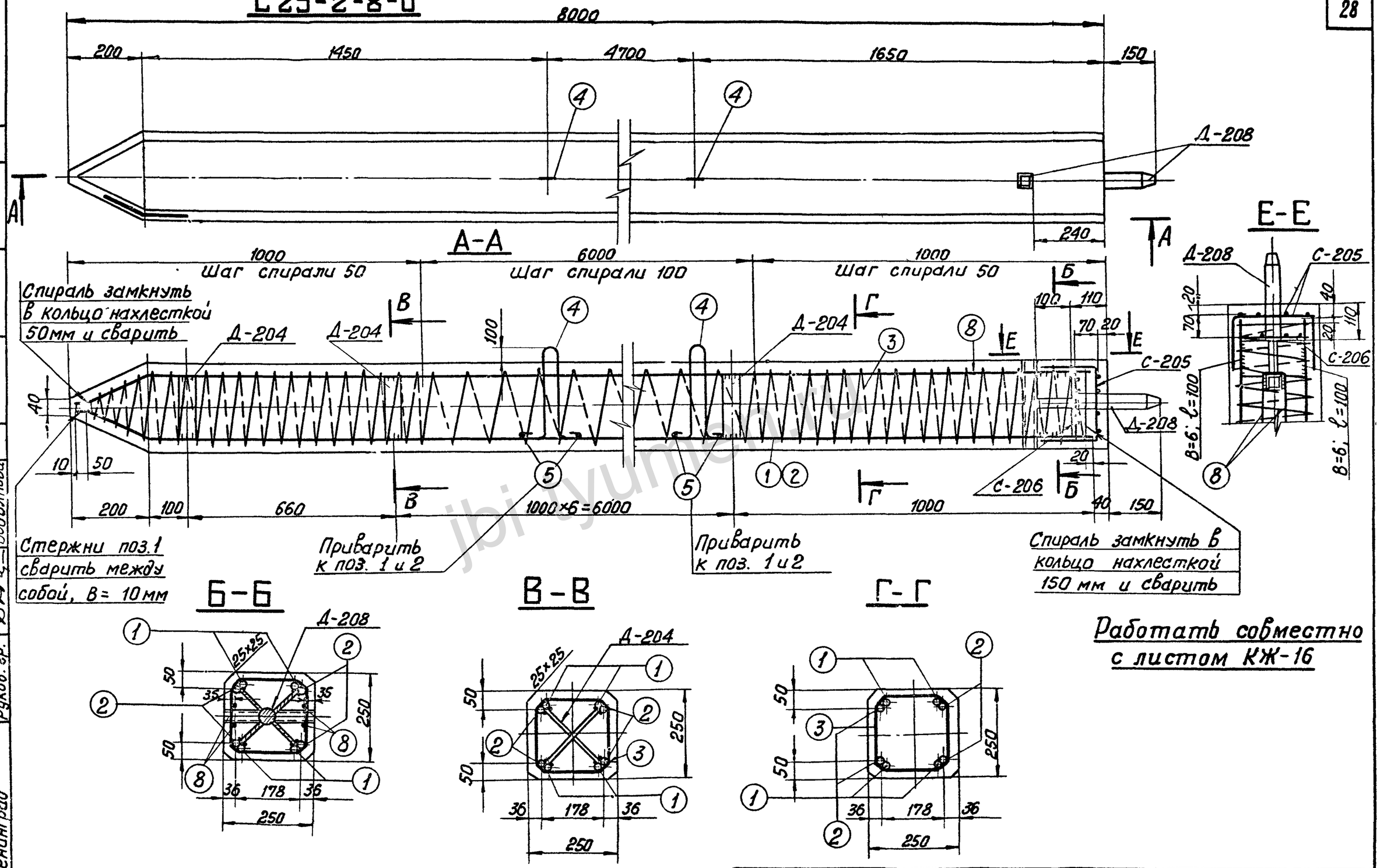

Работать совместно с листом КЖ-16

Заб.НИПКЭС	Курносов		
Гл специал.	Штин		
Гл.инж пр	Соколов		
Руков. гр.	Бодьянова		
Инженер	Проверил	Ивонова	
Чертил			
Аобьян			

7271тм-IV-28

Энергосетьпроект
Северо-Западное отделение
г. Ленинград

ТК	Свая С25-2-8-0	Серия 3.407-115
1976 г.		Выпуск 4 / Лист КЖ-15

https://jbi-tyumen.ru/

https://jbi-tyumen.ru/

7271тм-IV-29

Спецификация арматуры на 1 элемент

Наименов. элемента	Эскиз	NN поз.	Диаметр мм	Длина позиции мм	Кол-во „n" шт.	Общая длина „ℓ" м	Всего на элемент: Сечение	Σℓ·n м	Вес кг
С 25-2-8-0	7760; 170; 50; 100; 140	1	20AIII	7980	4	31,9	Ф20AIII	62,9	155
							Ф4BI	89	9
	7760	2	20AIII	7760	4	31,0	Ф16AI	31	5
	шаг спирали см чертеж	3	4BI	—	—	89	Ф6AI	6,0	1
							Ф8AIII	1,5	1
	180; R50; 250; 100; 100	4	16AI	1080	2	2,2	Итого:		171
	230	5	16AI	230	4	0,9			
	сетка С-206 (1шт) (см чертеж)	6	6AI	220	8	1,8			
	сетка С-205 (1шт) (см. чертеж)	7	6AI	520	8	4,2			
	40; 350	8	8AIII	740	2	1,5			

Выборка стали на элемент

29

Наименов. элемента	Арматура: Класс A-III		Класс BI	Класс A-I ВСт3сп	Класс A-I ВСт3	Закладные детали: Класс A-I ВСт3	Марка ВСт3				Общий вес кг
	Ф20	Ф8	Ф4	Ф16	Ф6	Ф42	-δ=6	136×4			
С25-2-8-0	155	1	9	5	1	4	10	1			186

Расход материалов на элемент

Наименование элемента	Бетон: Марка	кол-во м³	Сталь кг: Арматура: Класс A-III	Класс B-I	Класс A-I ВСт3сп	ВСт3	Закладные детали: Класс A-I ВСт3	Марка ВСт3			Содержание арматуры кг/м³	Вес элемента т
С 25-2-8-0	300	0,49	156	9	5	1	4	11			380	1,2

Ведомость закладных деталей

Марка	Кол-во шт.	Вес в кг: 1шт.	Всех	NN листов
Д-208	1	7	7	КЖ-82
Д-204	8	1	8	КЖ-81
Итого:			15	

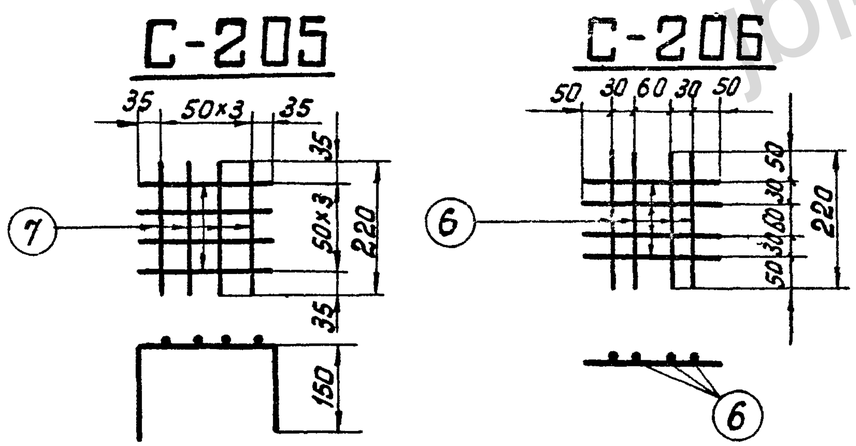

Примечания:

1. Общие примечания см листы 4-5.
2. Детали Д-204 и Д-208 приварить к арматуре поз. 1 и 2.
3. Стержни поз. 1 и 2 после их приварки к деталям Д-204 и Д-208 сварить между собой: по концам $\ell_ш$ = 100 мм и по длине с шагом 600-700 мм $\ell_ш$ = 20 мм, $B_ш$ = 10 мм
4. Все швы h=4 мм, кроме оговоренных.
5. Спираль поз.3 привязать вязальной проволокой к продольной арматуре в каждом пересечении.

Работать совместно с листом КЖ-15

Зав. пилкэс	Сазонтова	Черт. констр.	Сазонтова
Гл. специал.	Иванова	Проверил	Вдовин
Гл. инж. пр.	Курносов		
Руков. гр.	Шпин		
	Соколов		
	Бодьянова		

Энергосетьпроект Северо-Западное отделение г. Ленинград

ТК	Свая С 25-2-8-0	Серия 3.407-115	
1976г.	Спецификация и таблицы расхода материалов	Выпуск 4	Лист КЖ-16

https://jbi-tyumen.ru/

https://jbi-tyumen.ru/

С25-1-8-1

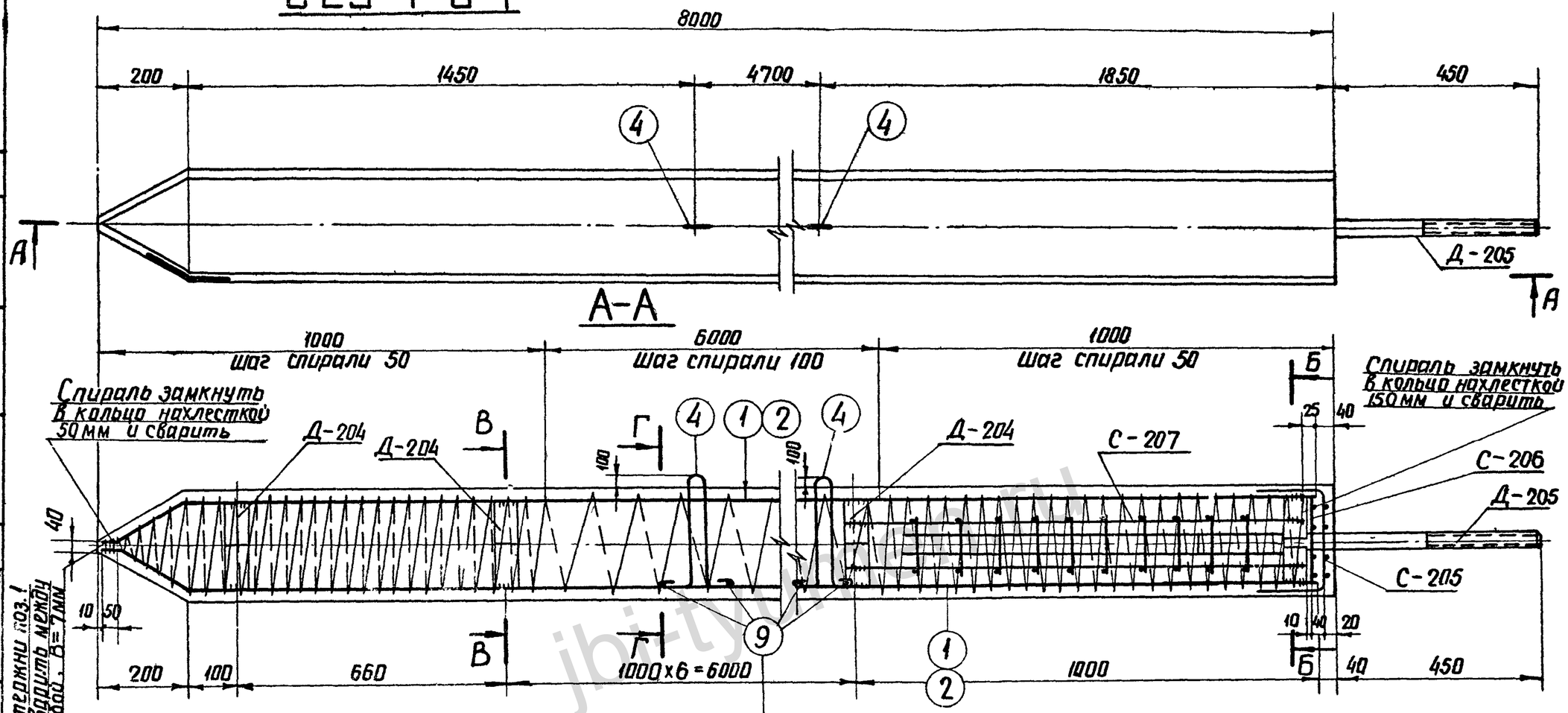

Б-Б

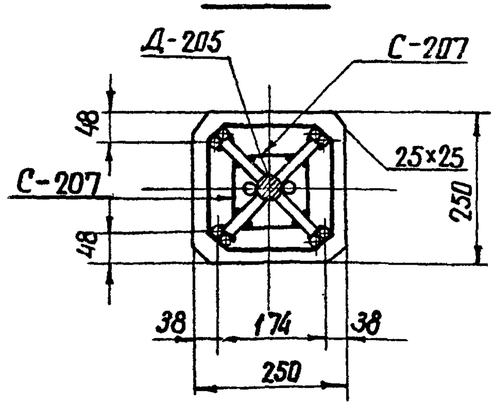

В-В

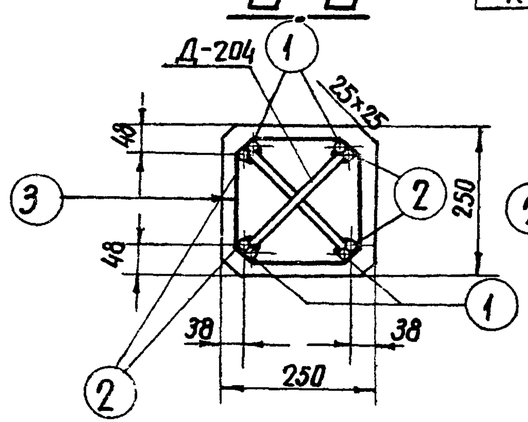

Г-Г

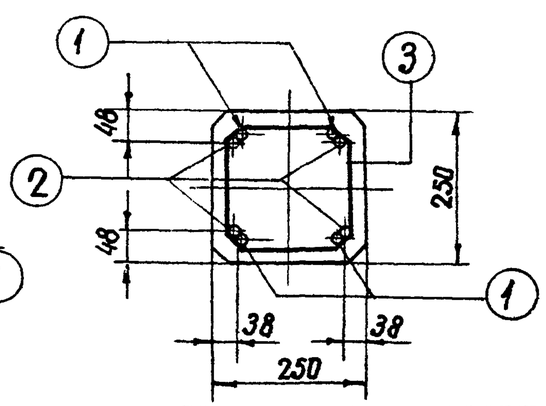

Работать совместно с листом КЖ-18

Энергосетьпроект Северо-Западное отделение г. Ленинград	7271тм-IV-30		
Зав. пилот.	Адьян		
Гл. специал.	Иванова		
Гл. инж. пр.	Инженер	Проверил	
Гл. инж. пр.	Курносов	Шитин	Соколов
Руковод. гр.	Адьянова		

ТК 1976г.	Свая С25-1-8-1	Серия 3.407-115 Выпуск 4	Лист КЖ-17

https://jbi-tyumen.ru/

https://jbi-tyumen.ru/

7271тм-IV-31

Спецификация арматуры на 1 элемент

Наименован. элемента	Эскиз	№№ поз.	Диаметр мм	Длина позиц. мм	Кол-во „n" шт	Общая длина „ℓ" м	Всего на элемент: Сечение	Σℓn	Вес кг
С 25-1-8-1	7760; 170; 50; 100; 140	1	14AIII	7980	4	31,9	ф14AIII	62,9	76
							ф 4BI	90	9
	7760	2	14AIII	7760	4	31,0	ф16AI	3,1	5
	Шаг спирали см. чертеж	3	4BI	89600		90	ф 8AIII	12,8	5
							ф 6AI	6,0	1
	250; R 50; 100; 100	4	16AI	1080	2	2,2	Итого		96
	Сетка С-207 (4шт) (см. чертеж)	5	8AIII	1000	8	8,0			
		6	8AIII	120	40	4,8			
	Сетка С-206 (1шт) (см чертеж)	7	6AI	220	8	1,8			
	Сетка С-205 (1шт) (см чертеж)	8	6AI	520	8	4,2			
	230	9	16AI	230	4	0,9			

Выборка стали на элемент

31

Наименование элемента	Арматура: Класс AIII ф14	Класс AIII ф8	Класс BI ф4	Кл AI BCr3сп ф16	Класс AI Марка BCr3	ф6	Закладные детали: Класс AIII ф20	Марка BCm3 -δ=6	Анкерные болты: Марка BCm3: Болт M42	Гайка M42	Шайба -δ=20	Общий вес кг
С 25-1-8-1	76	5	9	5		1	4	9	8	1	3	121

Расход материалов на элемент

Наименование элемента	Бетон: Марка	Кол-во м³	Сталь кг: Арматура: Класс AIII	Класс BI	Класс AI: BCr3сп	BCr3	Закладн дет: Класс AIII	Марка BCm3	Анк болты: Марка BCm3		Содержание арматуры кг/м³	Вес элемента т
С 25-1-8-1	300	0,49	81	9	5	1	4	9	12		196	1,2

Ведомость закладных деталей

Марка	Кол-во шт.	Вес в кг: 1шт	Всех	№№ листов
Д-205	1	17	17	КЖ-81
Д-204	8	1	8	КЖ-81
Итого:			25	

Примечания:

1. Общие примечания см. листы 4-5.
2. Детали Д-204 и Д-205 приварить к арматуре поз. 1 и 2.
3. Стержни поз. 1 и 2 после их приварки к деталям Д-204 и Д-205 сварить между собой: по концам ℓш=100 мм и по длине с шагом 600-700 мм, ℓш=20 мм, В=7 мм.
4. Все швы h=4 мм, кроме оговоренных.
5. Спираль поз. 3 привязать вязальной проволокой к продольной арматуре в каждом пересечении.

Работать совместно с листом КЖ-17

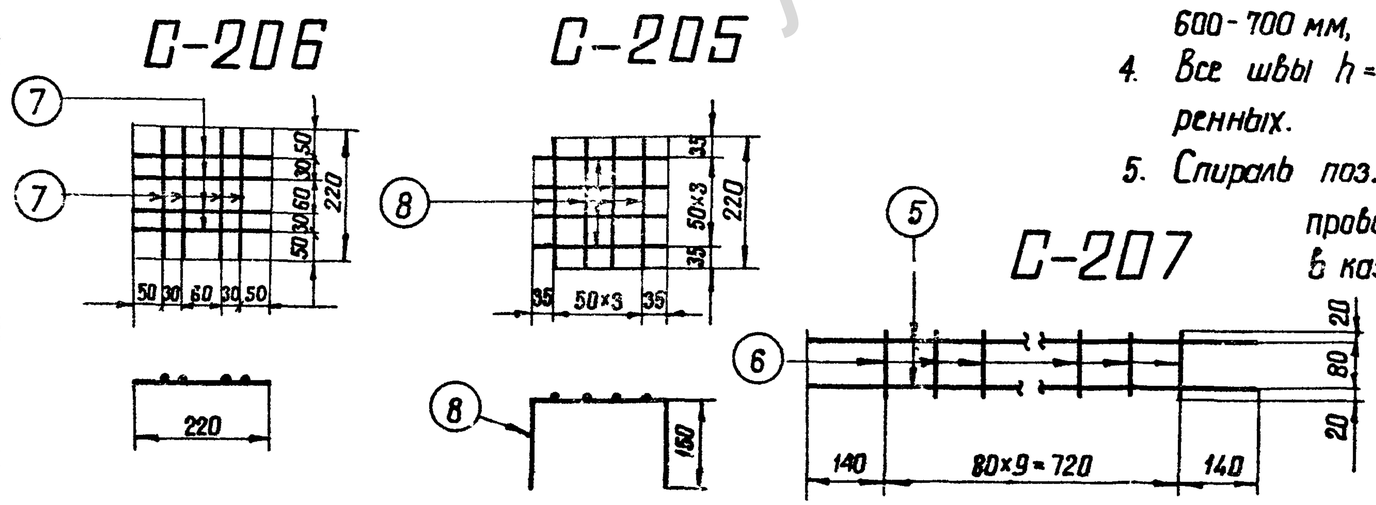

ТК	Свая С25-1-8-1	Серия 3.407-115	
1976г.	Спецификация и таблицы расхода материалов	Выпуск 4	Лист КЖ-18

Энергосетьпроект Северо-Западное отделение г. Ленинград

Зав. ниакз Курносов; Гл специал. Штин; Гл инж. пр. Соколов; Рук группы Бадьянова; Ст. техник Прусарин; Гл. инж. Иванова; Гл. инж. Михайлова

https://jbi-tyumen.ru/

https://jbi-tyumen.ru/

С 25-2-8-1

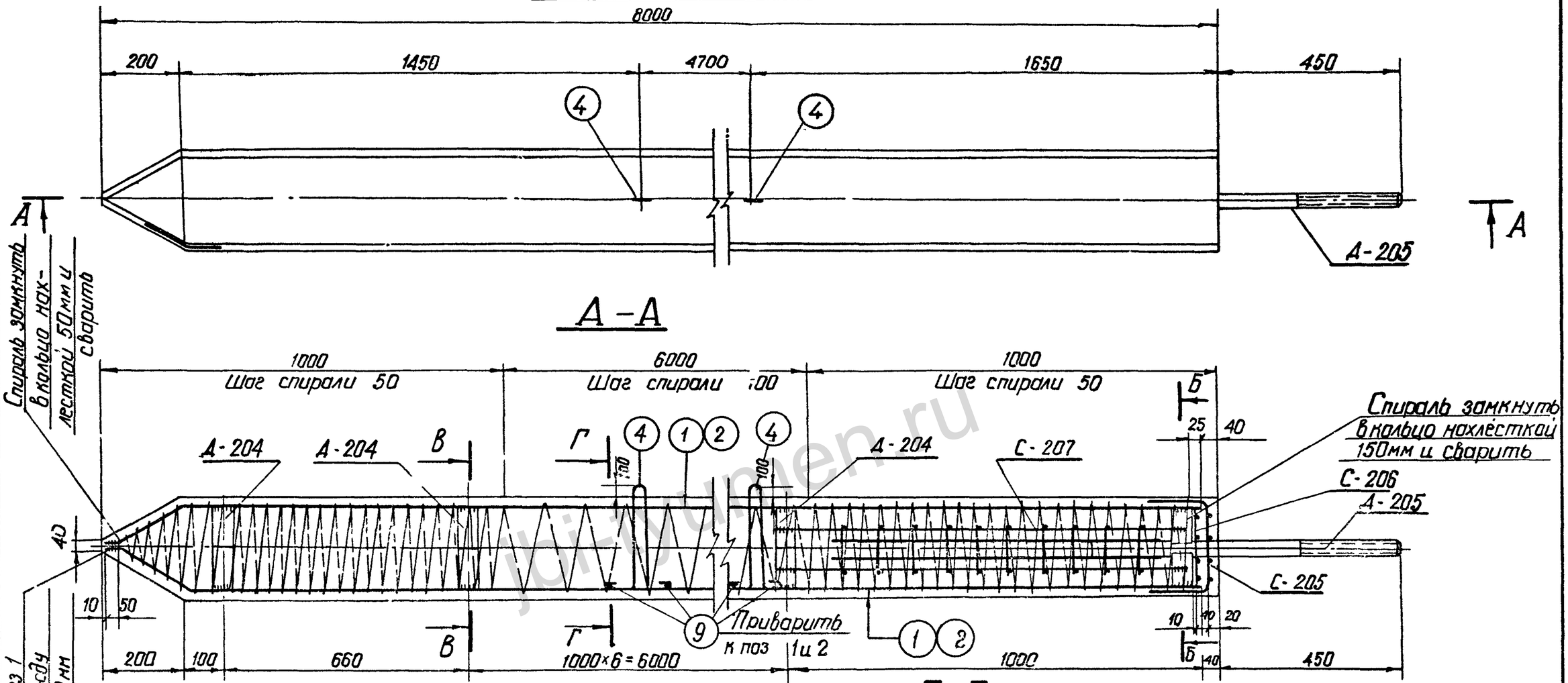

Работать совместно с листом КЖ-20

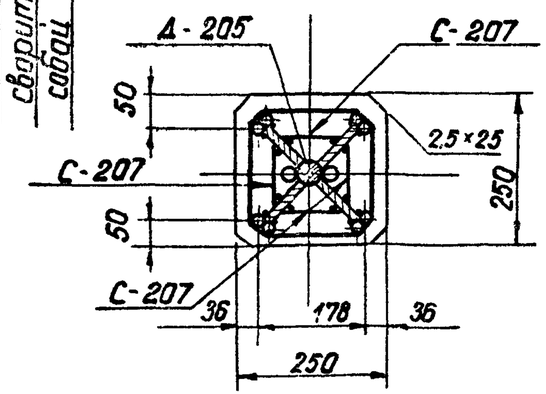

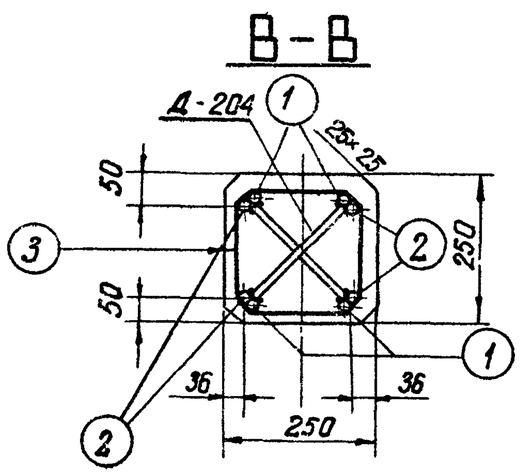

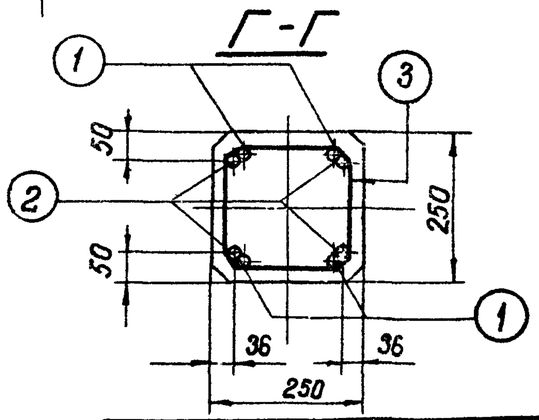

Энергосетьпроект Северо-Западное отделение г. Ленинград	Гл. инж. пр. Оуховой гр.	Бобрякова	
	Гл. спеціал.	Штык	
	Проверил	Иванова	
	Исполнил	Григорьев	

ТК 1976г	Свая С 25-2-8-1	Серия 3.407-115 Выпуск 4	Лист КЖ-19

727Тм-IV-32

https://jbi-tyumen.ru/

https://jbi-tyumen.ru/

7271тм-IV-33

Спецификация арматуры на 1 элемент

Наименов элемента	Эскиз	№№ поз.	Диаметр мм	Длина позиции мм	Кол-во „n" шт	Общая „ℓ" мм	Всего на элем-т: Сечение	Σℓn	Вес кг
С 25-2-8-1	7760; 170; 50; 100; 140	1	20AIII	7980	4	31,9	Ф20AIII	62,9	155
							Ф4BI	8,9	9
	7760	2	20AIII	7760	4	31,0	Ф16AI	3,1	5
	Шаг спирали 160 см чертеж	3	4BI		—	89	Ф8AIII	12,8	5
							Ф6AI	6,0	1
	250; R50; 100; 100	4	16AI	1080	2	2,2	Итого:		175
	Сетка С-207 (4 шт.)	5	8AIII	1000	8	8,0			
	(см чертеж)	6	8AIII	120	40	4,8			
	Сетка С-206 (1 шт) (см чертеж)	7	6AI	220	8	1,8			
	Сетка С-205 (1 шт) (см чертеж)	8	6AI	520	8	4,2			
	230	9	16AI	230	4	0,9			

Выборка стали на элемент

33

Наименование элемента	Арматура: Класс A-III Ф20	Ф8	Класс B-I Ф4	Класс A-I ВСт3сп Ф16	ВСт3 Ф6	Закладные детали: Класс A-III Ф20	Марка ВСт3	-δ=6	Анкерные болты: Марка ВСт3: Болт М42	Гайка М42	Шайба -δ=20	Общий вес кг
С25-2-8-1	155	5	9	5	1	4		9	8	1	3	200

Расход материалов на элемент

Наименование элемента	Бетон: Марка	Кол-во м³	Сталь кг: Арматура: Класс A-III	Класс B-I	Класс A-I ВСт3сп	ВСт3	Закл детали: Класс A-III	Марка ВСт3	Анк болты: Марка ВСт3	Содержание арматуры кг/м³	Вес элемента т
С25-2-8-1	300	0,49	160	9	5	1	4	9	12	357	1,4

Ведомость закладных деталей

Марка	К-во шт	Вес в кг: 1шт	Всех	№№ листов
Д-205	1	17	17	КЖ-81
Д-204	8	1	8	КЖ-81
Итого			25	

Примечания:

1. Общие примечания см листы 4-5
2. Детали Д-204 и Д-205 приварить к арматуре поз. 1 и 2
3. Стержни поз. 1 и 2 после их приварки к деталям Д-204 и Д-205 сварить между собой: по концам $\ell_ш$=100мм и по длине с шагом 600÷700 мм $\ell_ш$= 20 мм, В=10мм
4. Все швы h=4 мм, кроме оговоренных.
5. Спираль поз. 3 привязать вязальной проволокой к продольной арматуре в каждом пересечении.

Работать совместно с листом КЖ-19

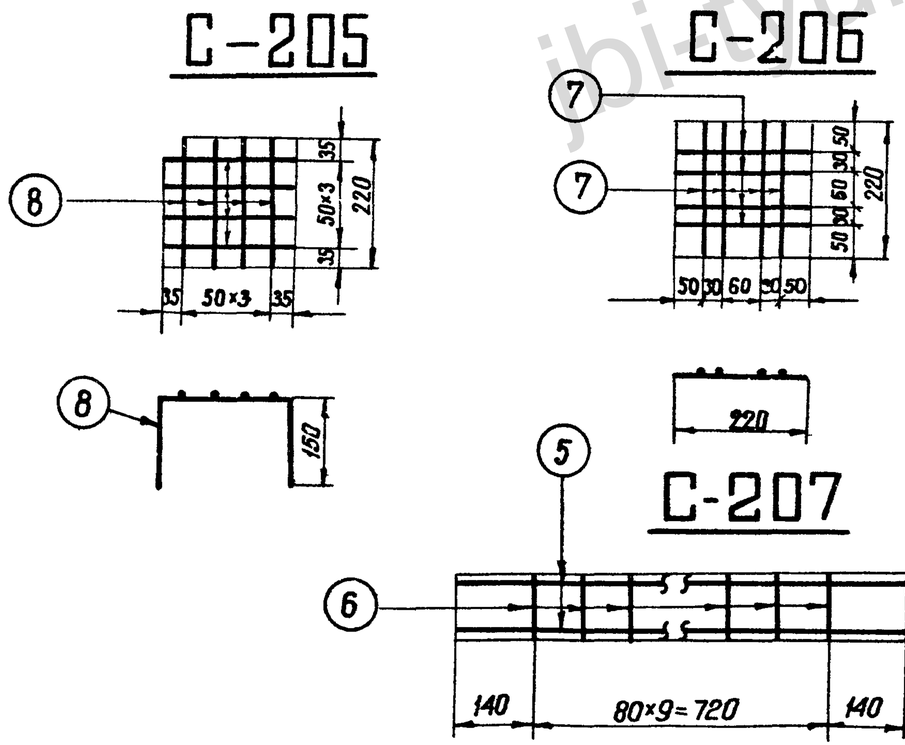

Зав НИЛ ЭС	Кирносов		
Гл. специал	Штин		
Гл инж пр	Соколов		
Руков гр	Бадьянова		
Исполнит	Григорьев		
Проверил	Иванова		

Энергосетьпроект Северо-Западное отделение г. Ленинград

ТК 1976г	Свая С25-2-8-1 Спецификация и таблицы расхода материалов	Серия 3.407-115 Выпуск 4	Лист КЖ-20

https://jbi-tyumen.ru/

https://jbi-tyumen.ru/

С 25-1-8-Н

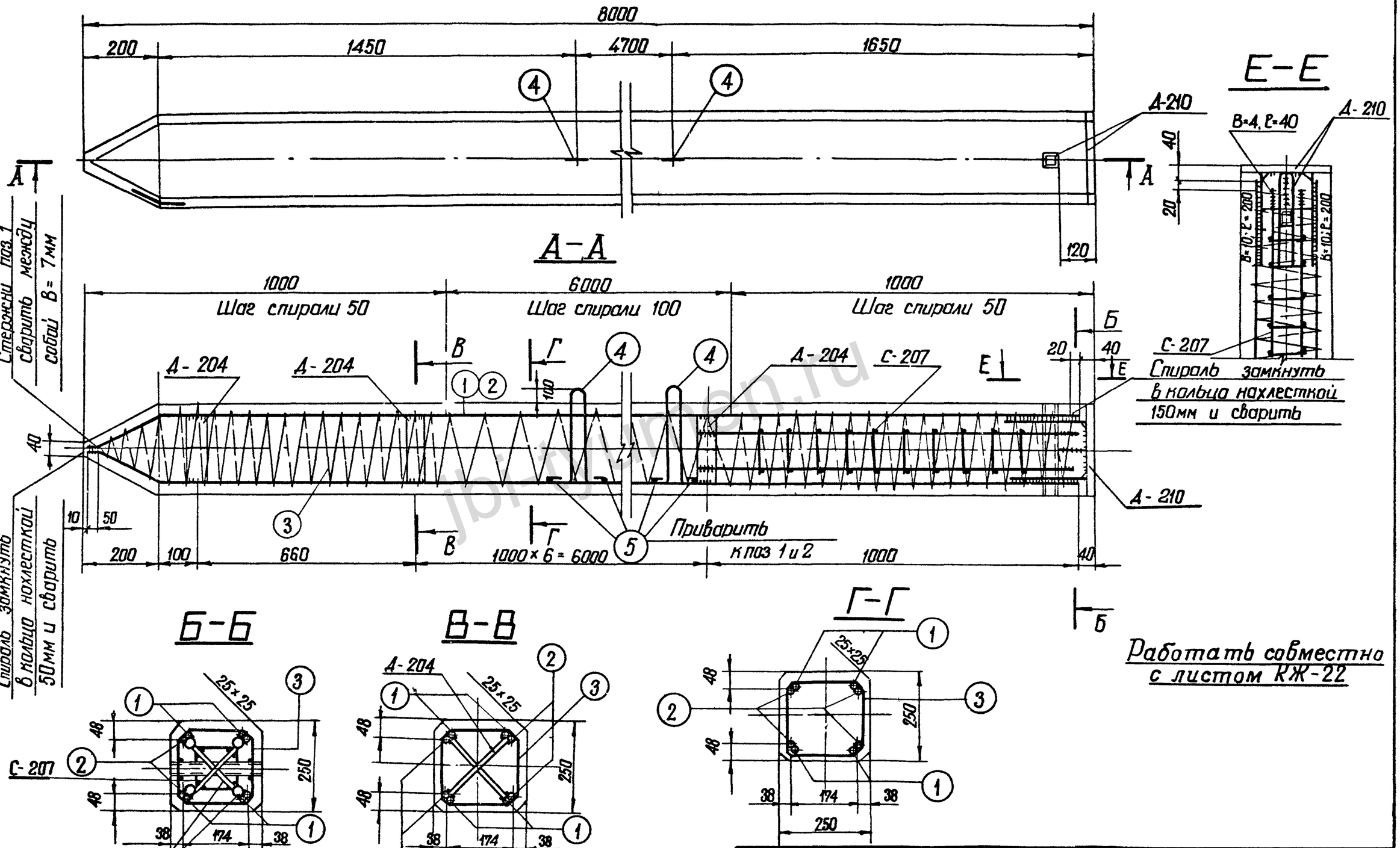

Зав. ПИЛКЭС	Кирносов	
Гл. специал.	Штин	
Гл. инж. пр.	Соколов	
Руков. гр.	Бодянова	
Исполнит.	Григорьев	
Проверил	Иванова	

7271тм-IV-34

Энергосетьпроект Северо-Западное отделение г. Ленинград.

ТК 1976г	Свая С 25-1-8-Н	Серия 3.407-115 Выпуск 4	Лист КЖ-21

https://jbi-tyumen.ru/

https://jbi-tyumen.ru/

7271тм-IV-35

Спецификация арматуры на 1 элемент

Наименов. элемента	Эскиз	№№ поз.	Диаметр мм	Длина позиции мм	Кол-во „n" шт.	Общая длина „ℓ" м	Всего на эл-т: Сечение	Σℓn м	Вес кг
С 25-1-8-Н	7760; 170; 50; 100; 140	1	14АIII	7980	4	31,9	ф14АIII	62,9	76
							ф4ВI	85	8
	7760	2	14АIII	7760	4	3,0	ф16АI	3,4	5
	Шаг спирали см чертеж	3	4ВI	—	—	85	ф8АIII	12,8	5
							Итого		94
	160; 250; R50; 100; 100	4	16АI	1080	2	2,2			
	230	5	16АI	230	4	0,9			
	Сетка С-207 (4 шт) (см чертеж)	6	8АIII	1000	8	8,0			
		7	8АIII	120	40	4,8			

Выборка стали на элемент

35

Наименов элемента	Арматура: Класс А-III ф14	Класс А-III ф8	Класс В-I ф4	Класс А-I Марка Вст3сп ф16		Закладные детали: Класс А-III ф20	Класс А-III ф8	Марка ВСт3 L36×4	-δ=20	-δ=6	Общий вес кг
С25-1-8-Н	76	5	8	5		2	—	1	10	10	117

Расход материалов на элемент

Наименов эл-та	Бетон: Марка	К-во м³	Сталь кг: Арматура: Класс А-III	Класс В-I	Класс А-I: ВСт3сп	ВСт3	Закладные детали: Класс А-III	Марка ВСт3			Содержание арматуры кг/м³	Вес эл-та т
С25-1-8-Н	300	0,49	81	8	5	—	2	21			192	1,3

Ведомость закладных деталей

Марка	К-во шт	Вес в кг: 1 шт	Всех	№№ листов
Д-210	1	15	15	КЖС-81
Д-204	8	1	8	КЖС-83
Итого:			23	

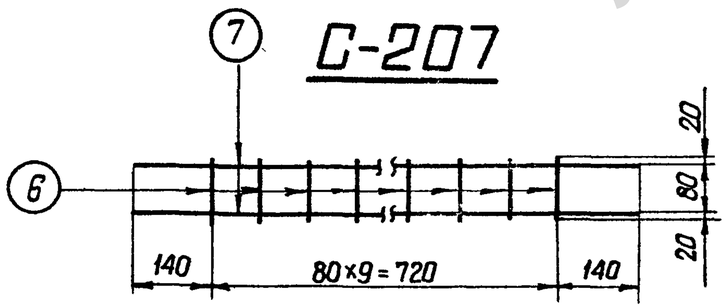

Примечания:

1. Общие примечания см листы 4-5
2. Детали Д-204 и Д-210 приварить к арматуре поз. 1 и 2
3. Стержни поз. 1 и 2 после их приварки к деталям Д-204 и Д-210 сварить между собой по концам ℓш=100мм и по длине с шагом 600-700 мм. ℓш=20 мм В=7мм.
4. Все швы h=4 мм, кроме оговоренных.
5. Спираль поз. 3 привязать вязальной проволокой к продольной арматуре в каждом пересечении.

Работать совместно с листом КЖ-21.

Зав. НИЛКЭС	Курносов		
Гл. специал.	Шрайн		
Гл. инж. пр.	Соколов		
Руков. гр.	Бодьянова		
Исполнит.	Григорьев		
Проверил	Иванова		

Энергосетьпроект Северо-Западное отделение г. Ленинград

ТК 1976г	Свая С25-1-8-Н. Спецификация и таблицы расхода материалов	Серия 3.407-115 Выпуск 4	Лист КЖ-22

jbi-tyumen.ru

https://jbi-tyumen.ru/

https://jbi-tyumen.ru/

С25-2-8-Н

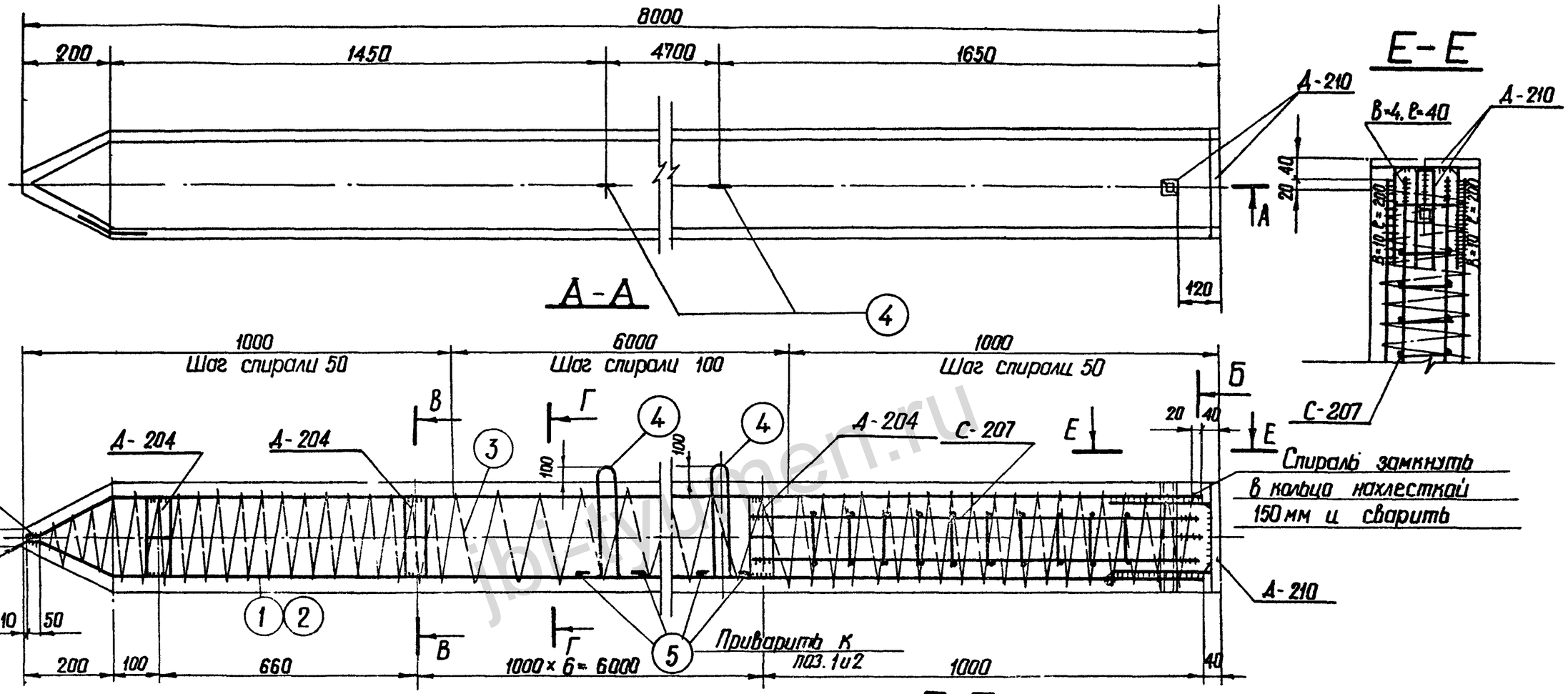

Работать совместно с листом КЖ-24

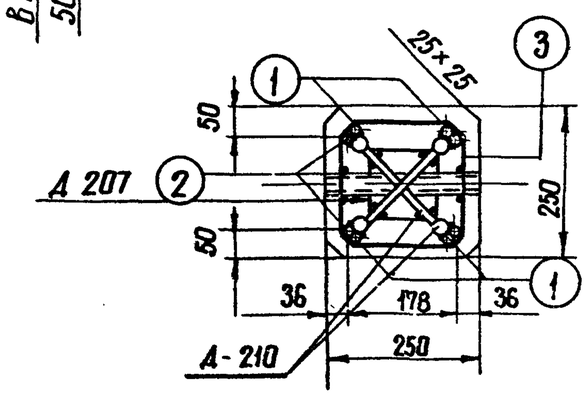

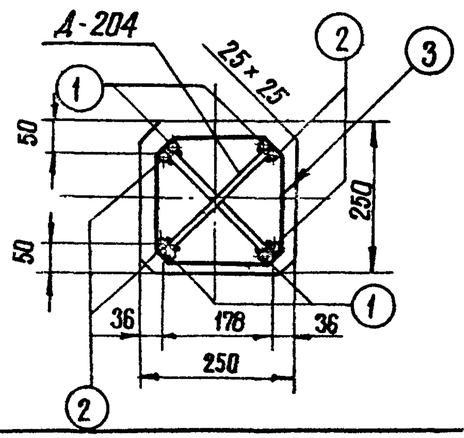

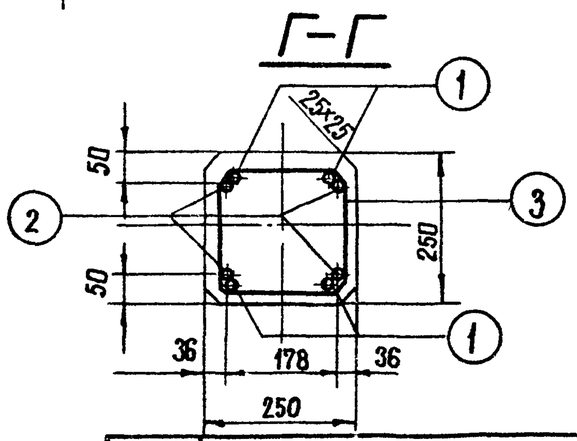

ТК 1976г	Свая С 25-2-8-Н	Серия 3.407-115 Выпуск 4	Лист КЖ-23

Энергосетьпроект Северо-Западное отделение г. Ленинград

Гл. инж. проекта		Проверил	
Гл. специал.		Нормоконтр.	
Гл. инж. пр.		Руковод. гр.	
Разработал	Курносов	Шпин	Соколов
Согласовано	Иванова		Бобынова

7271 тм-IV-36

https://jbi-tyumen.ru/

https://jbi-tyumen.ru/

7271тм-IV-37

Спецификация арматуры на 1 элемент

Наименов. элемента	Эскиз	NN поз	Диаметр мм	Длина позиции мм	Кол-во "n" шт	Общ длина "ℓ" м	Всего на элем-т: Сечение	Σℓ-т м	Вес кг
С 25-2-8-Н	7760; 170; 50; 1000; 140	1	20А-III	7980	4	31,9	ф20АIII	62,9	155
							ф4ВI	89	9
	7760	2	20АIII	7760	4	31,0	ф16АI	3,1	5
	Шаг спирали см. черт	3	4ВI	—	—	89	ф8АIII	12,8	5
							Итого:		174
	180; 250; R50; 100; 100	4	16АI	1080	2	2,2			
	230	5	16АI	230	4	0,9			
	Сетка С-207 (4шт) (см чертеж)	6	8АIII	1000	8	8,0			
		7	8АIII	120	40	4,8			

Выборка стали на элемент

37

Наименов элемента	Арматура: Класс А-III ф20	ф8	Класс В-I ф4	Класс А-I Марка ВСт3сп ф16		Закладные детали: Класс А-III ф20	ф8	Марка ВСт3 L36×4	–δ=20	–δ=6	Общий вес кг
С25-2-8-Н	155	5	9	5		2		1	10	10	197

Расход материалов на элемент

Наименование элемента	Бетон: Марка	Кол-во м³	Сталь кг, Арматура: Класс А-III	Класс В-I	Класс А-I ВСт3сп	ВСт3	Закладные детали: Класс А-III	Марка ВСт3			Содержание арматуры кг/м³	Вес элемента т
С25-2-8-Н	300	0,49	160	9	5	—	2	21			355	1.3

Ведомость закладных деталей

Марка	К-во шт	Вес в кг: 1шт	Всех	Листов
Д-210	1	15	15	КЖ-83
Д-204	8	1	8	КЖ-81
Итого:			23	

Работать совместно с листом КЖ-23.

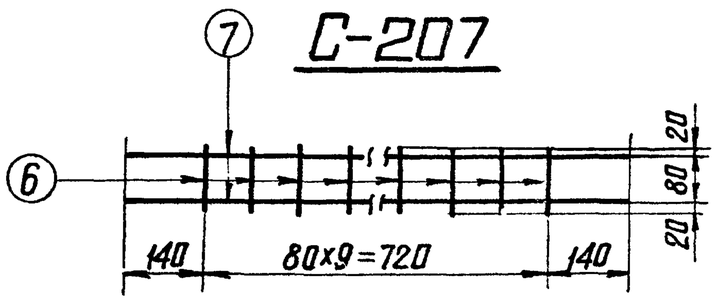

Примечания:

1. Общие примечания см. листы 4–5
2. Детали Д-204 и Д-210 приварить к арматуре поз 1 и 2
3. Стержни поз. 1 и 2 после их приварки к деталям Д-204 и Д-210 сварить между собой. по концам $\ell_ш$=100мм и по длине с шагом 600-700мм $\ell_ш$=20мм, в-10мм.
4. Все швы h=4мм, кроме оговоренных.
5. Спираль поз. 3 привязать вязальной проволокой к продольной арматуре в каждом пересечении.

Гл специал	Курносов		
Гл инж. пр.	Штин		
Руковод. гр.	Соколов		
Гл инж. проекта	Бодянова		
Исполнил	Григорьев		
Проверил	Иванова		

Энергосетьпроект Северо-Западное отделение г. Ленинград

ТК 1976г	Свая С25-2-8-Н. Спецификация и таблицы расхода материалов	Серия 3.407-115 Выпуск 4	Лист КЖ-24

https://jbi-tyumen.ru/

https://jbi-tyumen.ru/

С 35-1-8-0

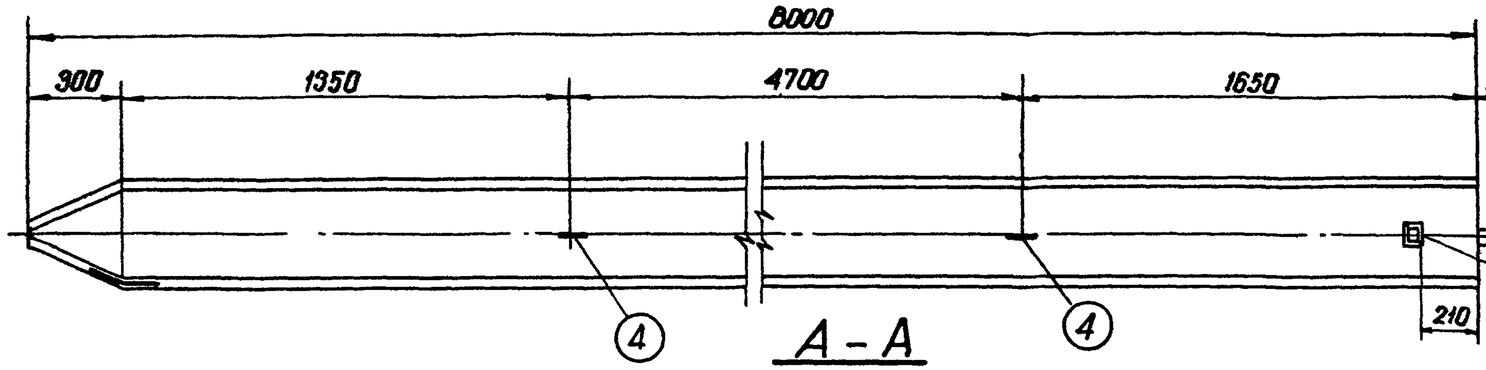

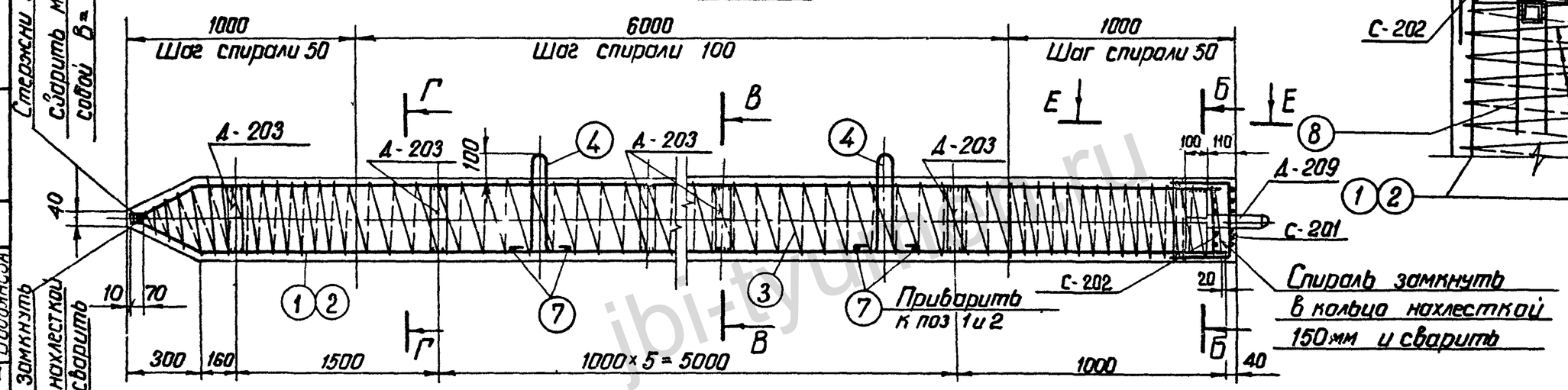

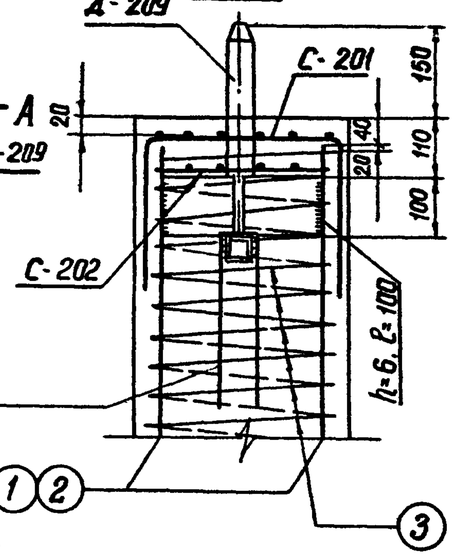

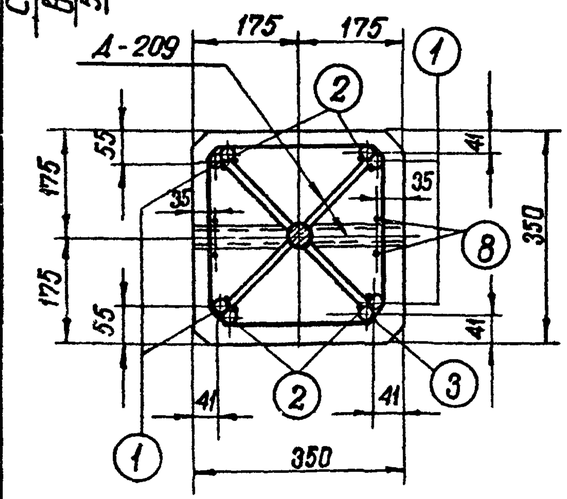

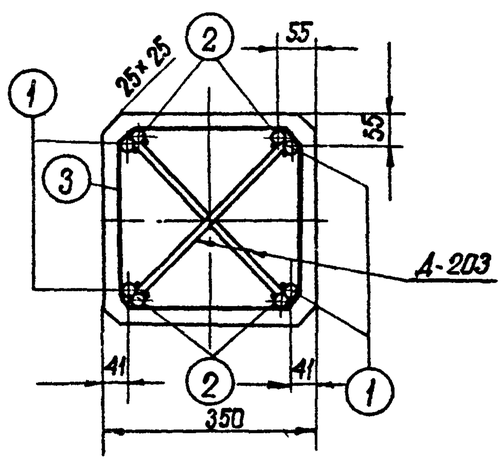

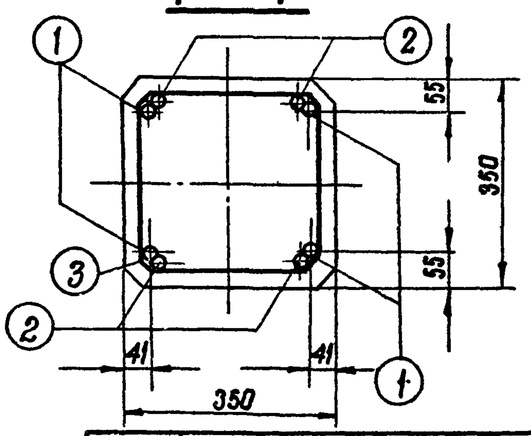

Работать совместно с листом КЖ-26

ТК 1976г	Свая С 35-1-8-0	Серия 3.407-115 Выпуск 4	Лист КЖ-25

727(ТП)-38			
Гл. специал.	Курносов		
Гл. инж. пр.	Штин	Проверил	Иванова
Руковод. гр.	Соколов		
Инж.	Бобрянцева		
Гл. инж. НИАЭС			

Энергосетьпроект Северо-Западное отделение г. Ленинград.

https://jbi-tyumen.ru/

https://jbi-tyumen.ru/

7271тм-IV-39

Спецификация арматуры на 1 элемент

Наименов. элемента	Эскиз	NN поз.	Диаметр мм	Длина позиции „2" мм	Кол-во „1" шт	Общая длина м	Всего на элемент: Сечение	Всего на элемент: Σℓп	Всего на элемент: Вес кг
С 35-1-8-0	7660; 275; 70; 165; 220	1	20AIII	8005	4	32,0	Ф20AIII	62,6	154
							Ф16AI	4,2	7
	7660	2	20AIII	7660	4	30,6	Ф6AI	12,4	3
	шаг спирали см. чертеж.	3	4BI	—	—	125	Ф4BI	125	12
							Ф8AIII	1,5	1
	R=50; 360; 180; 360; 170; 170	4	16AI	1440	2	2,9	Итого:		177
	Сетка С-201 (см чертеж)	5	6AI	820	12	9,8			
	Сетка С-202 (см чертеж)	6	6AI	325	8	2,6			
	320	7	16AI	320	4	1,3			
	350; 40; 350	8	8AIII	740	2	1,5			

Выборка стали на элемент

39

Наименование элемента	Арматура кг: Класс А-III Ф20	Класс А-III Ф8	Класс В-I Ф4	Кл. А-I ВСт3сп Ф16	Класс А-I ВСт3	Ф6	Закладные детали кг, Марка ВСт3: -δ=6	•Ф42	L36×4			Общий вес кг
С35-1-8-0	154	1	12	7		3	17	4	1			199

Расход материалов на элемент

Наименование элемента	Бетон: Марка	Кол-во м³	Сталь кг, Арматура: класс А-III	класс В-I	Класс А-I ВСт3сп	ВСт3	Закладные детали, Марка ВСт3: -δ=6	•Ф42	L36×4	Содержание арматуры кг/м³	Вес эл-та т
С35-1-8-0	300	0.96	155	12	6	3	17	4	1	182	2,4

Ведомость закладных деталей

Марка	К-во шт.	Вес в кг: 1шт.	Всех	NN листов
Д-209	1	8	8	КЖ-82
Д-203	7	2	14	КЖ-81
Итого:			22	

Примечания:

1. Общие примечания см. листы 4-5.
2. Детали Д-203 и Д-209 приварить к арматуре поз. 1 и 2.
3. Стержни поз. 1 и 2 после приварки их к деталям Д-203 и Д-209 сварить между собой, по концам ℓш=100 мм и по длине шагом 600-700 мм ℓш=20 мм, в=10 мм.
4. Все швы h=4 мм, кроме оговоренных.
5. Спираль поз. 3 привязать вязальной проволокой к продольной арматуре в каждом пересечении.

Работать совместно с листом КЖ-25.

С-201

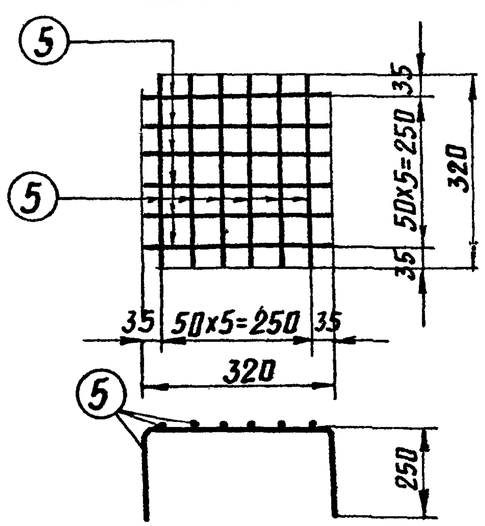

С-202

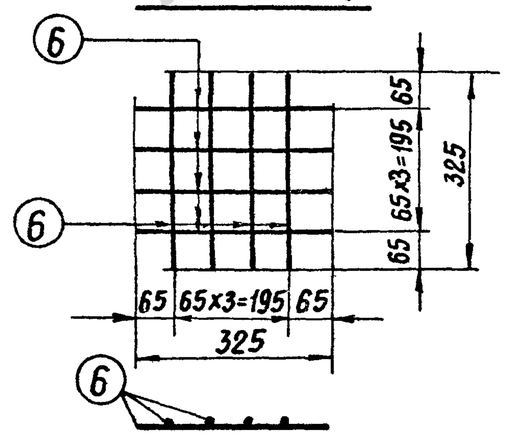

Энергосетьпроект Северо-Западное отделение г. Ленинград	Гл. специал. Курносов; Гл. инж. пр. Штин; Рук. гр. Соколов; Зав. КИПиКЭ Григорьев; Исполнил Иванова; Проверил Бобьянова	ТК 1976г	Свая С35-1-8-0. Спецификация и таблицы расхода материалов. Серия 3.407-1/5 Выпуск 4 Лист КЖ-26

https://jbi-tyumen.ru/

https://jbi-tyumen.ru/

С35-2-8-0

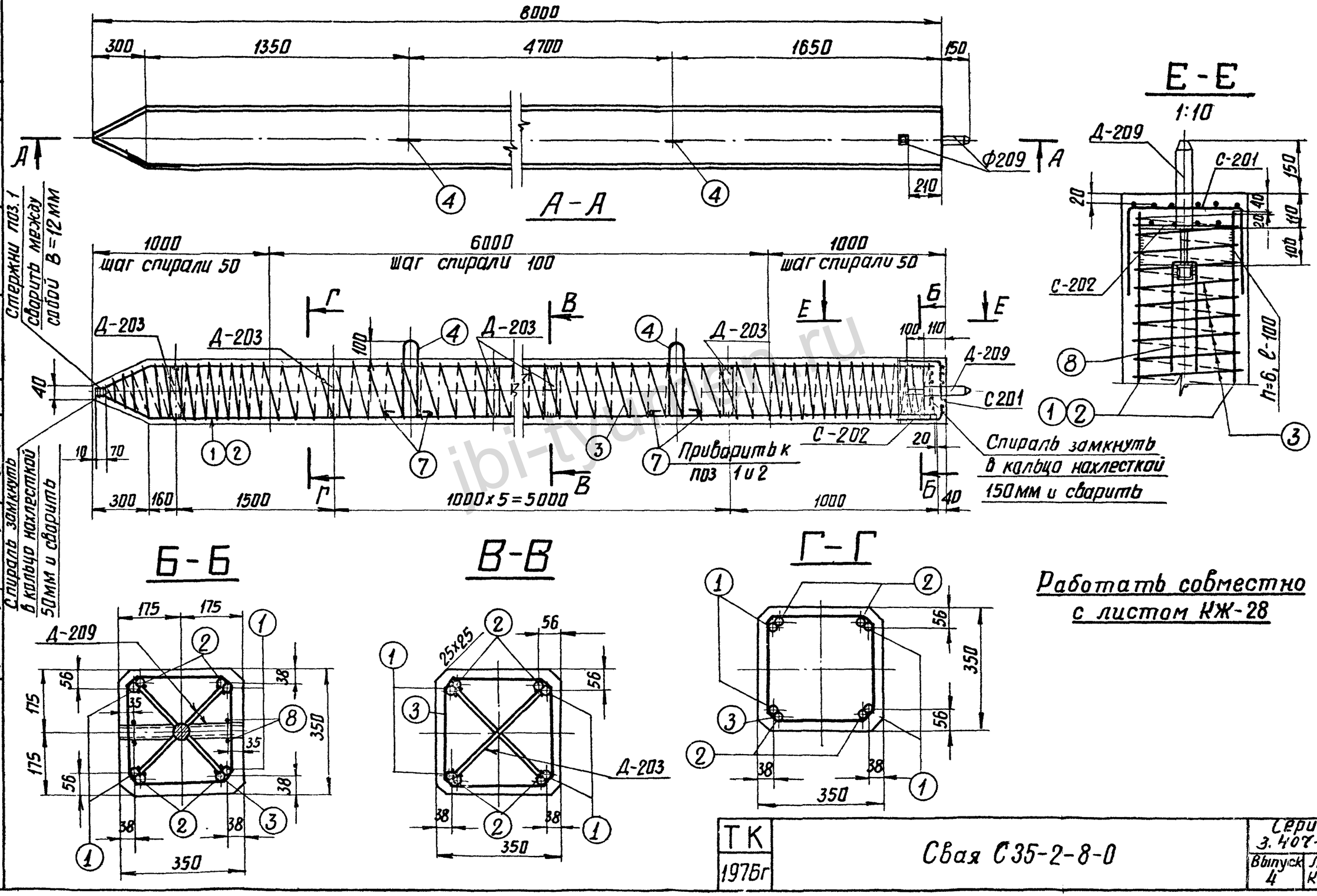

Энергосетьпроект Северо-Западное отделение г. Ленинград	Зав пилкэс	Курносов	
	Гл спец	Штин	
	Гл. инж. пр	Соколов	
	Руководгр.	Бобынова	
Исполнил	Григорьев		
Проверил	Иванова		

7271тм-IV-40

ТК 1976г

Свая С35-2-8-0

Серия 3.407-115 Выпуск 4 Лист КЖ-27

https://jbi-tyumen.ru/

https://jbi-tyumen.ru/

Спецификация арматуры на 1 элемент

Наименов. элемента	Эскиз	№№ поз.	Диаметр мм	Длина по-зиции „2" мм	Кол-во „1" шт.	Общая длина м	Всего на элемент: Сечение	Σ ℓп	Вес кг
С 35-2-8-0	7660; 275; 70; 165; 220	1	25 AIII	8005	4	32,0	Ф25 AIII	62,6	241
							Ф16 AI	4,2	7
	7660	2	25 AIII	7660	4	30,6	Ф6 AI	12,4	3
	шаг спирали см чертеж	3	4 BI	—	—	129	Ф4 BI	129	13
							Ф8 AIII	1,5	1
	R=50; 360; 170; 180; 360; 170	4	16 AI	1440	2	2,9	Итого:		265
	Сетка С-201 (см.чертеж)	5	6 AI	820	12	9,8			
	Сетка С-202 (см чертеж)	6	6 AI	325	8	2,6			
	320	7	16 AI	320	4	1,3			
	350; 40; 350	8	8 AIII	740	2	1,5			

Выборка стали на элемент

41

Наименование элемента	Арматура кг: Класс A-III Ф25	Ф8	Класс B-I Ф4	Класс A-I Ф16	Класс A-I Вст3сп	Класс A-I В Ст 3 Ф6	Закладные детали кг: Марка В Ст 3 -δ=6	-Ф42	L 36×4			Общий вес кг
С35-2-8-0	241	1	13	7		3	17	4	1			287

Расход материалов на элемент

Наименование элемента	Бетон: Марка	кол-во м³	Сталь кг: Арматура: Класс A-III	Класс B-I	Класс A-I Вст3сп	Класс A-I В Ст 3	Закладные детали: Марка В Ст 3 -δ=6	-Ф42	L 36×4	Содержание арматуры кг/м³	Вес эл-та т
С35-2-8-0	300	0,96	242	13	7	3	17	4	1	274	2,6

Ведомость закладных деталей

Марка	к-во шт.	Вес в кг: 1 шт.	Всех	№№ листов
Д-209	1	8	8	КЖ-82
Д-203	7	2	14	КЖ-81
Итого:			22	

Примечания:

1. Общие примечания см. листы 4-5
2. Детали Д-203 и Д-209 приварить к арматуре поз. 1 и 2.
3. Стержни поз. 1 и 2 после приварки их к деталям Д 203 и Д 209 сварить между собой: по концам $\ell_ш$=100 мм, и по длине шагом 600-700 мм $\ell_ш$=20 мм в=12 мм.
4. Все швы h=4 мм, кроме оговоренных
5. Спираль поз. 3 привязать вязальной проволокой к продольной арматуре в каждом пересечении.

Работать совместно с листом КЖ-27

С-201

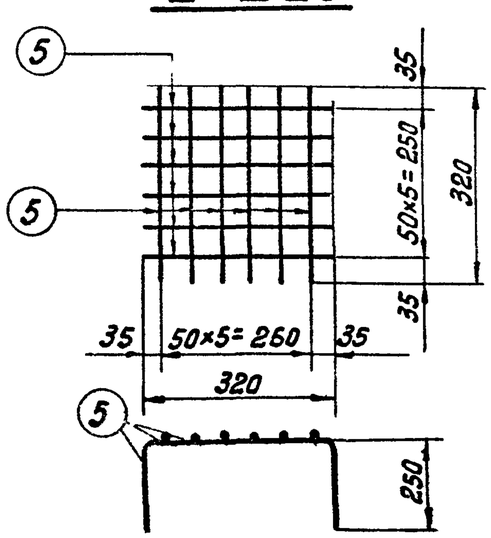

С-202

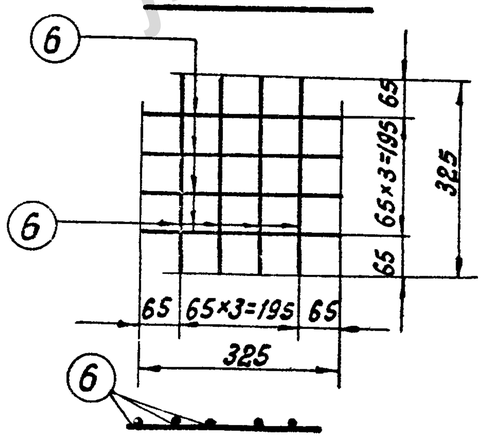

Зав. пл. каф.	Курносов		
Гл. спец.	Штин		
Гл. инж. пр.	Соколов		
Руков. гр.	Бодьянова		
Исполнит.	Григорьев, Иванова		
Проверил	Гришина		

Энергосетьпроект
Северо-Западное отделение
г. Ленинград

ТК	Свая С 35-2-8-0	Серия 3.407-115
1976г.	Спецификация и таблицы расхода материалов	Выпуск 4 / Лист КЖ-28

https://jbi-tyumen.ru/

https://jbi-tyumen.ru/

С 35-1-8-1

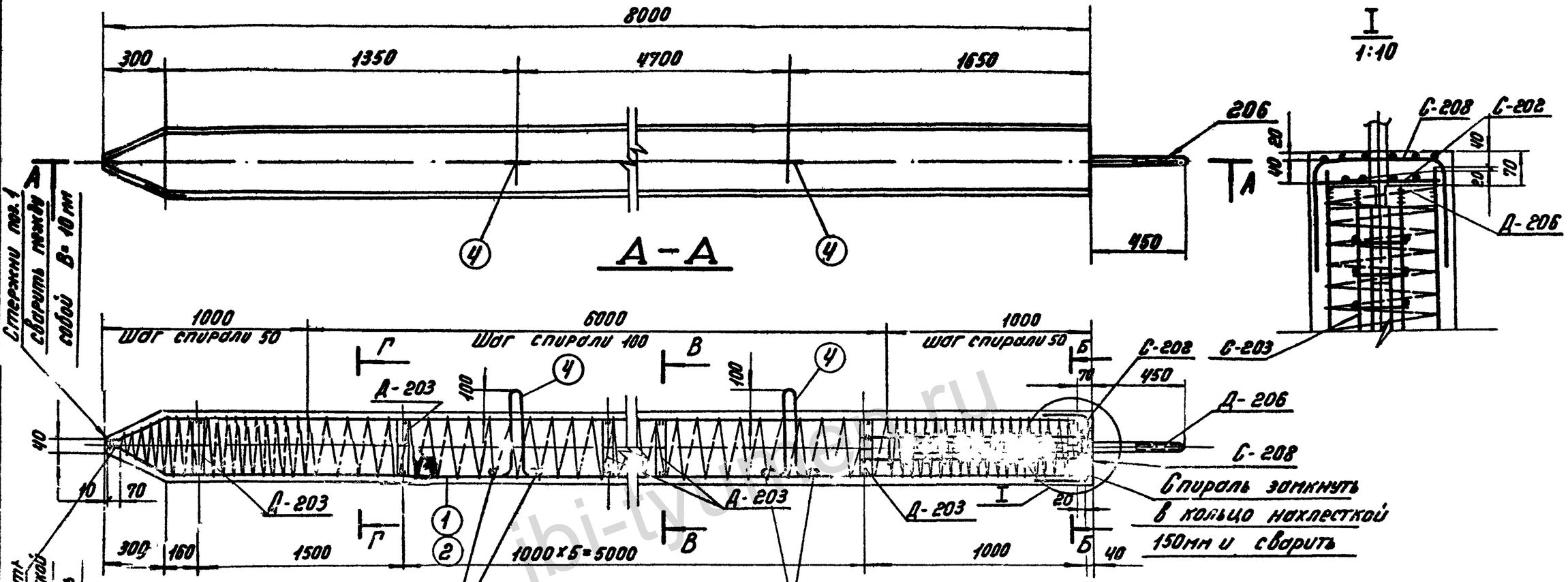

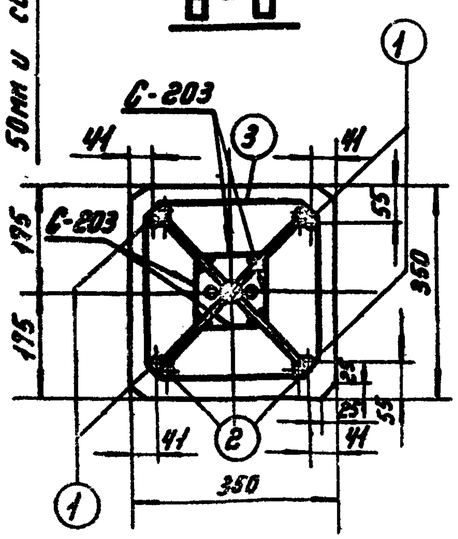

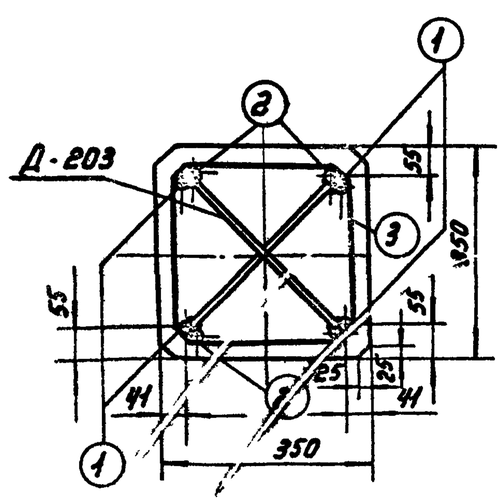

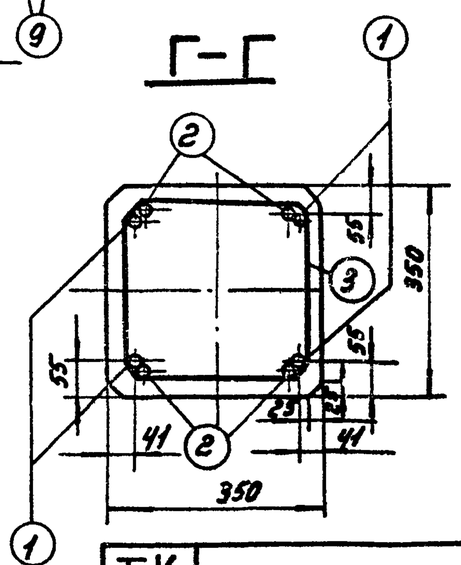

Работать совместно с листом КЖ-30

ТК 1976г.	Свая С 35-1-8-1	Серия 3.407-115 Выпуск 4	Лист КЖ-29

7271тм-IV-42

Энергосетьпроект Северо-Западное отделение г. Ленинград

Гл. спец. Курносов; Гл. инж. пр. Шпин; Рукоп. гр. Сокольников; Нач. отдела Григорьев; Исполнит. Кагер; Проверил Шаронова

https://jbi-tyumen.ru/

https://jbi-tyumen.ru/

7271тм-IV-43

Спецификация арматуры на 1 элемент

Наименование элемента	Эскиз	№№ поз.	Диаметр мм	Длина позиции [мм]	К-во "п" шт	Общая длина "п" м	Всего на элемент: Сечение	Σ ℓ·п	Вес кг
С35-1-8-1	7660 (275, 70, 220, 165)	1	20AIII	8005	4	32.0	ф20AIII	62.6	154
							ф16AI	4.2	7
	7660	2	20AIII	7660	4	30.6	ф8AIII	14.4	6
	шаг спирали см. чертеж	3	4BI	—	—	125	ф6AI	12.4	3
							ф4BI	125	12
	180, 360, R50, 150, 170	4	16AI	1440	2	2.9			
							Итого:		182
	Сетка С-208 (См. чертеж)	5	6AI	820	12	9.8			
	Сетка С-202 (См. чертеж)	6	6AI	325	8	2.6			
	Сетка С-203 (См. чертеж) 4 шт.	7	8AIII	1000	8	8.0			
		8	8AIII	160	40	6.4			
	320	9	16AI	320	4	1.3			

Выборка стали на элемент

43

Наимен эл-та	Арматура: Класс А-III		Класс В-I	Класс А-I: ВСт3сп	ВСт3	Закладн. детали: Класс А-III	Марка ВСт3			Анкерные болты: Марка ВСт3: Болт М42	Гайка М42	Шайба-δ=20	Общий вес кг
	ф20	ф8	ф4	ф16	ф6	ф20			-δ=6				
С35-1-8-1	154	6	12	7	3	4			16	8	1	3	214

Расход материалов на элемент

Наимен. эл-та	Бетон: Марка	К-во м³	Сталь кг: Арматура: Класс А-III	Класс В-I	Класс А-I: ВСт3сп	ВСт3	Закладн. детали: Класс А-III	Марка ВСт3	Анкер б-ты: Марка ВСт3	Содержание арматуры кг/м³	Вес эл-та т
С35-1-8-1	300	0.96	160	12	7	3	4	16	12	188	2.4

Ведомость закладных деталей

Марка	К-во шт	Вес в кг: 1шт	Всех	№№ листов
Д-203	7	2	14	КЖС-81
Д-206	1	18	18	КЖС-82
Итого:			32	

Примечания:

1. Общие примечания см. листы 4-5.
2. Детали Д-203 и Д-206 приварить к арматуре поз. 1 и 2
3. Стержни поз 1 и 2 после их приварки к деталям Д-203 и Д-206 сварить между собой по концам $\ell_ш$ = 100 мм и по длине с шагом 600-700 мм. $\ell_ш$ = 20 мм, В = 10 мм
4. Все швы h = 4 мм, кроме оговоренных
5. Спираль поз. 3 привязать вязальной проволокой к продольной арматуре в каждом пересечении.

Работать совместно с листом КЖ-29.

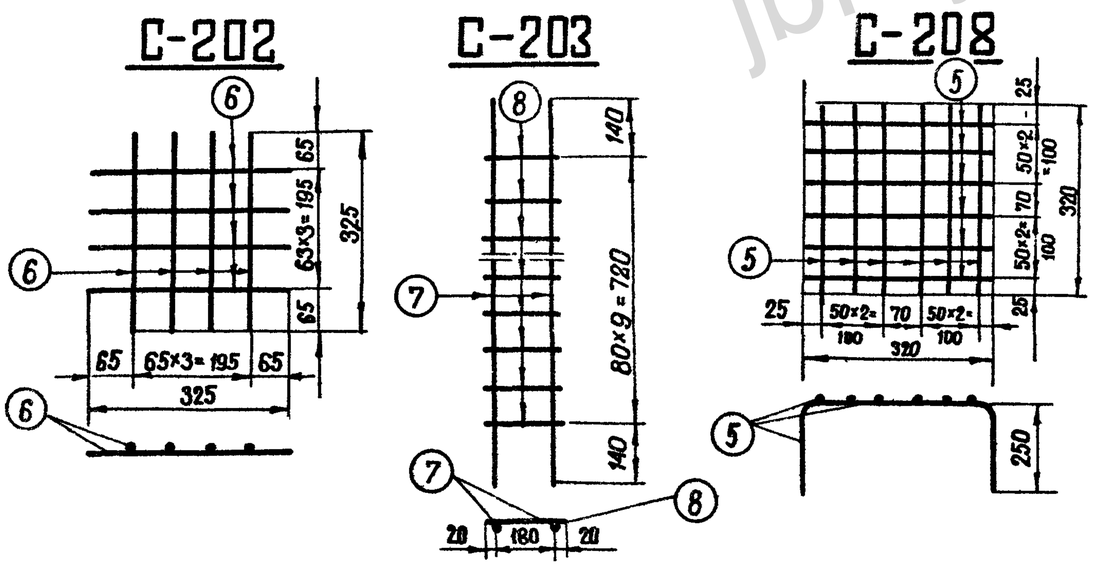

Зав пикэс	Курносов		
Гл. спец.	Штин		
Гл инж. пр	Соколов		
Рунов. гр.	Бодянова		

Энергосетьпроект Северо-Западное отделение г. Ленинград.

ТК 1976г	Свая С35-1-8-1. Спецификация и таблицы расхода материалов	Серия 3.407-115 Выпуск 4	Лист КЖ-30

https://jbi-tyumen.ru/

https://jbi-tyumen.ru/

С 35-2-8-1

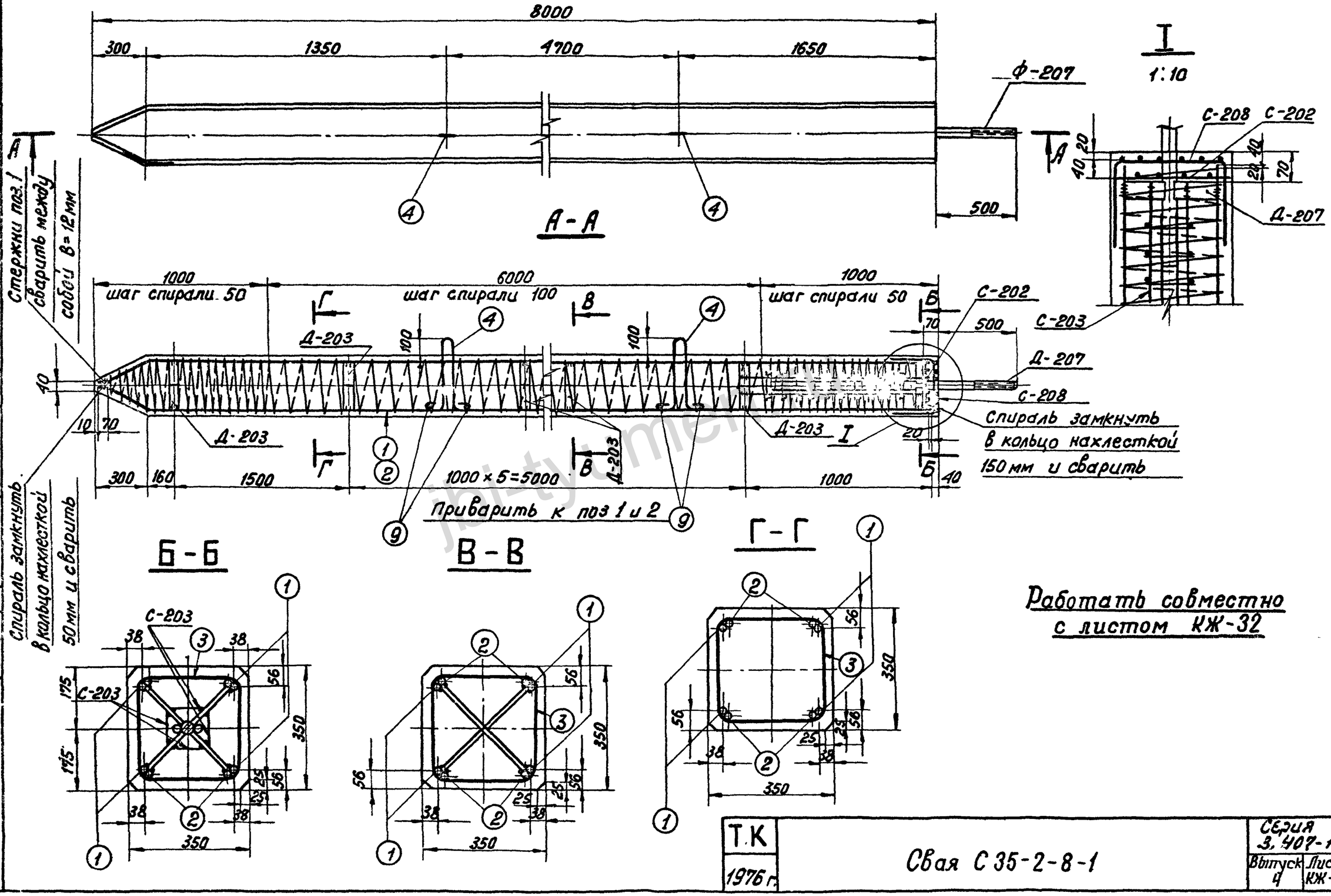

Заб. нилкэс	Гл. спец.	Гл. инж. пр.	Руков. гр.
Куроносов	Штин	Соколов	Бобьянова
Исполнит.	Проверил	Гл. инж.	
Григорьев	Иванова		

7271тм-IV-44

Энергосетьпроект
Северо-Западное отделение
г. Ленинград

Т.К 1976 г.	Свая С 35-2-8-1	Серия 3.407-115 Выпуск 4 Лист КЖ-31

https://jbi-tyumen.ru/

https://jbi-tyumen.ru/

7271 тм-IV-45

Спецификация арматуры на 1 элемент

Наименов. элемента	Эскиз	NN поз.	Диаметр мм	Длина позиции мм	к-во „n" шт.	Общая длина „ℓ" м	Всего на элемент: сечение	Σℓ·n	Вес кг
С 35-2-8-1	7660 (215, 70, 220, 165)	1	25А III	8005	4	32,0	ф25А III	62,6	241
							ф16А I	4,2	7
	7660	2	25А III	7660	4	30,6	ф8А III	14,4	6
	шаг спирали см. чертеж	3	4В I	—	—	129	ф6А I	12,4	3
							ф4В I	129	13
	(360, 100, R50, 110, 100)	4	16А I	1440	2	2,9			
							Итого:		270
	сетка С-208 (см. чертеж)	5	6А I	820	12	9,8			
	сетка С-202 (см. чертеж)	6	6А I	325	8	2,6			
	Сетка С-203 (см. чертеж) 4 шт.	7	8А III	1000	8	8,0			
		8	8А III	160	40	6,4			
	320	9	16А I	320	4	1,3			

Выборка стали на элемент

45

Наимен. эл-та	Арматура: класс А-III ф25	ф8	класс А-I ф4	Класс А-I: ВСт3сп ф16	ВСт3 ф6	Закладн. детали: Класс А-III ф25		Марка ВСт3	-δ=6	Анкерные болты: Марка ВСт3: болт М56	гайка М56	шайба -δ=20	Общий вес кг
С35-2-8-1	241	6	13	7	3	8			16	16	3	6	319

Расход материалов на элемент

Наимен. эл-та	Бетон: Марка	К-во м³	Сталь кг: Арматура: Класс А-III	Класс В-I	Класс А-I: ВСт3сп	ВСт3	Закладные детали: Класс А-III	Марка ВСт3	Анкерн. болты: Марка ВСт3	Содержание арматуры кг/м³	Вес эл-та т
С35-2-8-1	300	0.96	247	13	7	3	8	16	25	282	2,5

Ведомость закладных деталей

Марка	К-во шт.	Вес в кг: 1 шт.	Всех	NN листов
Д-203	7	2	14	КЖ-81
Д-207	1	35	35	КЖ-82
Итого:			49	

Примечания:

1. Общие примечания см. листы 4-5.
2. Детали Д-203 и Д-207 приварить к арматуре поз. 1 и 2.
3. Стержни поз. 1 и 2 после их приварки к деталям Д-203, Д-207 сварить между собой по концам: ℓш = 100 мм и по длине с шагом 600-700 мм ℓш = 20 мм, В = 12см.
4. Все швы h=4мм, кроме оговоренных.
5. Спираль поз. 3 привязать вязальной проволокой к продольной арматуре в каждом пересечении.

Рабочие совместно с листом КЖ-31

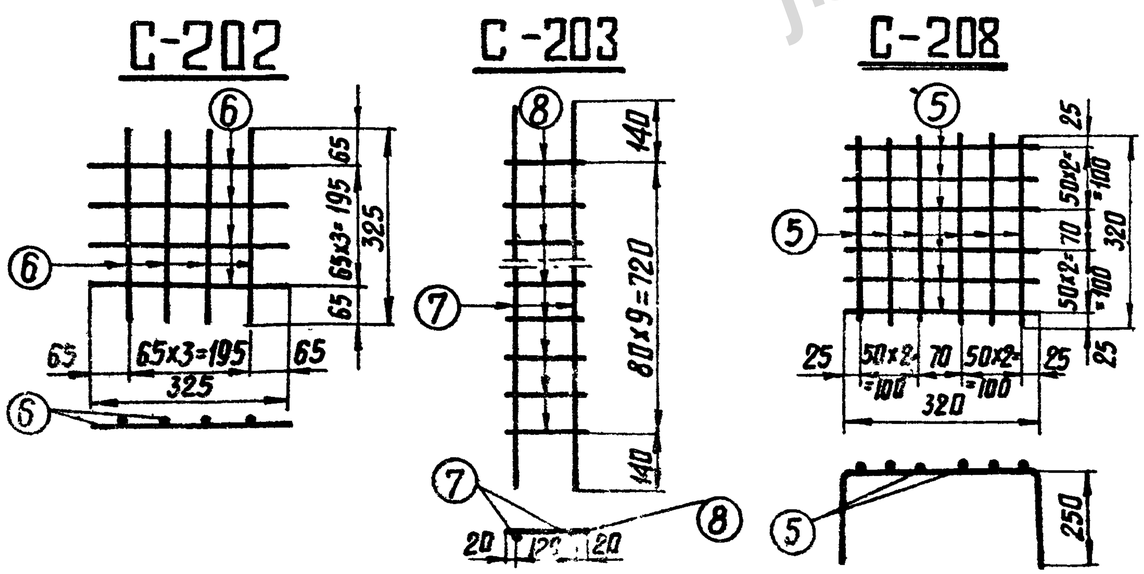

ТК 1976г.	Свая С35-2-8-1 = Спецификация и таблицы расхода материалов	Серия 3.407-115	Выпуск 4 / Лист КЖ-32

Энергосетьпроект Северо-Западное отделение г. Ленинград

Гл. специал. Григорьев; Гл. инж. пр. Иванова; Исполнит. Бриллиант; Проверил Прокофьев; Курносов; Штин; Соколов; Балбянова; Руководит. гр. Рукавцов; ЗОБ НИЛКЭС

jbi-tyumen.ru

https://jbi-tyumen.ru/

https://jbi-tyumen.ru/

С35-1-8-2

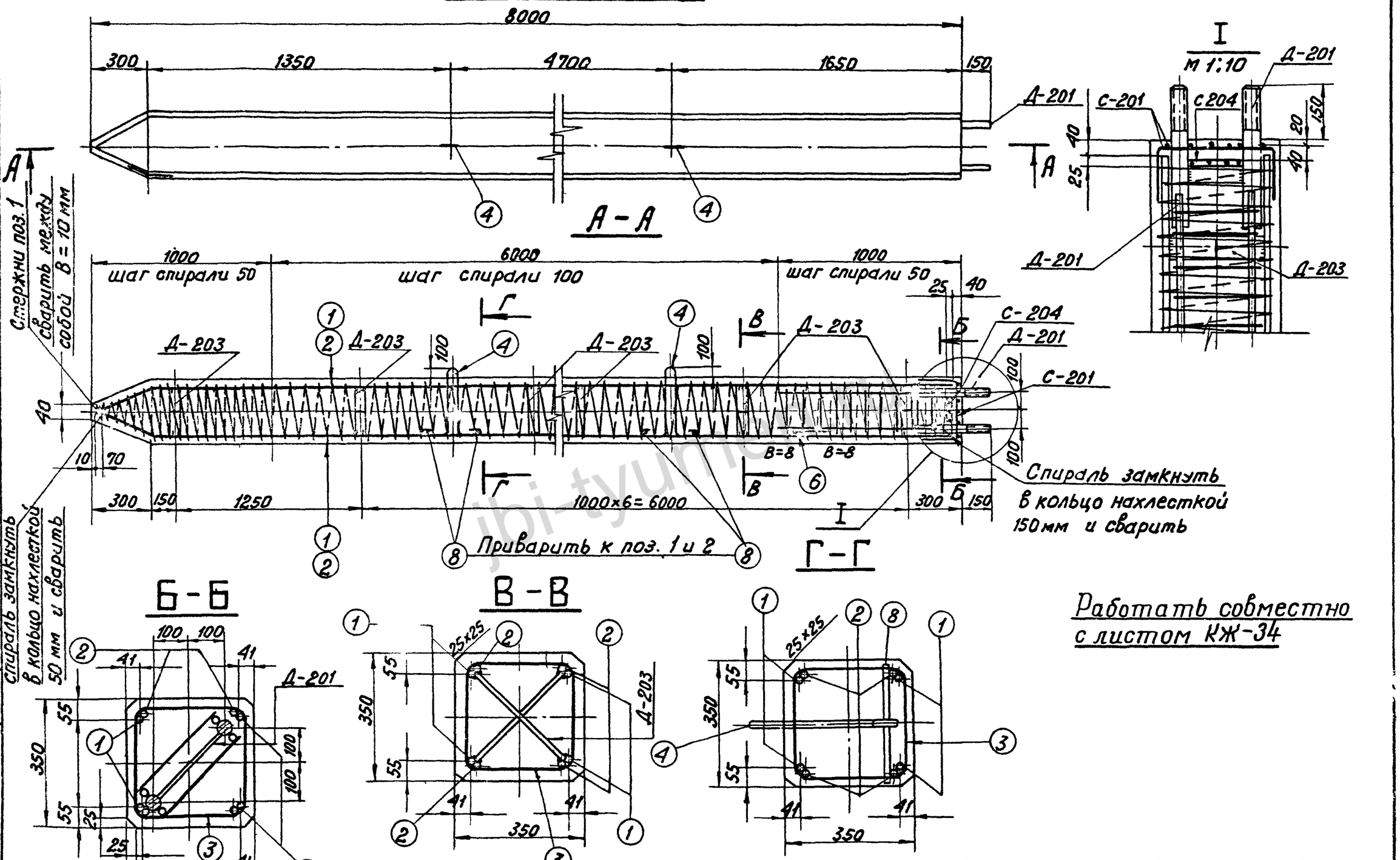

Гл. инж. пр.	Курносов		
Гл. спец.	Штин		
Рук. гр.	Сколов		
Нач. пикета	Иванова		
Проверил			
Выполнил			

7271тм-IV-46

ЭНЕРГОСЕТЬПРОЕКТ
Северо-Западное отделение
г. Ленинград

ТК 1976г

Свая С35-1-8-2

Серия 3.407-115
Выпуск 4
Лист КЖ-33

https://jbi-tyumen.ru/

https://jbi-tyumen.ru/

Спецификация арматуры на 1 элемент

Наименов. элемента	Эскиз	Нн поз.	Диаметр мм	Длина позиции	Кол-во „п" шт.	Общая длина „ℓ" м	Всего на элемент: Сечение	Σℓ·п	Вес кг
С 35-1-8-2	7660; 275; 70; 165; 220	1	20АIII	8005	4	32,0	⌀20АIII	62,6	154
							⌀4ВI	125	12
	7660	2	20АIII	7660	4	30,6	⌀16АI	4,7	7
	Шаг спирали см. чертеж	3	4ВI	—	1	125	⌀6АI	12,4	3
	180; 360; R50; 170; 170	4	16АI	1440	2	2,9	Итого:		176
	сетка С-201 (1шт) (см. чертеж)	5	6АI	820	12	9,8			
	150; 150; 150; 150; 50	6	16АI	450	1	0,5			
	сетка С-204 (1шт) (см чертеж)	7	6АI	320	8	2,6			
	320	8	16АI	320	4	1,3			

Выборка стали на элемент

47

Наименован. эл-та	Арматура: класс АIII	класс ВI	Класс АI: ВСт3сп	ВСт3	Закладные детали: Класс АIII	Марка ВСт3			Анкерные болты: Марка ВСт3: Болт М36	Гайка М36	Шайба -δ=20	Общий вес кг
	⌀20	⌀4	⌀16	⌀6	⌀20	⌀8	-δ=12	-δ=6				
С 35-1-8-2	154	12	7	3	8	2	1	16	7	2	4	216

Расход материалов на элемент

Наимен. эл-та	Бетон: Марка	К-во м³	Сталь кг: Арматура: Класс АIII	Класс ВI	Класс АI: ВСт3сп	ВСт3	Закладные детали: Класс АIII	Марка ВСт3	Анкерн. болты: Марка ВСт3	Содержание арматуры кг/м³	Вес эл-та т
С 35-1-8-2	300	0,96	154	12	7	3	10	17	13	184	2,4

Примечания:

1. Общие примечания см. листы 4-5
2. Детали Д-203 приварить к арматуре поз. 1 и 2.
3. Стержни поз. 1 и 2 после приварки их к деталям Д-203 сварить между собой: по концам $\ell_ш$ = 100 мм и по длине с шагом 600-700 мм $\ell_ш$ = 20 мм, В = 10 мм.
4. Все швы h = 4 мм, кроме оговоренных.
5. Спираль поз. 3 привязать вязальной проволокой к продольной арматуре в каждом пересечении.

Ведомость закладных деталей

Марка	Кол. шт.	Вес в кг: 1 шт.	Всех	Нн листов
Д-201	1	24	24	КЖ-81
Д-203	8	22	16	КЖ-81
Итого:			40	

Работать совместно с листом КЖ-33

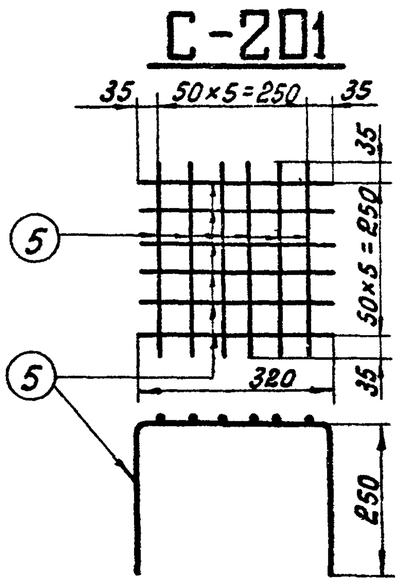

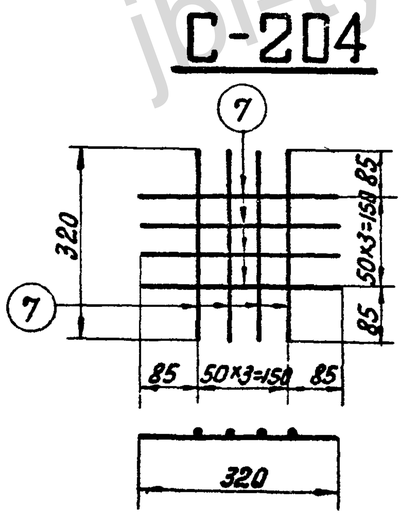

ТК 1976 г.	Свая С 35-1-8-2 Спецификация и таблицы расхода материалов	Серия 3.407-115 Выпуск 4	Лист КЖ-34

Энергосетьпроект Северо-Западное отделение г. Ленинград

7267-тм-IV-47

Гл. инж. пр. Руков. гр. Гл. спец. Нач. отд. Инж. Григорьев Иванова Курносов Штин Соколов Бодьянова

https://jbi-tyumen.ru/

https://jbi-tyumen.ru/

С35-2-8-2

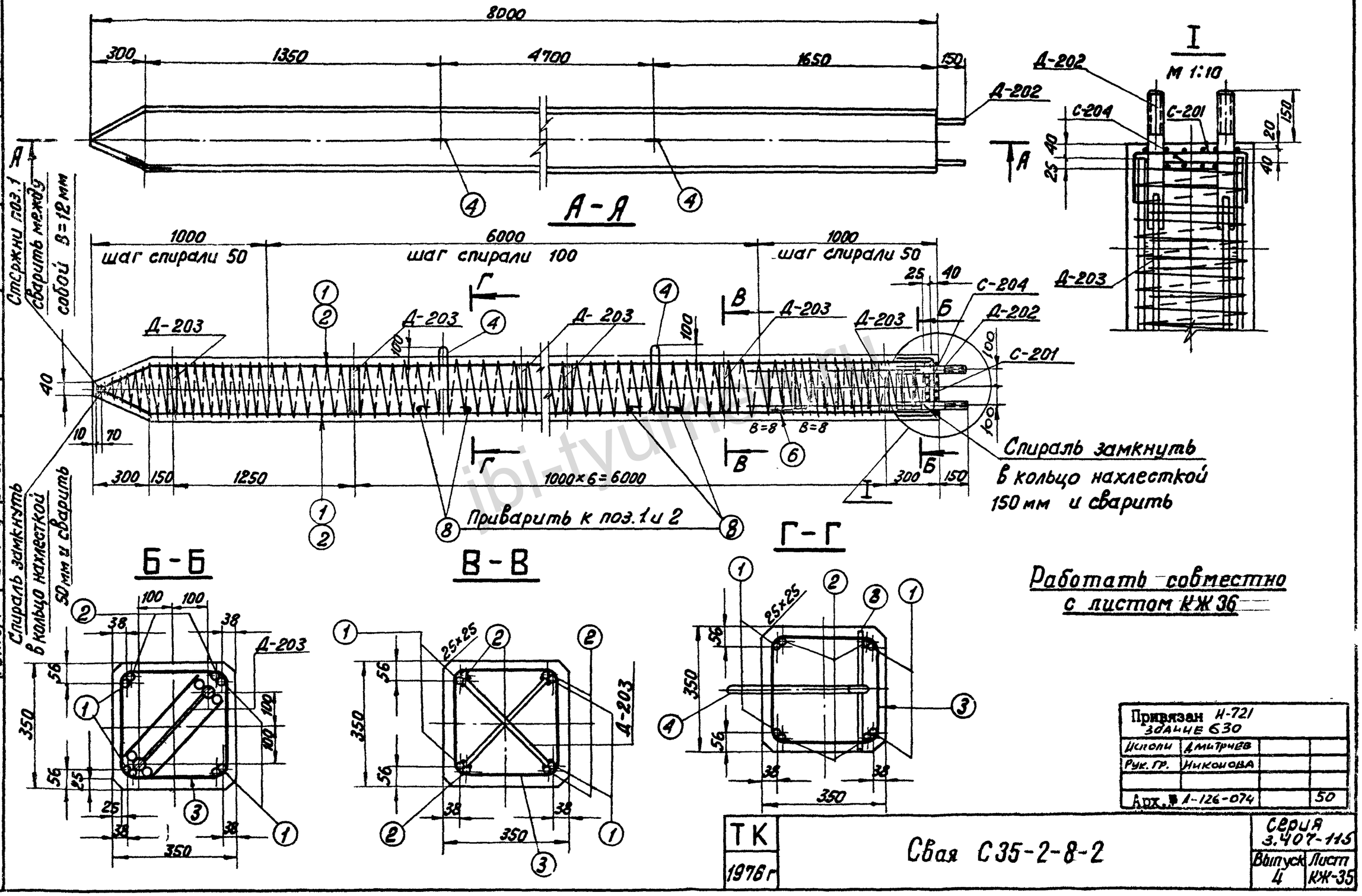

Работать совместно с листом КЖ 36

Привязан И-721 здание 630			
Испол.	Дмитриев		
Рук. гр.	Никонова		
Арх. № А-126-074			50

ТК 1976г	Свая С35-2-8-2	Серия 3.407-115	
		Выпуск 4	Лист КЖ-35

7271тм-IV-48			
Разраб.	Иванова		
Проверил			
Гл. спец.	Курносов		
Гл. инж. пр.	Шитин		
Рук. гр.	Соколов		
ГИП	Бодьянова		
Завод НИИКЭ			

Северо-Западное отделение г. Ленинград

https://jbi-tyumen.ru/

https://jbi-tyumen.ru/

7271тм-IV-49

Спецификация арматуры на 1 элемент

Наименов. элемента	Эскиз	№№ поз.	Диаметр мм	Длина позиции	Кол-во "n" шт.	Общая длина "ℓ" м	Всего на элемент: Сечение	Σℓn	Вес кг
С 35-2-8-2	7660; 275; 70; 145; 220	1	25А III	8005	4	32.0	•Ф25А III	62.6	241
							•Ф4В I	129	13
	7660	2	25А III	7660	4	30.6	•Ф16А I	4.7	7
	Шаг спирали см. чертеж.	3	4В I	—	1	129	•Ф6А I	12.4	3
	180; 360; R50; 170; 170	4	16А I	1440	2	2.9	Итого:		264
	Сетка С-201 (1шт) (См чертеж)	5	6А I	820	12	9.8			
	150; 150; 150; 130	6	16А I	450	1	0.5			
	Сетка С-204 (1шт) (см чертеж)	7	6А I	320	8	2.6			
	320	8	16А I	320	4	1.9			

Выборка стали на элемент

49

Наименов эл-та	Арматура: Класс А-III	Класс В-I	Класс А-I: ВСт3сп	ВСт3	Закладные дет: Класс А-III		Марка ВСт3		Анкерные болты: Марка ВСт3			Общий вес кг
	Ф25	Ф4	Ф16	Ф6	Ф20	Ф8	δ=12	δ=6	Болт М42	Гайка М42	Шайба δ=20	
С35-2-8-2	241	13	7	3	8	2	1	16	9	2	4	306

Расход материалов на элемент

Наимен. эл-та	Бетон: Марка	К-во м³	Сталь кг: Арматура: Класс А-III	Класс В-I	Класс А-I: ВСт3сп	ВСт3	Закладн деталь: Класс А-III	Марка ВСт3	Анкерн болты: Марка ВСт3	Содержание арматуры кг/м³	Вес эл-та т
С35-2-8-2	300	0,96	241	13	7	3	10	17	15	275	2,6

Ведомость закладных деталей

Марка	К-во шт.	Вес в кг: 1шт.	Всех	№№ листов
Д-202	1	26	26	КЖ-81
Д-203	8	2	16	КЖ-81
Итого			42	

Примечания

1. Общие примечания см. листы 4-5
2. Детали Д-203 приварить к арматуре поз. 1 и 2
3. Стержни поз. 1 и 2 после приварки их к деталям Д-203 сварить между собой по концам ℓш = 100мм и по длине с шагом 600-700 мм ℓш = 20мм
4. Все швы h=4мм, кроме оговоренных.
5. Спираль поз. 3 привязать вязальной проволокой к продольной арматуре в каждом пересечении.

Работать совместно с листом КЖ-35

С-201

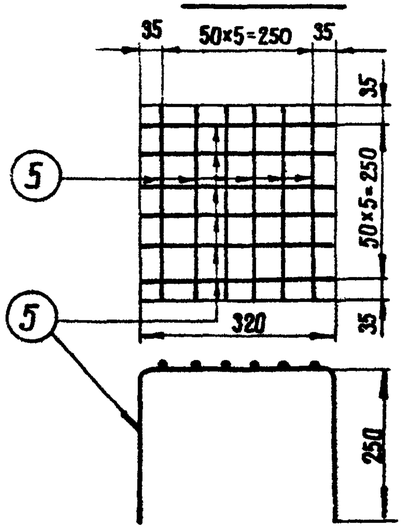

С-204

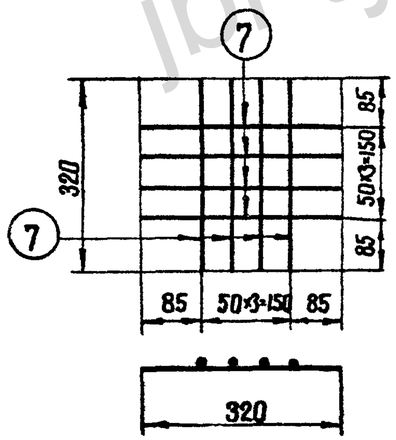

Привязан Н-721 ЗДАНИЕ 630			
Исполн.	Дмитриев		
Рук гр	Никонова		
Арх. № А-126-074			51

ТК 1976г	Свая С35-2-8-2 Спецификация и таблицы расхода материалов	Серия 3.407-115 Выпуск 4	Лист КЖ-36

Энергосетьпроект Северо-Западное отделение г. Ленинград

Гл. инж. проекта Григорьев; Гл. специал. Иванова; Гл. инж. пр. Кулагин; Рук. гр. Рукав; Нач. отд. Кузнецов; Гл. специал. Штин; Гл. инж. пр. Соколов; Рук. гр. Бадьянова

jbi-tyumen.ru

https://jbi-tyumen.ru/

https://jbi-tyumen.ru/

С35-1-8-Н

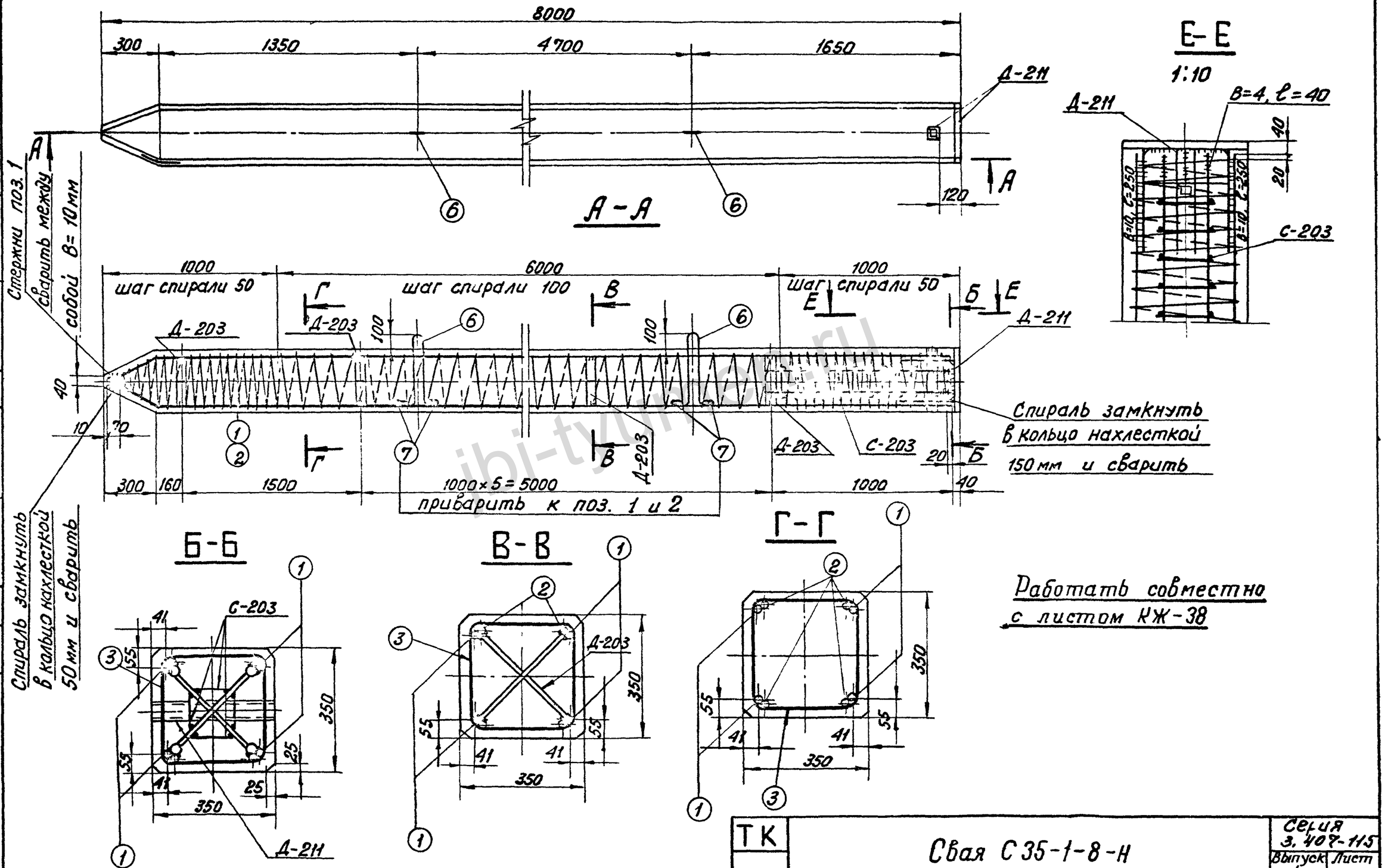

Работать совместно с листом КЖ-38

ТК 1976г	Свая С35-1-8-Н	Серия 3.407-115 Выпуск 4	Лист КЖ-37

7271тм-IV-50

Гл. спец. Гл. инж. пр. Рук. гр. — Иванова, Шпин, Соколова, Гольянова

Северо-Западное отделение г. Ленинград

https://jbi-tyumen.ru/

https://jbi-tyumen.ru/

7271 тм-IV-51

Спецификация арматуры на 1 элемент

Наименование элемента	Эскиз	NN поз.	Диаметр мм	Длина позиции „l" мм	Кол-во „n" шт.	Общая длина м	Всего на элемент: сечение	Σ ℓп	Вес кг
С35-1-8-Н	7660; 220; 165	1	20AIII	8005	4	32,0	Ф20AIII	62,6	154
							Ф16AI	4,2	7
	7660	2	20AIII	7660	4	30,6	Ф8AIII	14,4	6
							Ф4BI	125	12
	Шаг спирали см. чертеж	3	4BI			125			
	Сетка С-203 см. чертеж	4	8AIII	1000	8	8,0	Итого:		179
		5	8AIII	160	40	6,4			
	360; 180; R50; 170; 170	6	16AI	1440	2	2,9			
	320	7	16AI	320	4	1,3			

Выборка стали на элемент

51

Наимен. эл-та	Арматура: Класс A-III Ф20	Ф8	Класс B-I Ф4	Класс A-I ВСт3сп Ф16	Класс A-I марка ВСт3		Закладные детали: Класс A-III Ф25	Ф8	Марка ВСт3 ∠50×4	-δ=20	-δ=6	Общий вес кг
С35-1-8-Н	154	6	12	7			4	—	2	19	16	220

Расход материалов на элемент

Наимен. эл-та	Бетон: Марка	К-во м³	Сталь кг: Арматура: Класс A-III	Класс B-I	Класс A-I ВСт3сп	ВСт3	Закладн. детали: Класс A-III	Марка ВСт3		Содержание арматуры кг/м³	Вес эл-та т
С35-1-8-Н	300	0,96	160	12	7		4	37		187	2,4

Примечания:

1. Общие примечания см листы 4-5.
2. Детали Д-203, Д-211 приварить к арматуре поз. 1 и 2.
3. Стержни поз. 1 и 2 после их приварки к деталям Д-211, Д-203 сварить между собой по концам $\ell_ш$=100 мм и по длине с шагом 600-700 мм $\ell_ш$=20 мм, в=10 мм.
4. Все швы h=4 мм, кроме оговоренных.
5. Спираль поз. 3 привязать вязальной проволокой к продольной арматуре в каждом пересечении.

Ведомость закладных деталей

Марка	К-во шт.	Вес в кг: 1 шт	Всех	NN листов
Д-203	7	2	14	КЖ-81
Д-211	1	27	27	КЖ-83
Итого:			41	

Работать совместно с листом КЖ-37

С-203

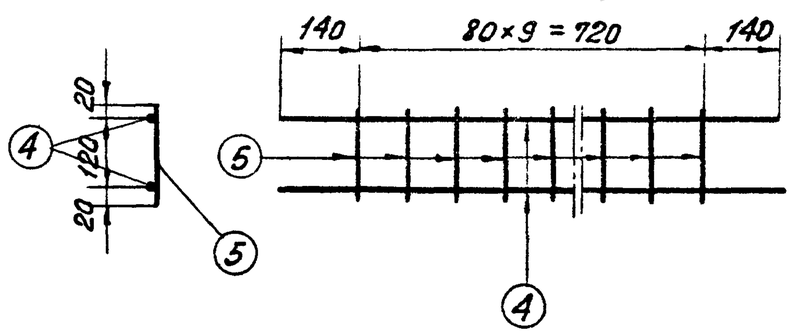

Зав. НИПЭС	Сазонов	Куросов	
Гл. спец.	Ульянов	Шмин	
Гл. инж. пр.	Бонин	Соколов	
Рук. гр.	Ястрин	Бобьянова	

Энергосетьпроект Северо-Западное отделение г. Ленинград

ТК	Свая С35-1-8-Н	Серия 3.407-115	
1976 г	Спецификация и таблицы расхода материалов	Выпуск 4	Лист КЖ-38

https://jbi-tyumen.ru

https://jbi-tyumen.ru/

С35-2-8-Н

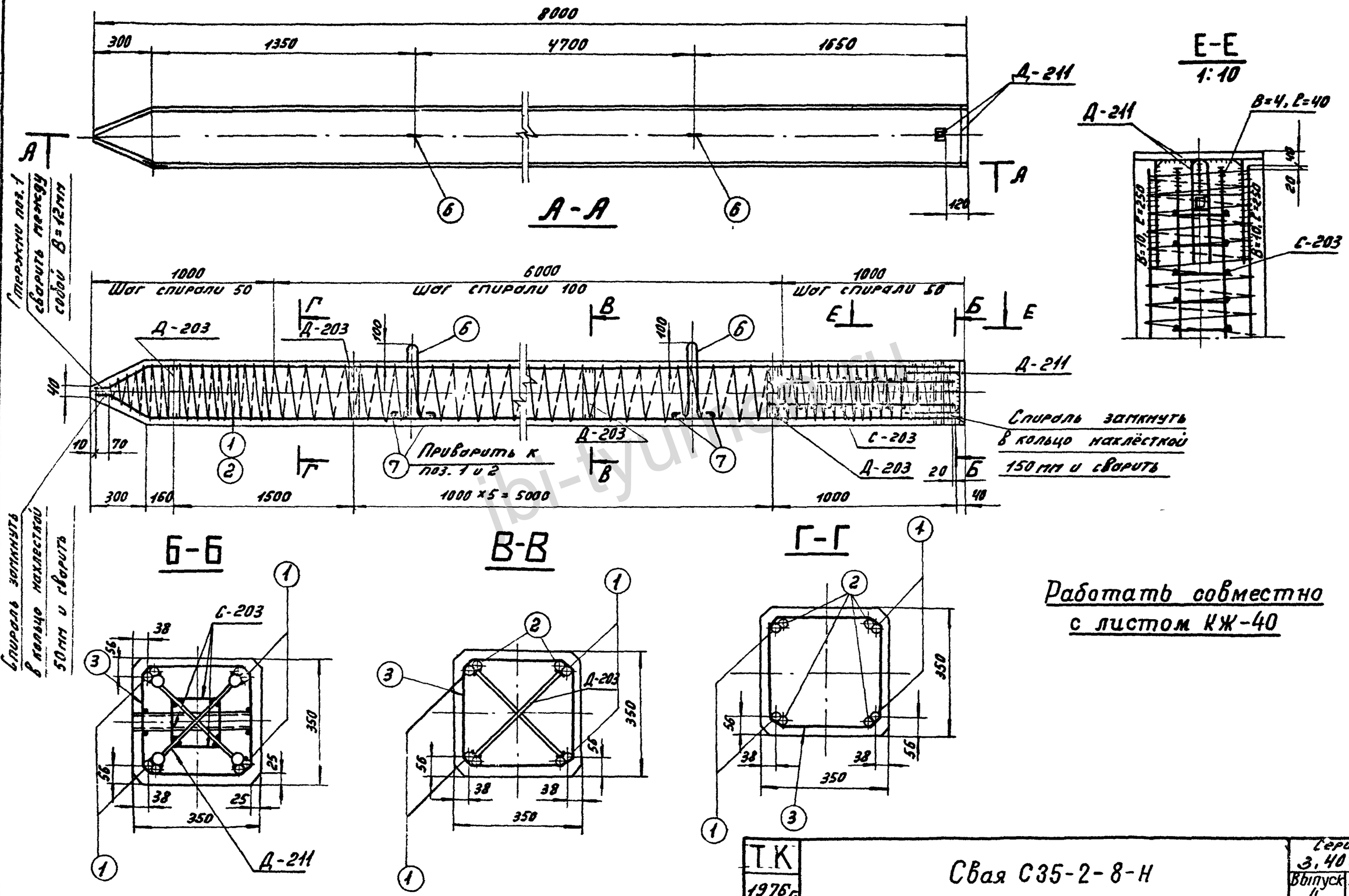

ТК 1976г.	Свая С35-2-8-Н	Серия 3.407-115 Выпуск 4	Лист КЖ-39

1717тм-IV-52

Рук. гр. Борисов

Инж. Соколов

Инж. Бородянова

г. Ленинград

https://jbi-tyumen.ru/

https://jbi-tyumen.ru/

7271тм-IV-53

Спецификация арматуры на 1 элемент

Наименование элемента	Эскиз	№№ поз.	Диаметр мм	Длина позиции "Д" мм	Кол-во "П" шт	Общий длина м	Всего на элемент: Сечение	Σℓп	Вес кг
С35-2-8-Н	7660 (275, 70, 145, 220)	1	25АIII	8005	4	32,0	ф25АIII	62,6	241
							ф16АI	4,2	7
	7660	2	25АIII	7660	4	30,6	ф8АIII	14,4	6
							ф4ВI	129	13
	Шаг спирали см. чертеж	3	4ВI	—	—	129			
	Сетка С-203 см. чертеж	4	8АIII	1000	8	8,0	Итого		267
		5	8АIII	160	40	6,4			
	(180, R50, 360, 170, 170)	6	16АI	1440	2	2,9			
	320	7	16АI	320	4	1,3			

Выборка стали на элемент

53

Наимен. эл-та	Арматура: Класс А-III		Класс В-I	Класс А-I ВСт3сп	Класс А-I Марка ВСт3		Закладные детали: Класс А-III		Марка ВСт3			Общий вес кг
	ф25	ф8	ф4	ф16			ф25	ф8	∟50х4	-δ=20	-δ=6	
С35-2-8-Н	241	6	13	7			4	—	2	19	16	308

Расход материалов на элемент

Наимен. эл-та	Бетон: Марка	К-во м³	Сталь кг: Арматура: Класс А-III	Класс В-I	Класс А-I: ВСт3сп	ВСт3	Закладные детали: Класс А-III	Марка ВСт3		Содержание арматуры кг/м³	Вес эл-та т
С35-2-8-Н	300	0.96	247	13	7		4	37		278	2,6

Ведомость закладных деталей

Марка	К-во шт.	Вес в кг: 1шт.	Всех	№№ листов
Д-203	7	2	14	КЖ-81
Д-211	1	27	27	КЖ-83
Итого			41	

Примечания:

1. Общие примечания см. листы 4-5.
2. Детали Д-203, Д-211 приварить к арматуре поз. 1 и 2.
3. Стержни поз. 1 и 2 после их приварки к деталям Д-203, Д-211 сварить между собой по концам $\ell_ш$=100мм и по длине с шагом 600-700мм $\ell_ш$=20мм, в=12мм
4. Все швы h=4мм, кроме оговоренных.
5. Спираль поз. 3 привязать вязальной проволокой к продольной арматуре в каждом пересечении.

Работать совместно с листом КЖ-39

С-203

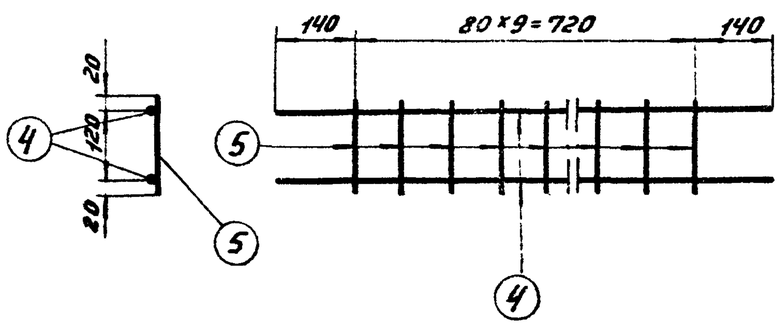

Зав. НИПИЭС	Гурников		
Главный специалист	Штык		
Гл. инженер проекта	Соколов		
Инженер	Большова		

Энергосетьпроект Северо-Западное отделение г. Ленинград

ТК 1976г.	Свая С35-2-8-Н. Спецификация и таблицы расхода материалов	Серия 3.407-115 Выпуск 4	Лист КЖ-40

https://jbi-tyumen.ru/

https://jbi-tyumen.ru/

С 35-1-10-0

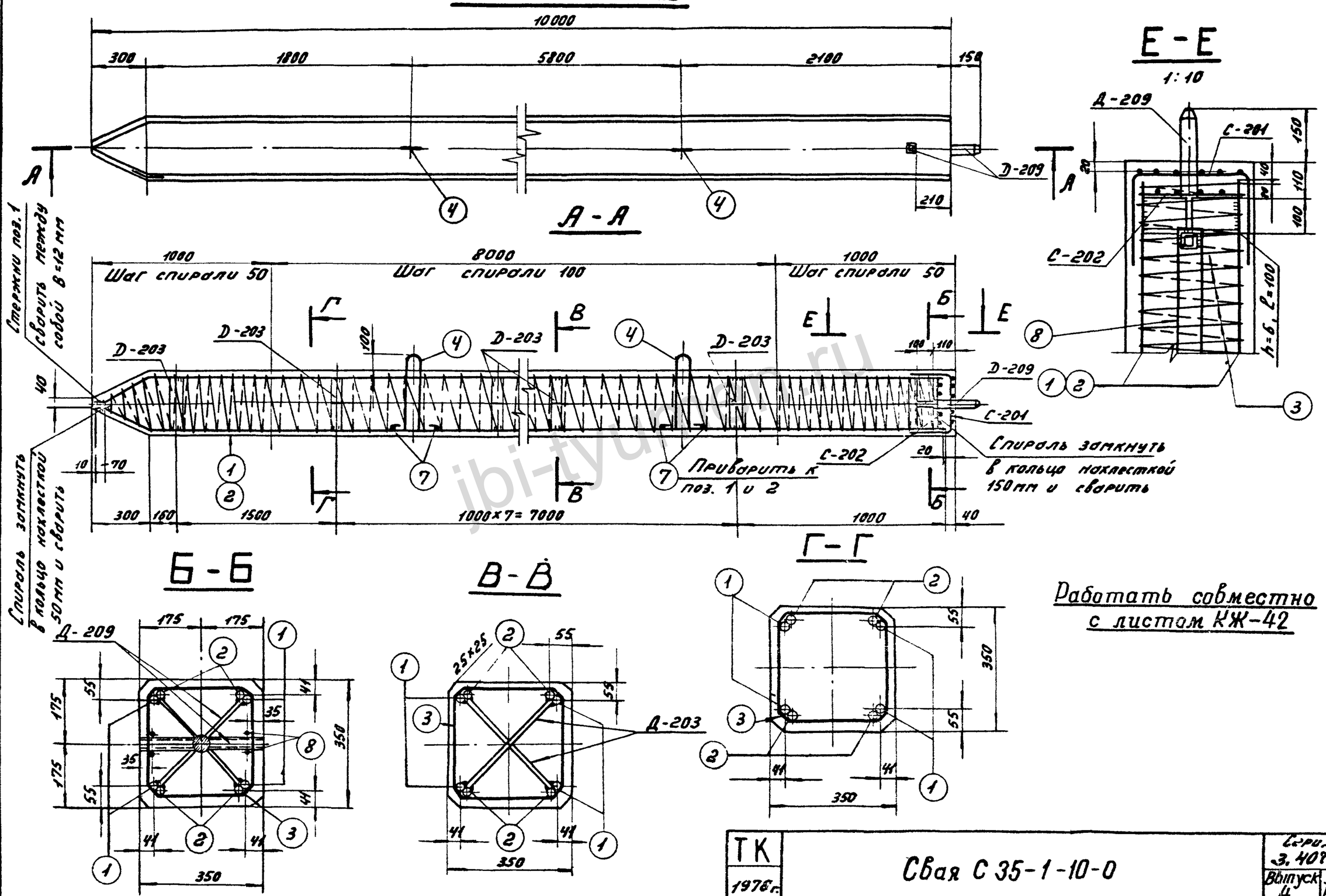

ЭНЕРГОСЕТЬПРОЕКТ Северо-Западное отделение г. Ленинград	Зав НИЛЭС	Журнов	
	Гл. спец.	Штин	
	Гл. инж. пр.	Соколов	
	Рук. гр.	Бодьянова	
	Проверил	Ивонова	
	Нач. отд.		
	Нач. сект.		
	Инженер		
7271тм-IV-54			

ТК 1976г.	Свая С 35-1-10-0	Серия 3.407-115 Выпуск 4	Лист КЖ41

https://jbi-tyumen.ru/

https://jbi-tyumen.ru/

7271тм-IV-55

Спецификация арматуры на 1 элемент

Наименов. элемента	Эскиз	NN поз.	Диаметр мм	Длина позиции „ℓ" мм	Кол-во „n" шт	Общая длина м	Всего на элемент: Сечение	Σℓп	Вес кг
С 35-1-10-0	9660; 275; 165; ℓ20	1	20 AIII	10005	4	40,0	Ф20 AIII	78,6	194
							Ф16 AI	4,2	7
	9660	2	20 AIII	9660	4	38,6	Ф6 AI	12,4	3
	шаг спирали см чертеж	3	4 BI	—	—	150	Ф4 BI	150	15
							Ф8 AIII	1,5	1
	R=50; 360; 170; 180; 360; 170	4	16 AI	1440	2	2,9	Итого		220
	Сетка С-201 (см. чертеж)	5	6 AI	820	12	9,8			
	Сетка С-202 (см. чертеж)	6	6 AI	325	8	2,6			
	320	7	16 AI	320	4	1,3			
	350; 40; 350	8	8 AIII	740	2	1,5			

Выборка стали на элемент

55

Наименование элемента	Арматура кг: Класс A-III Ф20	Ф8	Класс B-I Ф4	Класс A-I в Ст3сп Ф16		Класс A-I в Ст3 Ф6	Закладные детали кг: Марка В Ст 3 -δ=6	•Ф42	L 36×4			Общий вес кг
С 35-1-10-0	194	1	15	7		3	21	4	1			246

Расход материалов на элемент

Наименование элемента	Бетон: Марка	кол-во м³	Сталь кг: Арматура: Класс A-III	Класс B-I	Класс A-I в Ст3сп	Класс A-I в Ст3	Закладные детали: Марка В Ст 3 -δ=6	•Ф42	L 36×4	Содержание арматуры кг/м³	Вес эл-та т
С 35-1-10-0	300	1.20	195	15	7	9	21	4	1	178	3,0

Ведомость закладных деталей

Марка	к-во шт.	Вес кг: 1шт.	Всех	NN листов
Д-209	1	8	8	КЖ-82
Д-203	9	2	18	КЖ-81
Итого:			26	

Примечания:

1. Общие примечания см. листы 4-5
2. Детали Д-203 и Д-209 приварить к арматуре поз. 1 и 2.
3. Стержни поз. 1 и 2 после приварки их к деталям Д-203 и Д-209 сварить между собой: по концам ℓш = 100 мм по длине шагом 600÷700 мм 20 мм, в=12 мм.
4. Все швы h=4 мм, кроме оговоренных
5. Спираль поз.3 привязать вязальной проволокой к продольной арматуре в каждом пересечении.

Работать совместно с листом КЖ-41

С-201

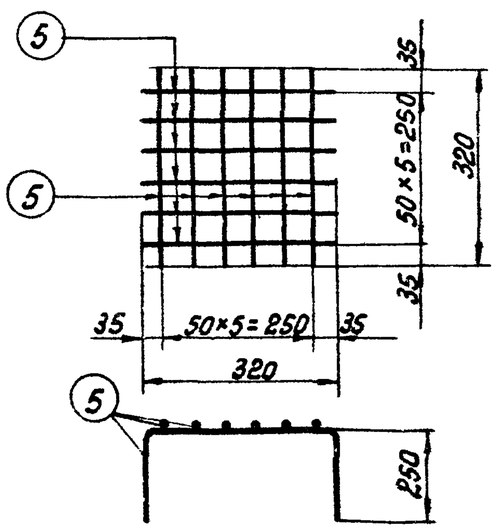

С-202

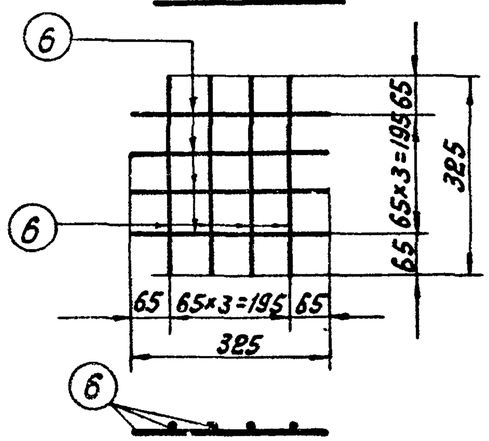

Гл. инж. пр.	Шмин		
Гл. спец.	Соколов		
Зав. ниж.	Иванова		
Рук. гр.	Бодьянова		

Спецсетьпроект Северо-Западное отделение г. Ленинград

ТК	Свая С 35-1-10-0	Серия 3.407-115	
1976 г.	Спецификация и таблицы расхода материалов	Выпуск 4	Лист КЖ-42

https://jbi-tyumen.ru/

https://jbi-tyumen.ru/

С 35-2-10-0

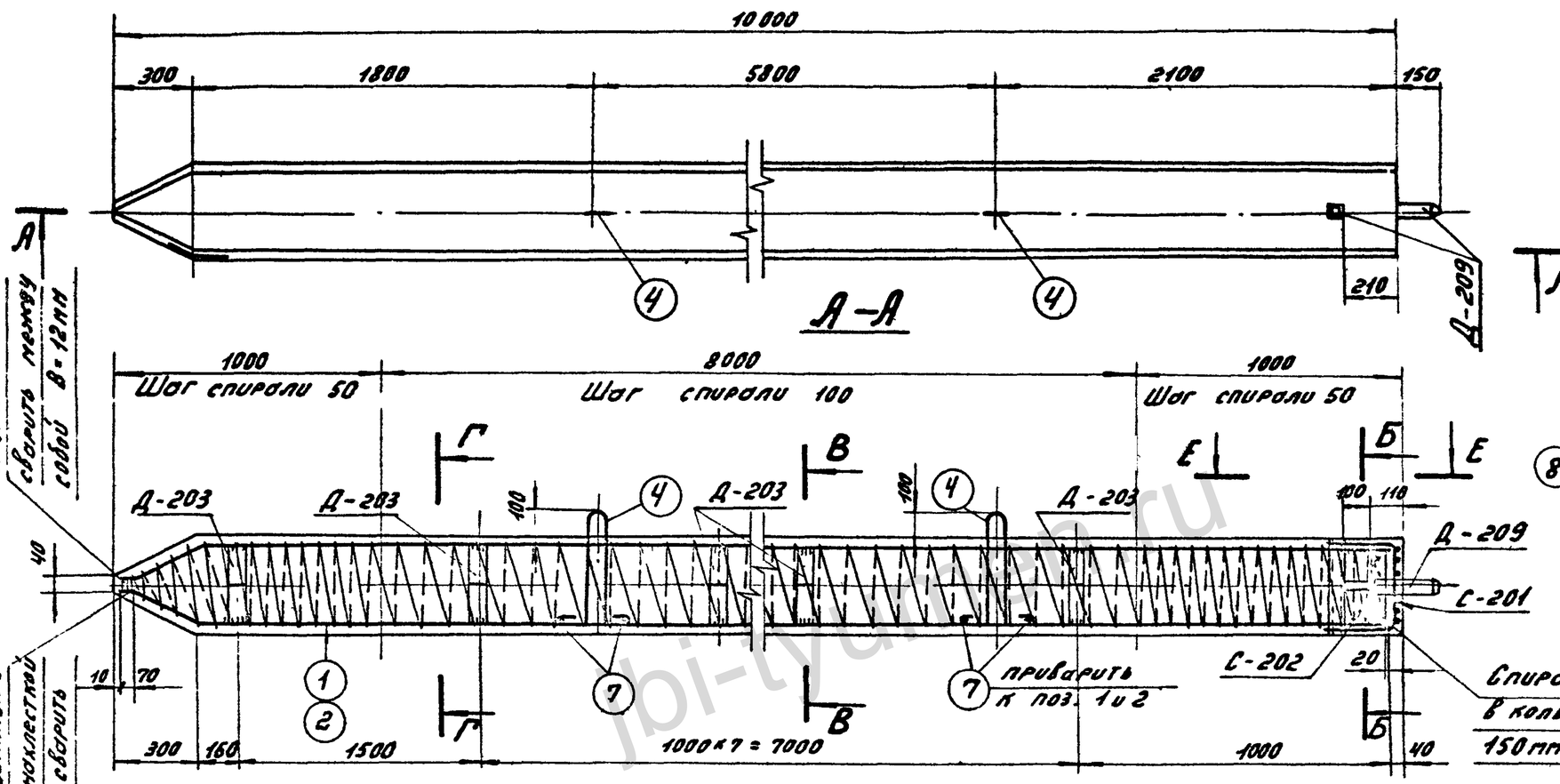

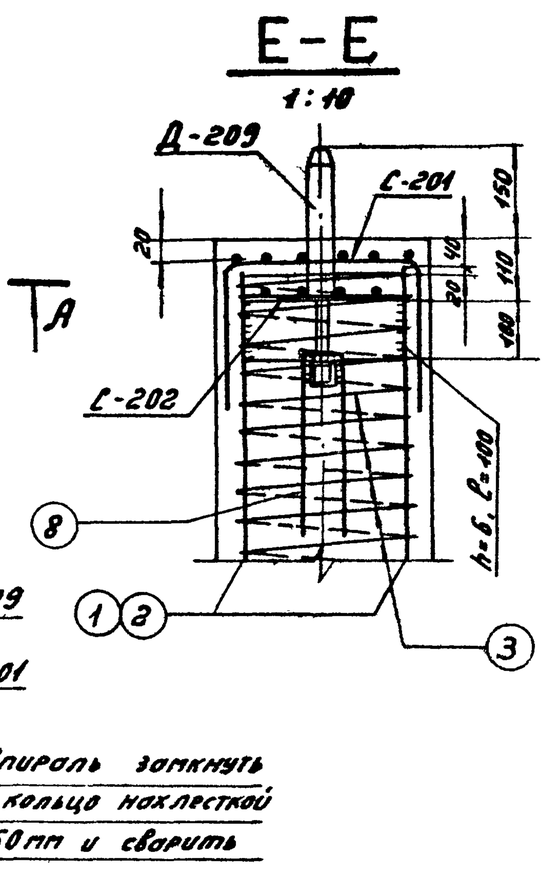

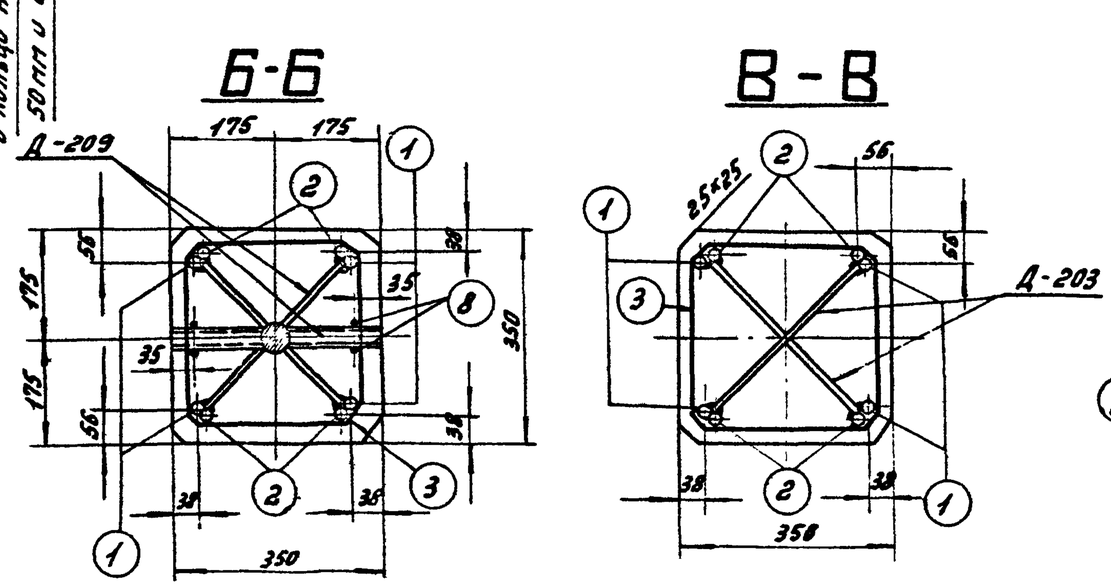

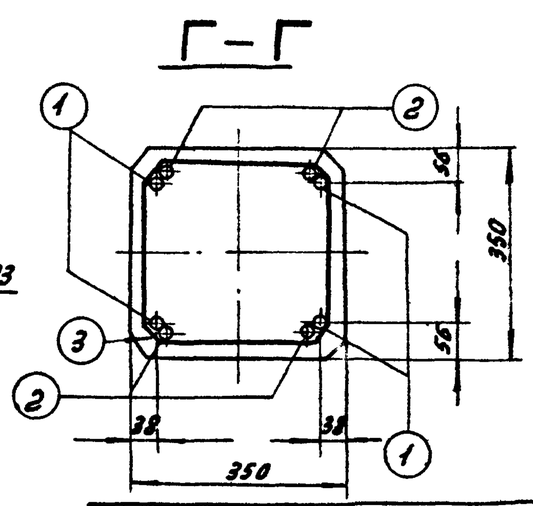

Работать совместно с листом КЖ-44

ТК 1976г.	Свая С35-2-10-0	Серия 3.407-115 Выпуск 4	Лист КЖ-43

7271тм-IV-56

Энергосетьпроект Северо-Западное отделение г. Ленинград

Гл. инж. пр. Ведьянова; Рук. группы; Гл. спец. Курносов; Инж. Штин; Техник Соколов; Исполнит. Григорьев; Проверил Зонов; Согласовано

https://jbi-tyumen.ru/

https://jbi-tyumen.ru/

7271тм-IV-57

Спецификация арматуры на 1 элемент

Наименов. элемента	Эскиз	NN поз.	Диаметр мм	Длина по-зиции „ℓ" мм	кол-во „п" шт.	Общая длина м	Всего на элемент: Сечение	Σℓ·п	Вес кг
С 35-2-10-0	9660; 275; 220; 70; 5; 16	1	25 AIII	10005	4	40,0	ф25 AIII	78,6	302
							ф16 AI	4,2	7
	9660	2	25 AIII	9660	4	38,6	ф6 AI	12,4	3
	шаг спирали (см чертеж)	3	4 BI	—	—	155	ф4 BI	155	15
							ф8 AIII	1,5	1
	R=50; 360; 180; 360; 110; 110	4	16 AI	1440	2	2,9	Итого:		328
	Сетка С-201 (см. чертеж)	5	6 AI	820	12	9,8			
	Сетка С-202 (см. чертеж)	6	6 AI	325	8	2,6			
	320	7	16 AI	320	4	1,3			
	350; 40; 350	8	8 AIII	740	2	1,5			

Выборка стали на элемент

57

Наименование элемента	Арматура: Класс A-III ф25	ф8	Класс B-I ф4	Класс A-I ВСт3сп ф16	Класс A-I ВСт3	ф6	Закладные детали кг: Марка ВСт3 -δ=6	·ф42	L 36×4			Общий вес кг
С 35-2-10-0	302	1	15	7		3	21	4	1			354

Расход материалов на элемент

Наименование элемента	Бетон: Марка	кол-во м³	Сталь кг: Арматура: Класс A-III	Класс обыкн B-I	Класс A-I ВСт3сп	ВСт3	Закладные детали: Марка ВСт3 -δ=6	·ф42	L 36×4	Содержание арматуры кг/м³	Вес эл-та т
С 35-2-10-0	300	1,2	303	15	7	3	21	4	1	272	3,2

Ведомость закладных деталей

Марка	К-во шт.	Вес кг: 1 шт.	Всего	NN листов
Д-209	1	8	8	КЖ-82
Д-203	9	2	18	КЖ-81
Итого:			26	

Примечания:

1. Общие примечания см листы 4-5
2. Детали Д-203 и Д-209 приварить к арматуре поз. 1 и 2.
3. Стержни поз. 1 и 2 после приварки их к деталям Д-203 и Д-209 сварить между собой: по концам $\ell_ш$=100 мм. и по длине шагом 600-700 мм $\ell_ш$=20 мм, в = 12 мм.
4. Все швы h=4 мм, кроме оговоренных
5. Спираль поз.3 привязать вязальной проволокой к продольной арматуре в каждом пересечении.

Работать совместно с листом КЖ-43

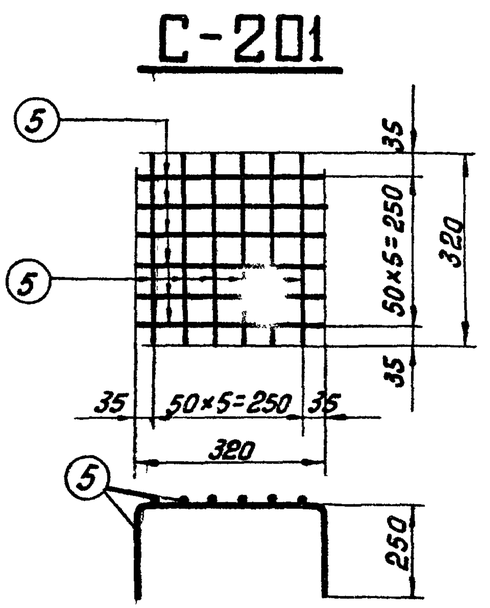

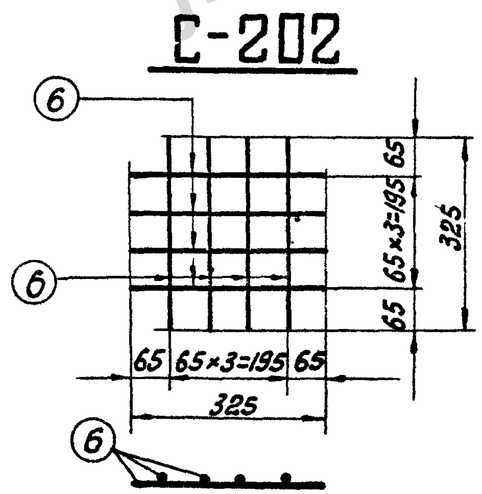

Энергосетьпроект Северо-Западное отделение г. Ленинград	Зав. НИЛ КЭС Григорьев; Гл. спец. Иванова; Гл. инж. пр. Григорьев; Руков. гр. Иванова; Исполнит. Курносов; Проверил Штин; Гл. спец. Соколов; Гл. инж. пр. Бодьянова; Руков. гр. Бодьянова	

ТК	Свая С 35-2-10-0	Серия 3.407-115
1976 г.	Спецификация и таблицы расхода материалов	Выпуск 4 / Лист КЖ-44

https://jbi-tyumen.ru/

https://jbi-tyumen.ru/

С35-1-10-1

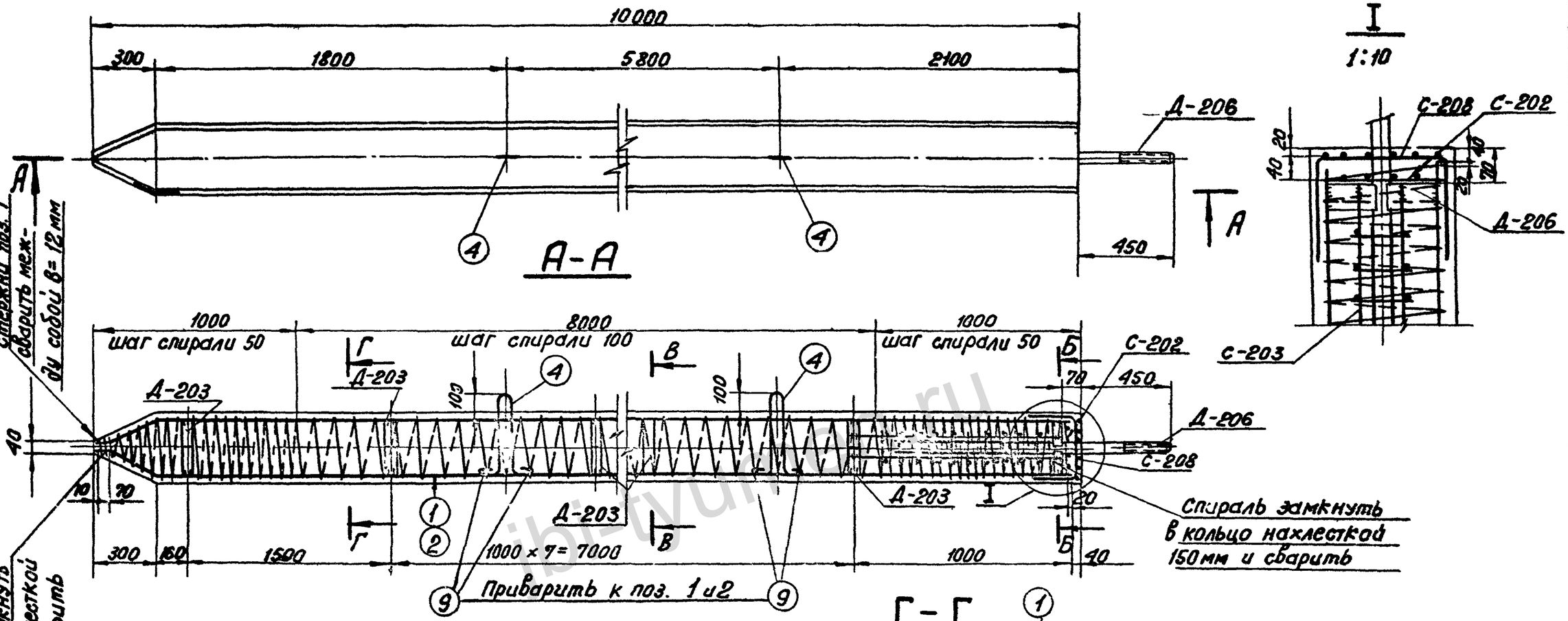

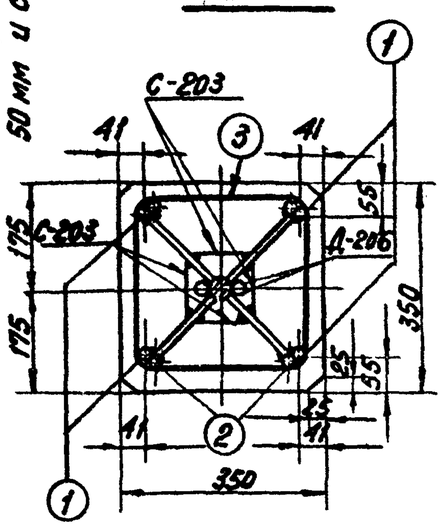

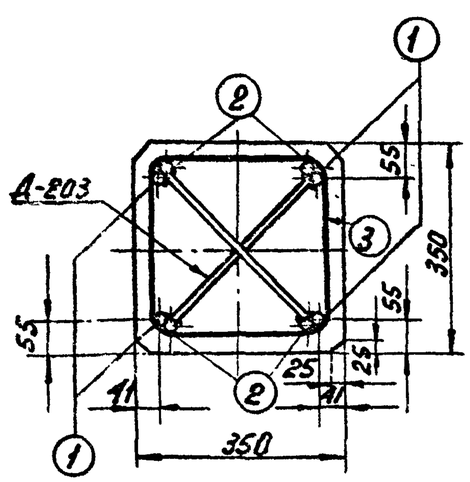

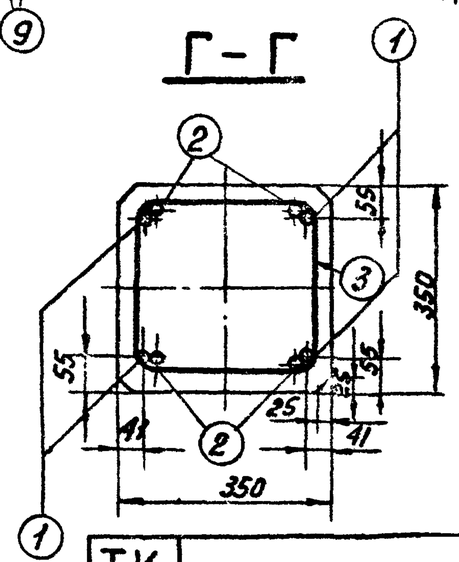

Работать совместно с листом КЖ-46

Энергосетьпроект Северо-Западное отделение г. Ленинград	7271тм-IV-58		
Гл. инж. проекта	Григорьев	Исполнит.	
Гл. спец.	Иванова	Проверил	
Зав. НИКЭС	Курносов		
Гл. спец.	Штин		
Гл. инж. пр.	Соколов		
Рук. гр.	Бобянова		

ТК 1976 г.

Свая С35-1-10-1

Серия 3.407-115 Выпуск 4 Лист КЖ-45

https://jbi-tyumen.ru/

https://jbi-tyumen.ru/

7271тм-IV-59

Спецификация арматуры на 1 элемент

Наименов. элемента	Эскиз	NN поз.	Диаметр мм	Длина позиции мм	К-во „п" шт.	Общая длина „ℓ" м	Всего на эл-т: Сечение	Σ ℓ·п	Вес кг
С 35-1-10-1	9660; 215; 70; 220; 65	1	20 AIII	10005	4	40,0	ф20 AIII	78,6	194
							ф16 AI	4,2	7
	9660	2	20 AIII	9660	4	38,6	ф8 AIII	14,4	6
	шаг спирали см. чертеж	3	4 BI	—	—	150	ф6 AI	12,4	3
							ф4 BI	150	15
	180; 360; R50; 110; 110	4	16 AI	1440	2	2,9			
							Итого:		225
	сетка С-208, (см. чертеж)	5	6 AI	820	12	9,8			
	сетка С-202 (см. чертеж)	6	6 AI	325	8	2,6			
	сетка С-203	7	8 AIII	1000	8	8,0			
	(см. чертеж) 4 шт.	8	8 AIII	160	40	6,4			
	320	9	16 AI	320	4	1,3			

Выборка стали на элемент

59

Наимен. эл-та	Арматура: Класс A-III ф20	ф8	Класс B-I ф4	Класс A-I ф16	В Ст3сп ф6	В Ст3	Закладн. детали: Класс A-III ф20		Марка В Ст3 -δ=6	Анкерные болты: Марка В Ст3 болт М48	гайка М48	шайба -δ=20	Общий вес кг
С 35-1-10-1	194	6	15	7	3		4			20	8	1	3	261

Расход материалов на элемент

Наимен. эл-та	Бетон: Марка	К-во м³	Сталь кг: Арматура: Класс A-III	Класс B-I	Класс A-I: В Ст3сп	В Ст3	Закладн. детали: Класс A-III	Марка В Ст3	Анкерн. болты: Марка В Ст3	Содержание арматуры кг/м³	Вес эл-та т
С 35-1-10-1	300	1,2	200	15	7	3	4	20	12	187	3,0

Примечания:

1. Общие примечания см. листы 4-5
2. Детали Д-203 и Д-206 приварить к арматуре поз. 1 и 2
3. Стержни поз. 1 и 2 после их приварки к деталям Д-203 и Д-206 сварить между собой по концам $\ell_ш$=100 мм и по длине с шагом 600-700 мм $\ell_ш$=20 мм, В=10 мм.
4. Все швы h=4мм, кроме оговоренных.
5. Спираль поз.3 привязать вязальной проволокой к продольной арматуре в каждом пересечении.

Ведомость закладных деталей

Марка	К-во шт.	Вес в кг: 1 шт.	Всех	NN листов
Д-203	9	2	18	КЖ-81
Д-206	1	18	18	КЖ-82
Итого:			36	

Работать совместно с листом КЖ-45

С-202

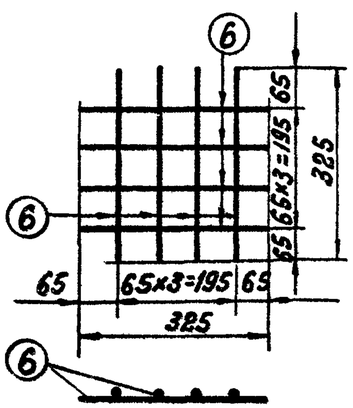

С-203

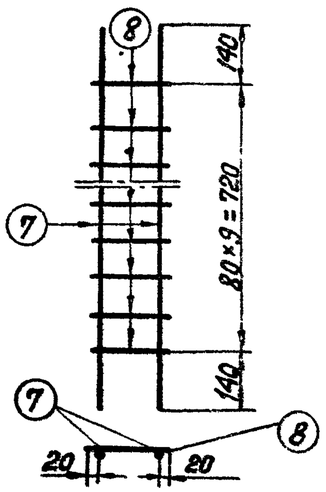

С-208

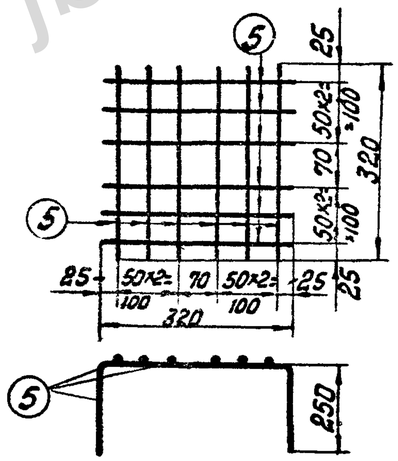

Энергосетьпроект Северо-Западное отделение г. Ленинград	Заб. ж/ж/з с	Курносов
	Гл. спец.	Штин
	Гл. инж. пр.	Сокалов
	Рук. гр.	Бобрякова
	Исполн.	Григорьев
	Проверил	Иванова
	Главный инж. проекта	Шлиндер

ТК 1976г.	Свая С 35-1-10-1 Спецификация и таблицы расхода материалов	Серия 3.407-115 Выпуск 4	Лист КЖ-46

https://jbi-tyumen.ru/

https://jbi-tyumen.ru/

С 35-2-10-1

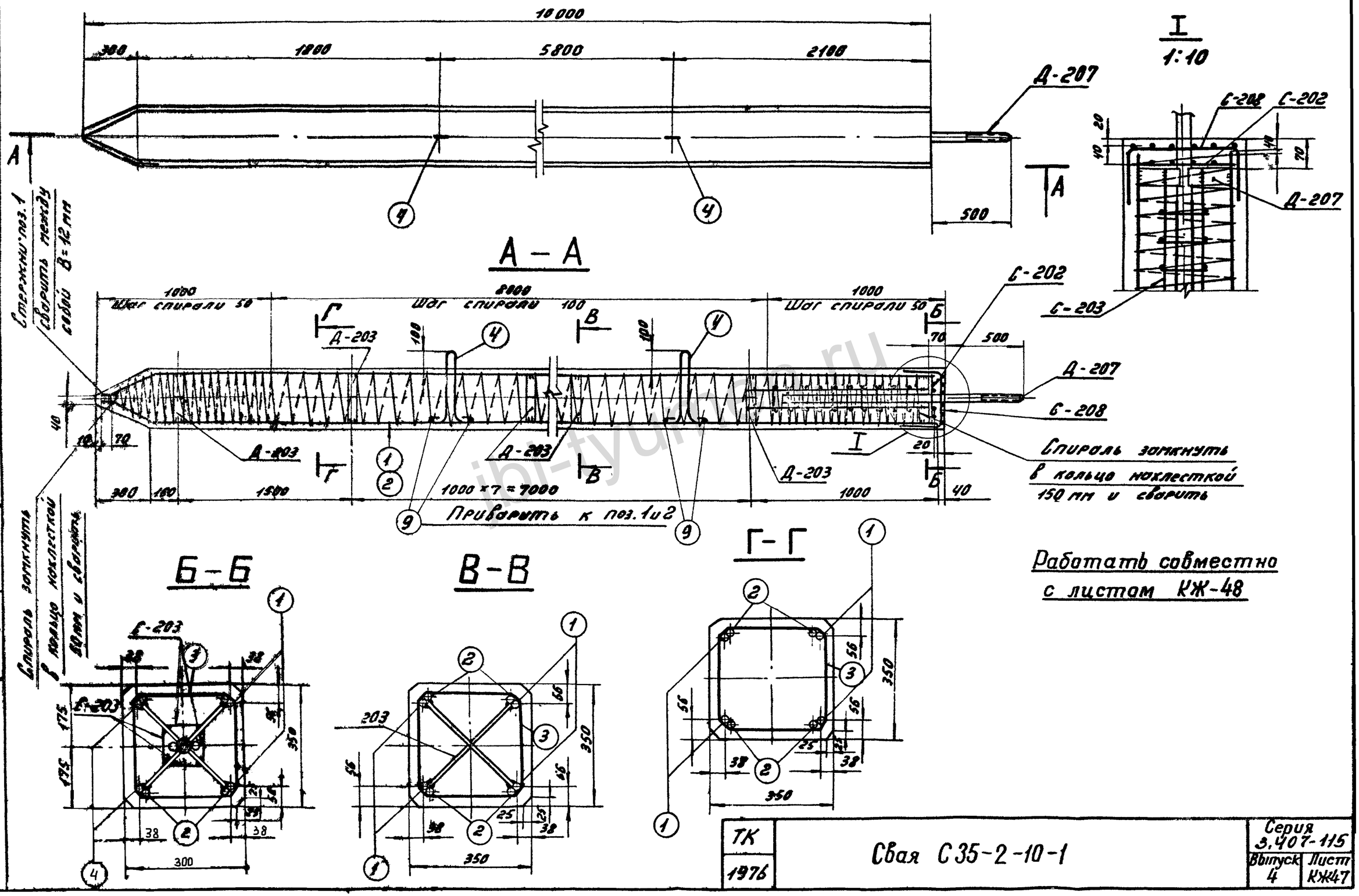

ТК 1976	Свая С 35-2-10-1	Серия 3.407-115 Выпуск 4	Лист КЖ47

ЭНЕРГОСЕТЬПРОЕКТ Северо-Западное отделение г. Ленинград
Гл. инж. пр. Шорин
Гл. спец. Соколов
Рук. бюро Бобрянов
Разраб. Пономарев
Т.271 ТМ-IV-60

https://jbi-tyumen.ru/

https://jbi-tyumen.ru/

7271тм-IV-61

Спецификация арматуры на 1 элемент

Наименов. элемента	Эскиз	NN поз.	Диаметр мм	Длина позиции мм	К-во „П" шт.	Общая длина „L" м	Всего на элемент: Сечение	Σl·n	Вес кг
С35-2-10-1	9660 (275, 70, 220, 165)	1	25AIII	10005	4	40.0	Ф25AIII	78.6	302
							Ф16AI	4.2	7
	9660	2	25AIII	9660	4	38.6	Ф8AIII	14.4	6
	Шаг спирали см. чертеж.	3	4BI	—	—	155	Ф6AI	12.4	3
							Ф4BI	155	15
	180, 360, R50, 170, 170	4	16AI	1440	2	2.9			
							Итого:		333
	Сетка С-208 (см. чертеж)	5	6AI	820	12	9.8			
	Сетка С-202 (см. чертеж)	6	6AI	325	8	2.6			
	Сетка С-203 (см. чертёж) 4 шт	7	8AIII	1000	8	8.0			
		8	8AIII	160	40	6.4			
	320	9	16AI	320	4	1.3			

Выборка стали на элемент

61

Наименование эл-та	Арматура: Класс A-III Ф25	Ф8	Класс B-I Ф4	Класс A-I ВСт3сп Ф16	ВСт3 Ф6	Закладные детали: Класс A-III Ф25		Марка ВСт3	-δ=6	Анкерн. болты: Марка ВСт3 Болт М56	Гайка М56	Шайбы -δ=20	Общий вес кг
С35-2-10-1	302	6	15	7	3	8			20	16	6	3	386

Расход материалов на элемент

Наименование эл-та	Бетон: Марка	К-во м³	Сталь кг, Арматура: Класс A-III	Класс B-I	Класс A-I ВСт3сп	ВСт3	Закл. детали: Класс A-III	Марка ВСт3	Анк. болты: Марка ВСт3	Содержание арматуры кг/м³	Вес элемента т
С35-2-10-1	300	1.2	308	15	7	3	8	20	25	278	3.2

Примечания:

1. Общие примечания см. листы 4-5.
2. Детали Д-203 и Д-207 приварить к арматуре поз. 1 и 2
3. Стержни поз. 1 и 2 после их приварки к деталям Д-203 сварить между собой: по концам $l_ш$ = 100 мм и по длине с шагом 600-700 мм, $l_ш$ = 20 мм, В = 12 мм.
4. Все швы h = 4 мм, кроме оговоренных.
5. Спираль поз. 3 привязать вязальной проволокой к продольной арматуре в каждом пересечении.

Ведомость закладных деталей

Марка	К-во шт.	Вес в кг: 1 шт.	Всех	NN листов
Д-203	9	2	18	КЖ-81
Д-207	1	35	35	КЖ-82
Итого			53	

Работать совместно с листом КЖ-47.

С-202

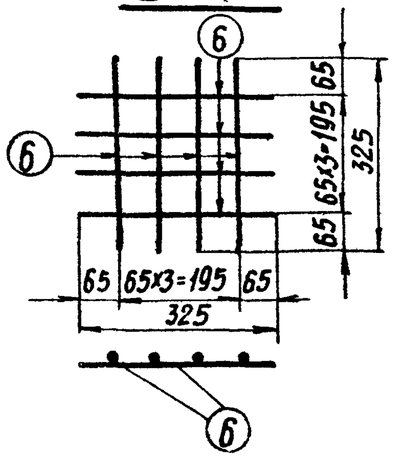

С-203

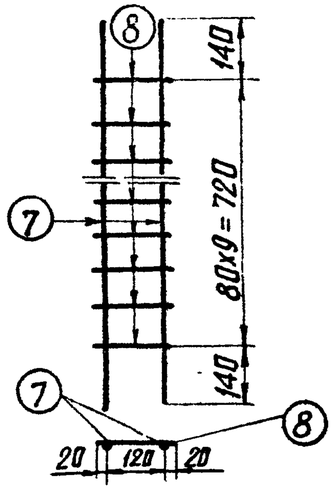

С-208

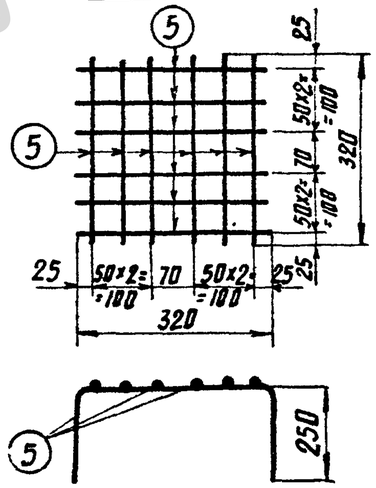

Зав. пл.	Курносов		
Гл. специал.	Штин		
Гл. инж. пр.	Соколов		
Руков. гр.	Бабянова		
Инженер	Иванова		
Техник			
Чертил			

Энергосетьпроект Северо-Западное отделение г. Ленинград.

ТК 1976г.	Свая С35-2-10-1. Спецификация и таблицы расхода материалов	Серия 3.407-115 Выпуск 4	Лист КЖ-48

jbi-tyumen.ru

https://jbi-tyumen.ru/

https://jbi-tyumen.ru/

С35-1-10-2

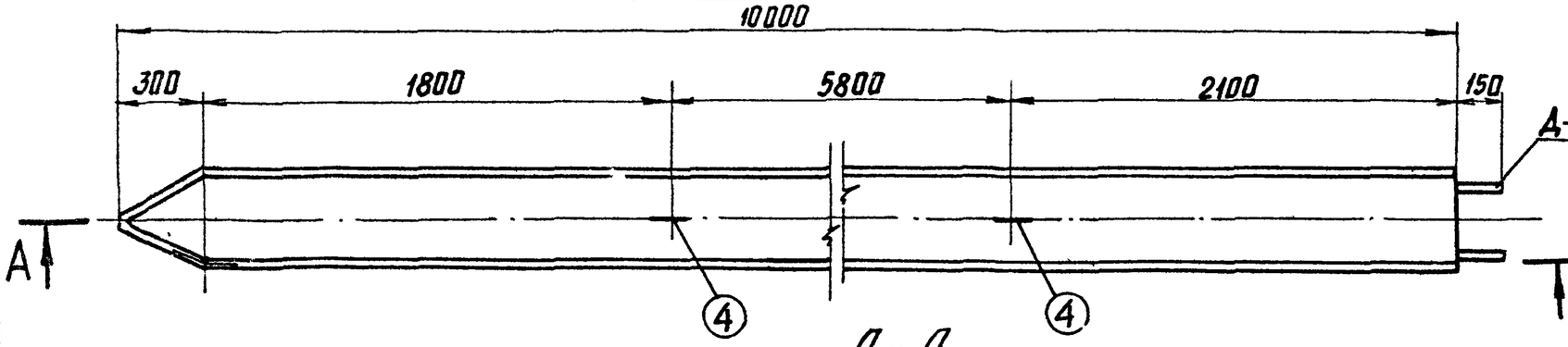

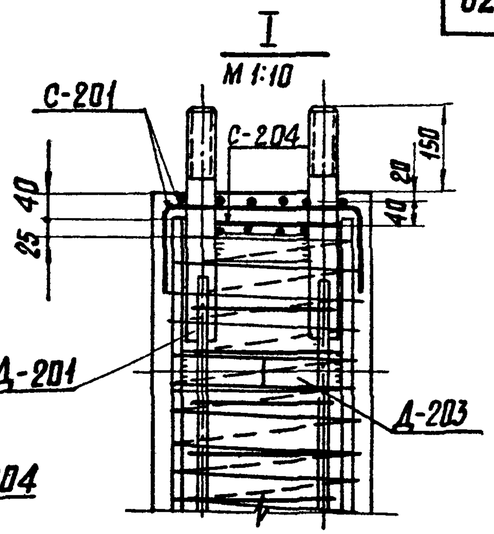

А-А

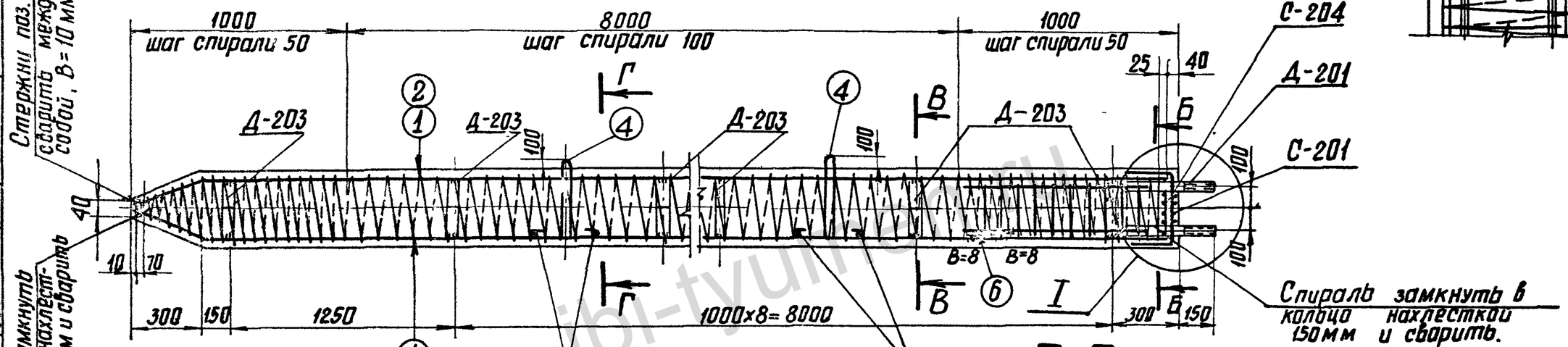

Б-Б

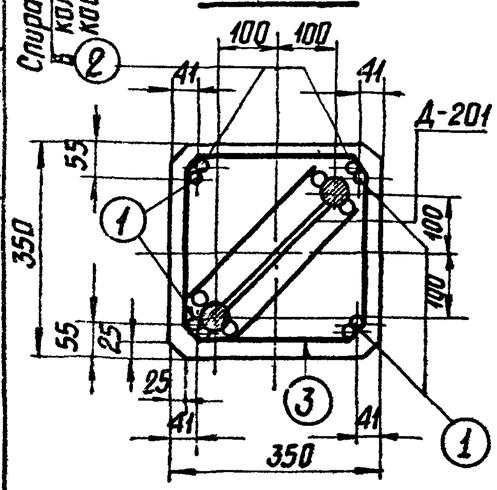

В-В

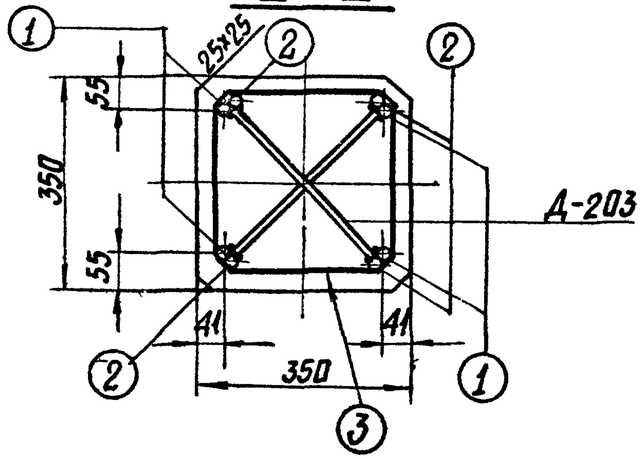

Г-Г

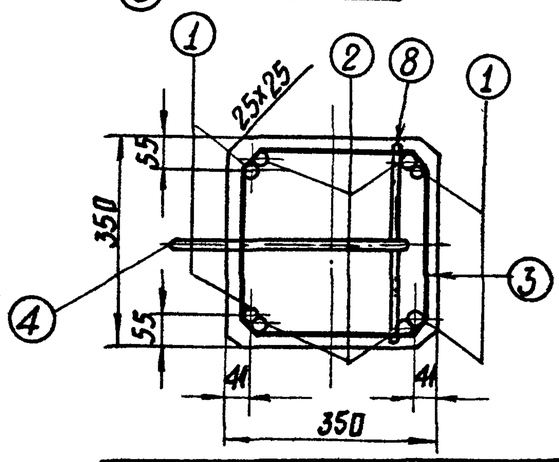

Работать совместно с листом КЖ-50

ТК 1976г.	Свая С35-1-10-2	Серия 3.407-115 Выпуск 4	Лист КЖ-49

Энергосетьпроект Северо-Западное отделение г. Ленинград.

7271тм-IV-62

Гл. техник проекта Прогририн — Михайлова; Гл. инж. проекта — Иванова; Гл. специалист — Курносов; Гл. инж. пр. — Штин; Руковод. гр. — Соколов; Зав. НИЛКЭС — Бабьянова

https://jbi-tyumen.ru/

https://jbi-tyumen.ru/

727Пт-IV-63

Спецификация арматуры на 1 элемент

Наименов. элемента	Эскиз	NN поз.	Диаметр мм	Длина позиц.	Кол-во "п" шт.	Общая длина "ℓ" м	Всего на элемент: Сечение	Всего на элемент: Σℓп	Всего на элемент: Вес кг
С 35-1-10-2	9660; 275; 70; 165; 220	1	20 AIII	10005	4	40,0	Ф20 AIII	78,6	194
							Ф4 BI	150	15
	9660	2	20 AIII	9660	4	38,6	Ф16 AI	4,7	7
	шаг спирали см чертеж	3	4 BI	—	1	150	Ф6 AI	12,4	3
	360; 180; R50; 170; 170	4	Ø6 AI	1440	2	2,9	Итого:		219
	сетка С-201 (1 шт) (см. чертеж)	5	6 AI	820	12	9,8			
	150; 150; 150; 150	6	Ø6 AI	450	1	0,5			
	сетка С-204 (1 шт) (см чертеж)	7	6 AI	320	8	2,6			
	320	8	Ø6 AI	320	4	1,3			

Выборка стали на элемент

63

Наименование эл-та	Арматура: класс А-III	Арматура: класс В-I	Арматура: класс А-I ВСт3сп	Арматура: класс А-I ВСт3	Закладные детали: класс А-III	Закладные детали: марка ВСт3			Анкерн. болты: Марка ВСт.3			Общий вес кг
	Ф20	Ф4	Ф16	Ф6	Ф20	Ф8	-6=12	-6=6	Болт	Гайка	Шайба	
С 35-1-10-2	194	15	7	3	8	2	1	20	7	2	4	263

Расход материалов на элемент

Наименование эл-та	Бетон: Марка	Бетон: кол-во м³	Сталь кг: Арматура: класс А-III	Арматура: класс В-I	Арматура: Класс А-I ВСт3сп	Арматура: ВСт3	Закл. дет.: класс А-III	Закл. дет.: Марка ВСт3	Анкерн. болты: Марка ВСт3	Содержание арматуры кг/м³	Вес эл-та т
С 35-1-10-2	300	1,2	194	15	7	3	10	21	13	183	3,0

Ведомость закладных деталей

Марка	К-во шт.	Вес в кг: 1 шт.	Вес в кг: Всех	NN листов
Д-201	1	24	24	КЖ-81
Д-203	10	2	20	КЖ-81
Итого:			44	

Примечания:

1. Общие примечания см. листы 4-5
2. Детали Д-203 приварить к арматуре поз: 1 и 2.
3. Стержни поз. 1 и 2 после приварки их к деталям Д-203 сварить между собой: по концам $\ell_ш$ = 100 мм и по длине с шагом 600-700 мм $\ell_ш$ = 20 мм, в = 10 мм.
4. Все швы h = 10 мм, кроме оговоренных.
5. Спираль поз. 3 привязать вязальной проволокой к продольной арматуре в каждом пересечении.

Работать совместно с листом КЖ-49

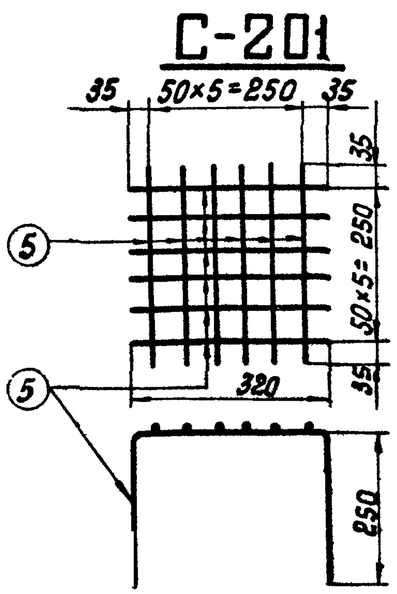

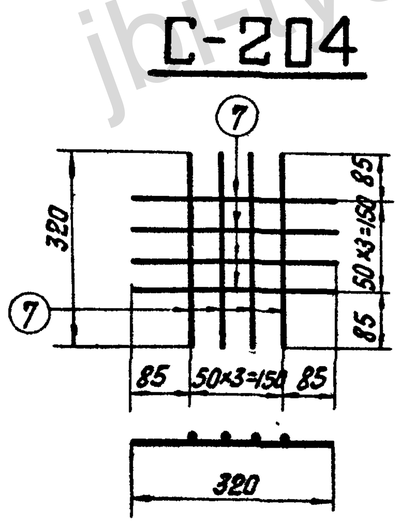

Зав. лабкэс	Курносов	
Гл. специал.	Шитин	
Гл. инж. пр.	Соколов	
Руков. гр.	Бодьянова	
Ст. техник		
Проверил		
Контр.		
Инж.	Михайлова	
	Иванова	

Энергосетьпроект
Северо-западное отделение
г. Ленинград

ТК	Свая С 35-1-10-2	Серия 3.407-115	
1976г.	Спецификация и таблицы расхода материалов	Выпуск 4	Лист КЖ-50

https://jbi-tyumen.ru/

https://jbi-tyumen.ru/

С 35-2-10-2

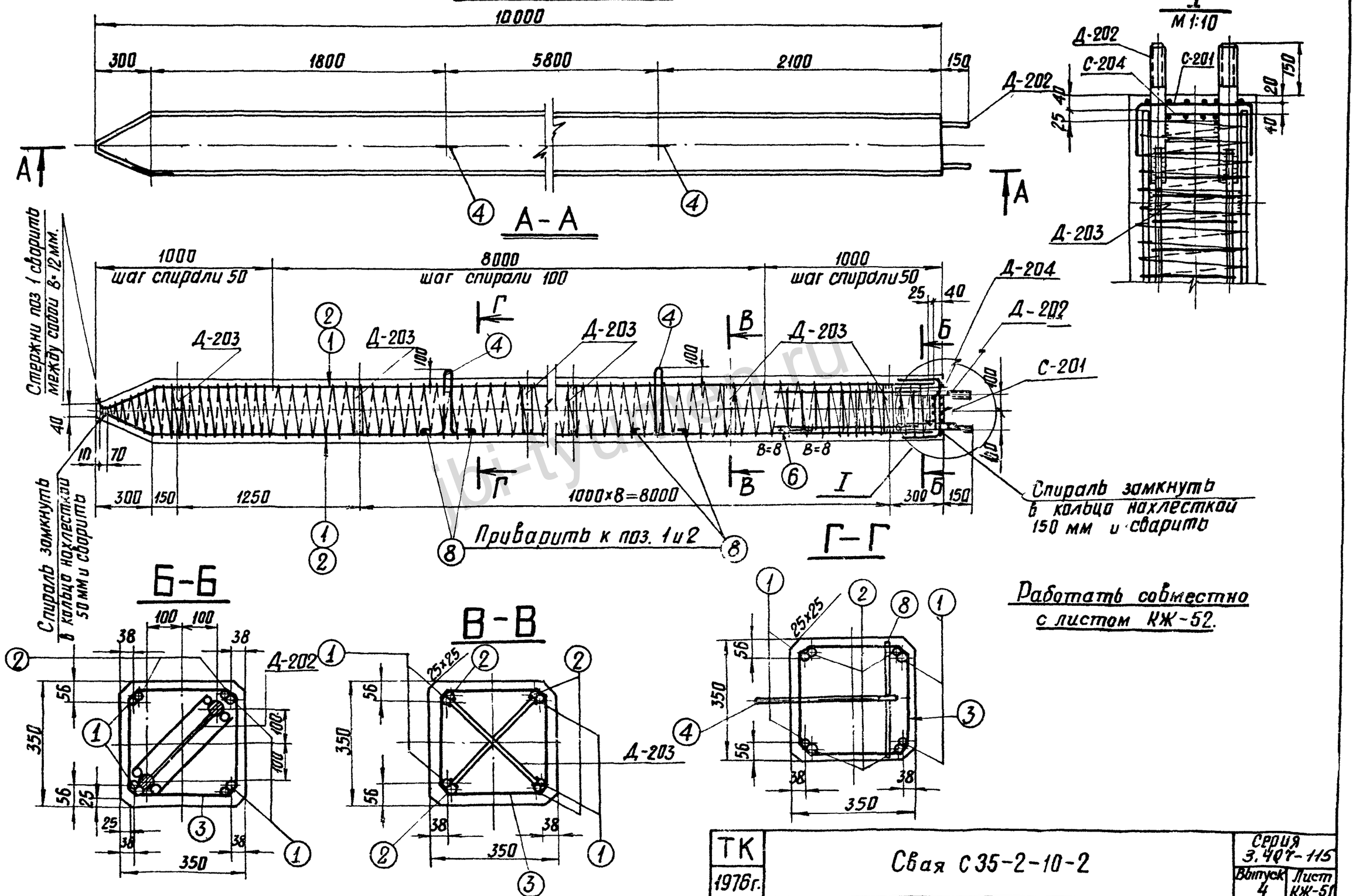

Энергосетьпроект Северо-Западное отделение г. Ленинград		ТК 1976г.	Свая С 35-2-10-2	Серия 3.407-115 Выпуск 4 Лист КЖ-51

7271тм-IV-64

Ст техник	Проверил	Михайлова
Инженер	Выдал	Иванова
Курносов	Штин	Соколов
Соловьянова		
Зав НИЛКЗС	Гл. специал	Гл инж пр	Рукавов гр

https://jbi-tyumen.ru/

https://jbi-tyumen.ru/

7271тм-IV-65

Спецификация арматуры на 1 элемент

Наименов. элемента	Эскиз	NN поз.	Диаметр мм	Длина позиции	Кол-во „n" шт.	Общая длина „ℓ" м	Всего на элемент: Сечение	Всего на элемент: Σℓ·n	Вес кг
С 35-2-10-2	9660; 215, 70, 220, 18	1	25AIII	10005	4	40,0	⌀25AIII	78,6	302
							⌀4BI	155	15
	9660	2	25AIII	9660	4	38,6	⌀16AI	4,7	7
	шаг спирали см. чертеж	3	4BI	—	1	155	⌀6AI	12,4	3
	180, R50, 360, 170, 170	4	16AI	1440	2	2,9	Итого:		327
	Сетка С-201 (1 шт.) (см. чертеж)	5	6AI	820	12	9,8			
	150, 60, 150, 150, 50	6	16AI	450	1	0,5			
	Сетка С-204 (1 шт.) (см. чертеж)	7	6AI	320	8	2,6			
	320	8	16AI	320	4	1,3			

Выборка стали на элемент

65

Наименование эл-та	Арматура: Класс A-III ⌀25	Арматура: Класс B-I ⌀4	Арматура: Класс A-I ВСт3сп ⌀16	Арматура: Класс A-I ВСт3 ⌀6	Закладные детали: Класс A-III ⌀20	Закладные детали: Класс A-III ⌀8	Закладные детали: Марка ВСт3 -δ-12	Закладные детали: Марка ВСт3 -δ-6	Анкерные болты: Марка ВСт3 Болт М42	Анкерные болты: Марка ВСт3 Гайка М42	Анкерные болты: Марка ВСт3 Шайба -δ=20	Общий вес кг
С35-2-10-2	302	15	7	3	8	2	1	20	9	2	4	373

Расход материалов на элемент

Наименование эл-та	Бетон: Марка	Бетон: Кол-во $м^3$	Сталь кг: Арматура A-I: Класс A-III	Арматура A-I: Класс B-I	Арматура A-I: Класс A-I ВСт3сп	Арматура A-I: Класс A-I ВСт3	Заклад. дет.: Класс A-III	Заклад. дет.: Марка ВСт3	Анкерн. болты: Марка ВСт3	Содержание арматуры $кг/м^3$	Вес эл-та т
С35-2-10-2	300	1,2	302	15	7	3	10	21	15	271	3,2

Ведомость закладных деталей

Марка	Кол-во шт.	Вес в кг: 1 шт	Вес в кг: Всех	NN листов
Д-202	1	26	26	КЖ-81
Д-203	10	2	20	КЖ-81
Итого			46	

Примечания

1. Общие примечания см. листы 4-5
2. Детали Д-203 приварить к арматуре поз 1 и 2.
3. Стержни поз. 1 и 2 после приварки их к деталям Д-203 сварить между собой: по концам $ℓ_ш$=100мм и по длине с шагом 600-700мм, $ℓ_ш$= 20мм, в=12мм.
4. Все швы h=4мм, кроме оговоренных.
5. Спираль поз. 3 привязать вязальной проволокой к продольной арматуре в каждом пересечении.

Работать совместно с листом КЖ-51.

С-201

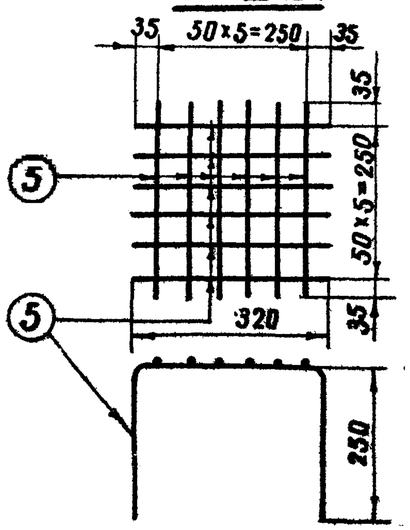

С-204

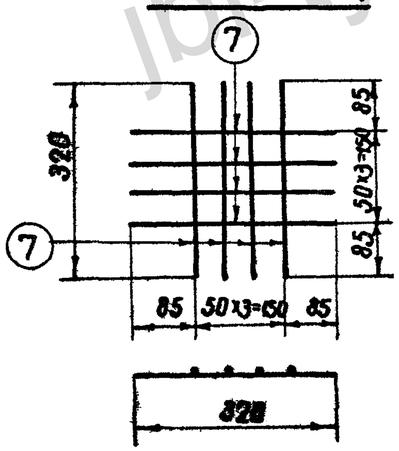

Зав. пл.	Курносов		
Гл. спец.	Штин		
Гл. инж. пр.	Соколов		
Руковод. гр.	Бодьянова		
Гл. инж.	Михайлова		
Ст. техник	Иванова		
Проверил			

ЭНЕРГОСЕТЬПРОЕКТ
Северо-Западное отделение
г. Ленинград

ТК	Свая С 35-2-10-2	Серия 3.407-115	
1976г	Спецификация и таблицы расхода материалов	Выпуск 4	Лист КЖ-52

https://jbi-tyumen.ru/

https://jbi-tyumen.ru/

С 35-1-10-Н

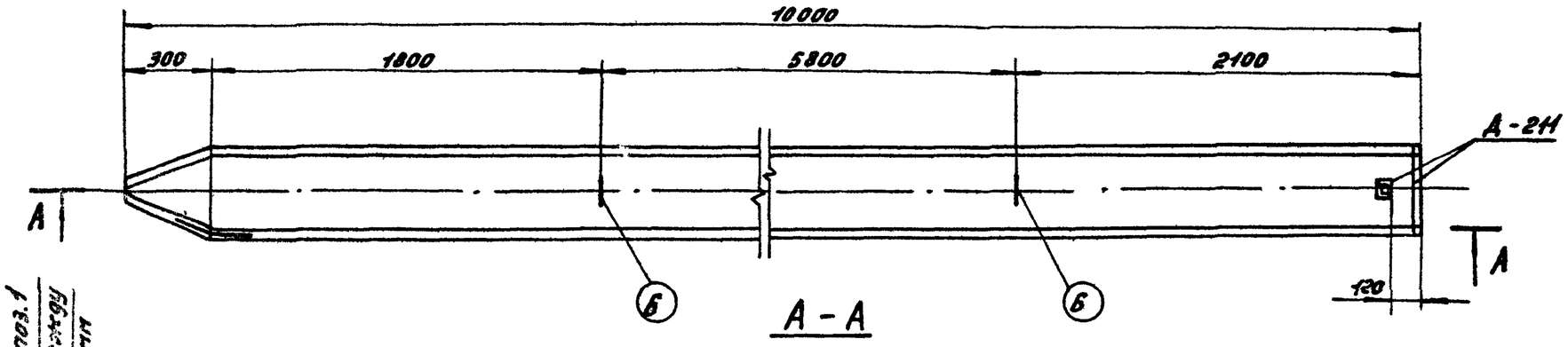

А-А

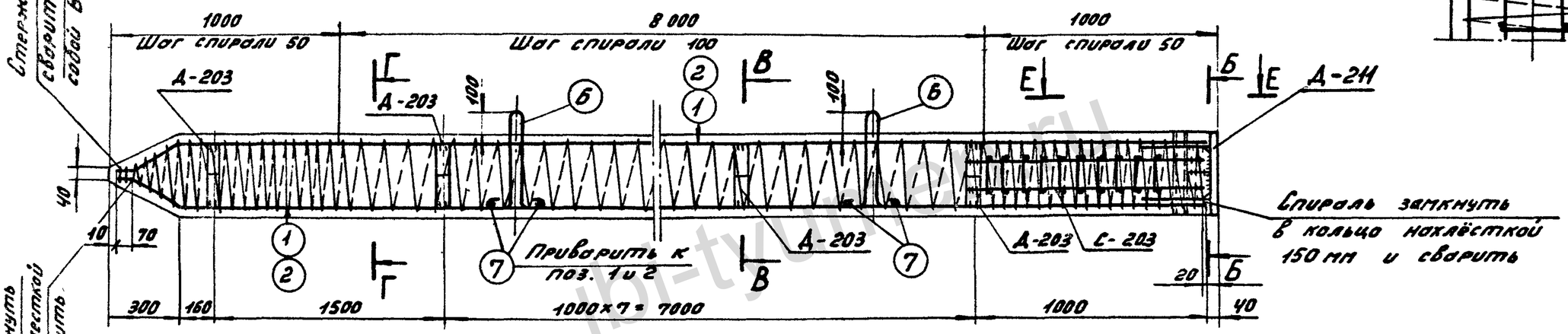

Е-Е

1:10

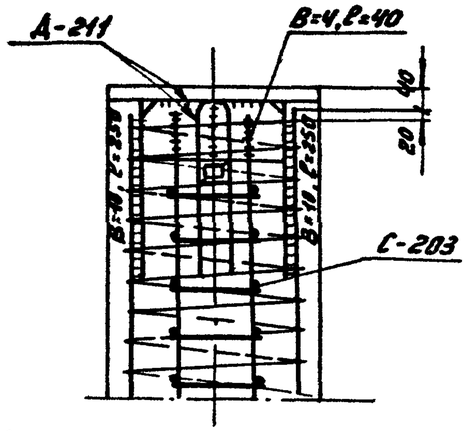

Работать совместно с листом КЖ-54

Б-Б

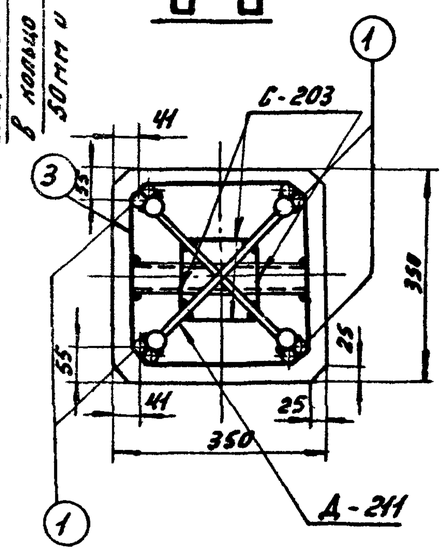

В-В

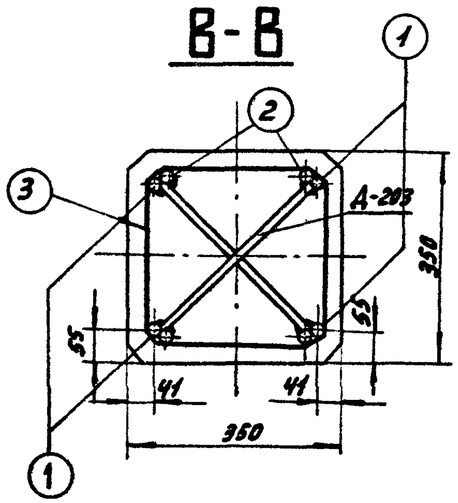

Г-Г

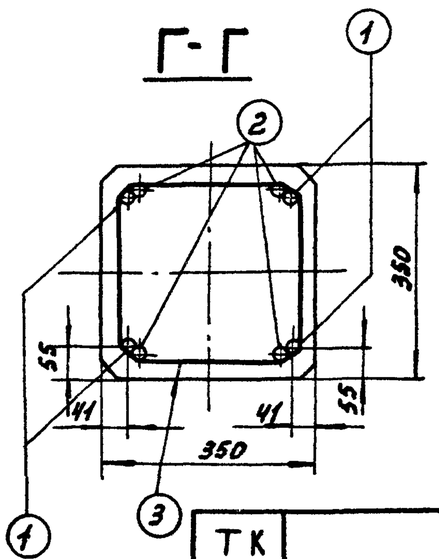

ТК 1976г.	Свая С 35-1-10-Н	Серия 3.407-115 Выпуск 4	Лист КЖ-53

Гл. инженер	Курносов		
Гл. специалист	Штих		
Зт инж. пр.	Соколов		
Руководитель гр.	Бодьянов		
Нач. отдела	Мигалина		
Ст. инженер	Шечкова		
Проверил			

7271 ТМ-IV-66

ЭНЕРГОСЕТЬПРОЕКТ Северо-Западное отделение г. Ленинград

https://jbi-tyumen.ru/

https://jbi-tyumen.ru/

7271тм-IV-67

Спецификация арматуры на 1 элемент

Наименование элемента	Эскиз	NN поз.	Диаметр мм	Длина одной шт мм	Кол-во "п" шт	Общая длина м	Всего на элемент: Сечение	Σ ℓ·п	Вес в кг
С35-1-10-Н	9660 (72, 165, 220)	1	20AIII	10005	4	40,0	ф20AIII	78.6	194
							ф16AI	4,2	7
	9660	2	20AIII	9660	4	38.6	ф8AIII	14,4	6
							ф4BI	150	15
	шаг спирали см. чертеж	3	4BI	—	—	150			
	Сетка С-203 См. чертеж	4	8AIII	1000	8	8.0	Итого:		222
		5	8AIII	160	40	6.4			
	180, R50, 350, 120, 120	6	16AI	1440	2	2,9			
	32	7	16AI	320	4	1.3			

Выборка стали на элемент

67

Наименование эл-та	Арматура: Класс A-III ф20	Класс A-III ф8	Класс B-I ф4	Класс A-I Вст3сп ф16	Класс A-I марка ВСт3		Закладные детали: Класс A-III ф25	Класс A-III ф8	Марка ВСт3 L50×4	-δ=20	-δ=6	Общий вес кг
С35-1-10-Н	194	6	15	7			4	—	2	19	20	267

Расход материалов на элемент

Наименование эл-та	Кол-во: Марка	К-во м³	Сталь кг: Арматура: Класс A-III	Класс B-I	Класс A-I ВСт3сп	ВСт3	Закладные дет.: Класс A-III	Марка ВСт3		Содержание арматуры кг/м³	Вес эл-та т
С35-1-10-Н	300	1.2	200	15	7		4	41		185	3.0

Ведомость закладных деталей

Марка	К-во шт	Вес в кг: 1 шт	Всех	NN листов
Д-203	9	2	18	КЖС-81
Д-211	1	27	27	КЖС-83
Итого			45	

Работать совместно с листом КЖС-53

Примечания:

1. Общие примечания см. листы 4÷5.
2. Детали Д-203; Д-211 приварить к арматуре поз. 1 и 2.
3. Стержни поз. 1 и 2 после их приварки к деталям Д-211, Д-203 сварить между собой по концам $\ell_ш$ = 100 мм и по длине с шагом 600-700 мм $\ell_ш$ = 20 мм, В = 10 мм.
4. Все швы h=4 мм, кроме оговоренных.
5. Спираль поз. 3 привязать вязальной проволокой к продольной арматуре в каждом пересечении.

С-203

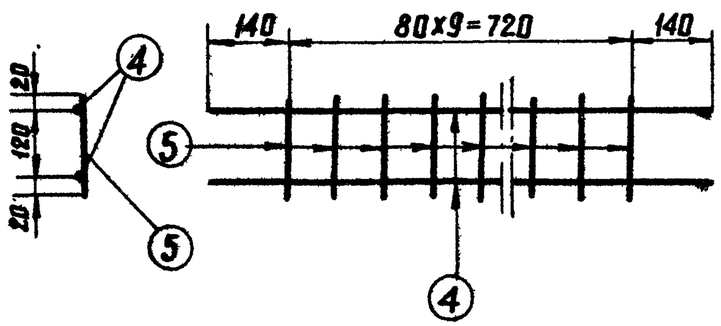

ТК 1976г	Свая С35-1-10-Н. Спецификация и таблицы расхода материалов	Серия 3.407-115 Выпуск 4	Лист КЖС-54

Энергосетьпроект Северо-Западное отделение г. Ленинград

Зав. пилотж. Курносов; Гл. специал. Штин; Гл. инж. пр. Соколов; Рук. группы Бобякова; Инженер Ивановы; Проверил; Разраб.

jbi-tyumen.ru

https://jbi-tyumen.ru/

https://jbi-tyumen.ru/

С35-2-10-Н

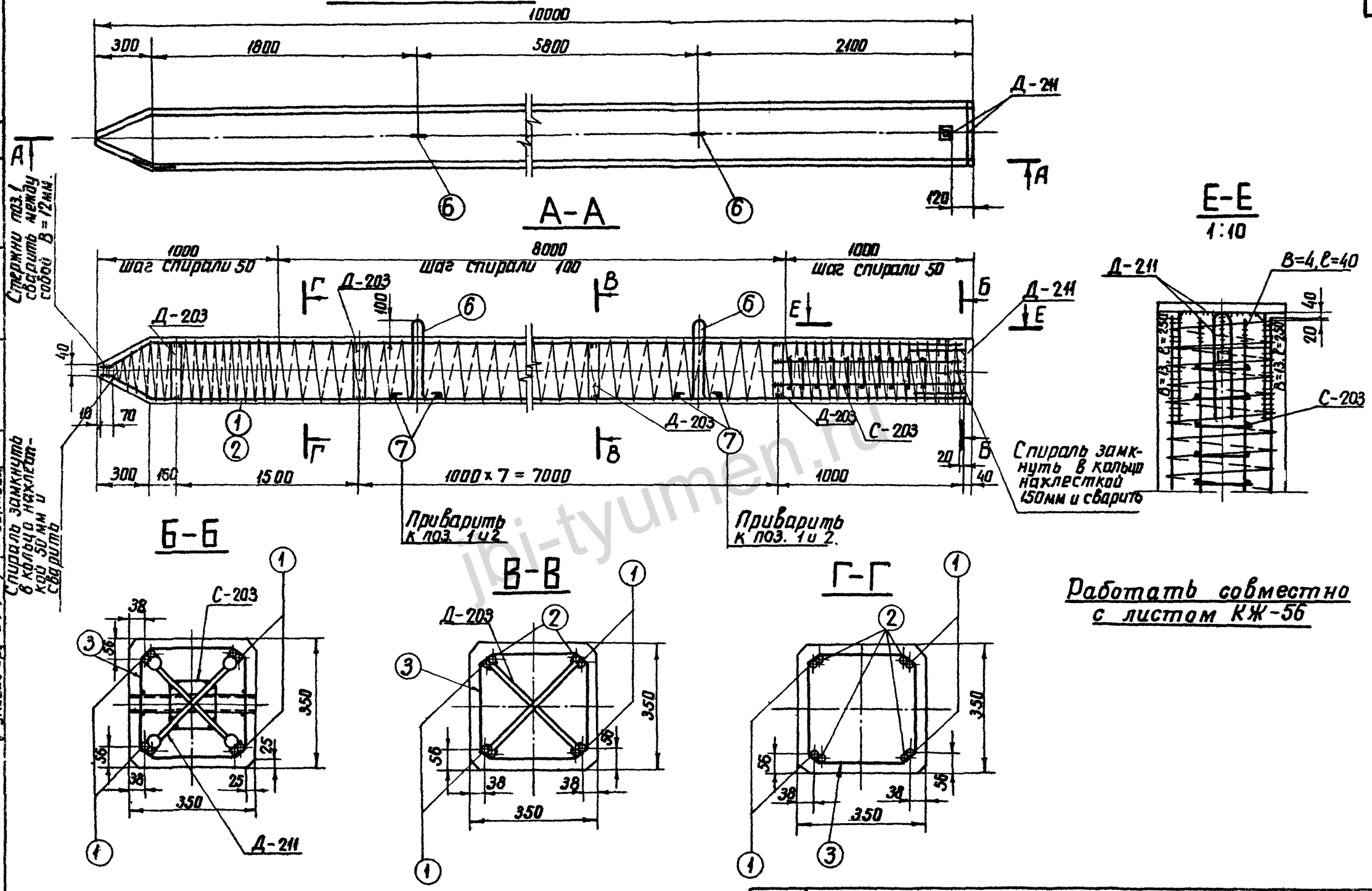

Работать совместно с листом КЖ-56

ТК 1976г.	Свая С35-2-10-Н	Серия 3.407-115	
		Выпуск 4	Лист КЖ-55

Энергосетьпроект Северо-Западное отделение г. Ленинград

7271тм-IV-68

Инженер Абьян; Проверил Иванова; Гл. спец. Курносов; Гл. инж. пр. Штин; Нач. отдела Соколова; Нач. сект. Бобрякова; Гл. инж. пр. Рукавов

https://jbi-tyumen.ru/

https://jbi-tyumen.ru/

Спецификация арматуры на 1 элемент

Наименование элемента	Эскиз	№№ поз	Диаметр мм	Длина позиции, ℓ мм	Кол-во „n" шт	Общая длина м	Всего на эл-т: Сечение	Σℓп	Вес кг
С 35-2-10-Н	9660; 275, 70, 165, 220	1	25AIII	10005	4	40,0	Ф25AIII	78,6	302
							Ф16AI	4,2	7
	9660	2	25AIII	9660	4	38,6	Ф8AIII	14,4	6
							Ф4BI	155	15
	Шаг спирали см чертеж	3	4BI		–	155			
	Сетка С-203 См чертеж	4	8AIII	1000	8	8,0	Итого:		330
		5	8AIII	160	40	6,4			
	360, 180, R50, 170, 170	6	16AI	1440	2	2,9			
	320	7	16AI	320	4	1,3			

Выборка стали на элемент

69

Наименование эл-та	Арматура: Класс А-III Ф25	Ф8	Класс В-I Ф4	Класс А-I ВСт3сп Ф16	Класс А-I Марка ВСт3		Закладные детали: Класс А-III Ф25	Ф8	Марка В Ст 3 L50×4	-δ=20	-δ=6	Общий вес кг
С35-2-10-Н	302	6	15	7			4	–	2	19	20	375

Расход материалов на элемент

Наименование эл-та	Кол-во: Марка	К-во [м³]	Сталь кг: Арматура: Класс А-III	Класс В-I	Класс А-I ВСт3сп	ВСт3	Закладные детали: Класс А-III	Марка ВСт3		Содержание арматуры кг/м³	Вес эл-та т
С35-2-10-Н	300	1,2	308	15	7		4	41		275	3,2

Ведомость закладных деталей

Марка	К-во шт	Вес кг: 1шт.	Всех	№№ листов
Д-203	9	2	18	КЖ-81
Д-211	1	27	27	КЖ-83
Итого			45	

Примечания:

1. Общие примечания см листы 4-5.
2. Детали Д-203, Д-211 приварить к арматуре поз. 1 и 2.
3. Стержни поз. 1 и 2 после их приварки к деталям Д-211, Д-203 сварить между собой: по концам ℓш=100 мм и по длине с шагом 600-700 мм, ℓш=20 мм, В=12 мм.
4. Все швы h=4мм, кроме оговоренных.
5. Спираль поз. 3 привязать вязальной проволокой к продольной арматуре в каждом пересечении.

Работать совместно с листом КЖ-55

С-203

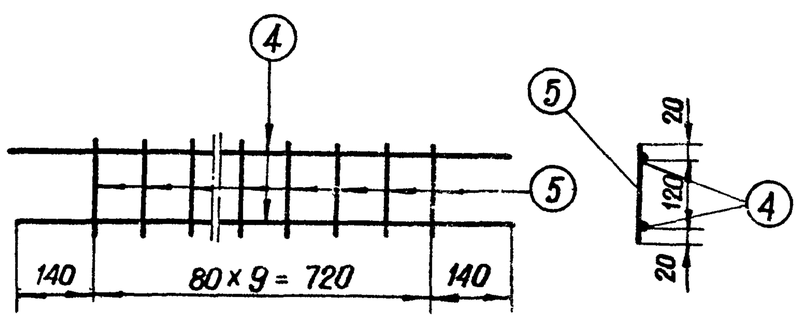

ТК 1976г	Свая С35-2-10-Н. Спецификация и таблицы расхода материалов	Серия 3.407-115 Выпуск 4	Лист КЖ-56

Зав НИЛКЭС	Курносов		
Гл спец	Штин	Иванова	
Гл инж пр	Соколов		
Руковод эр	Бодвяк	Проверил	

7271тм-IV-69

Энергосетьпроект Северо-Западное отделение г Ленинград.

jbi-tyumen.ru

https://jbi-tyumen.ru/

https://jbi-tyumen.ru/

С 35-1-12-0

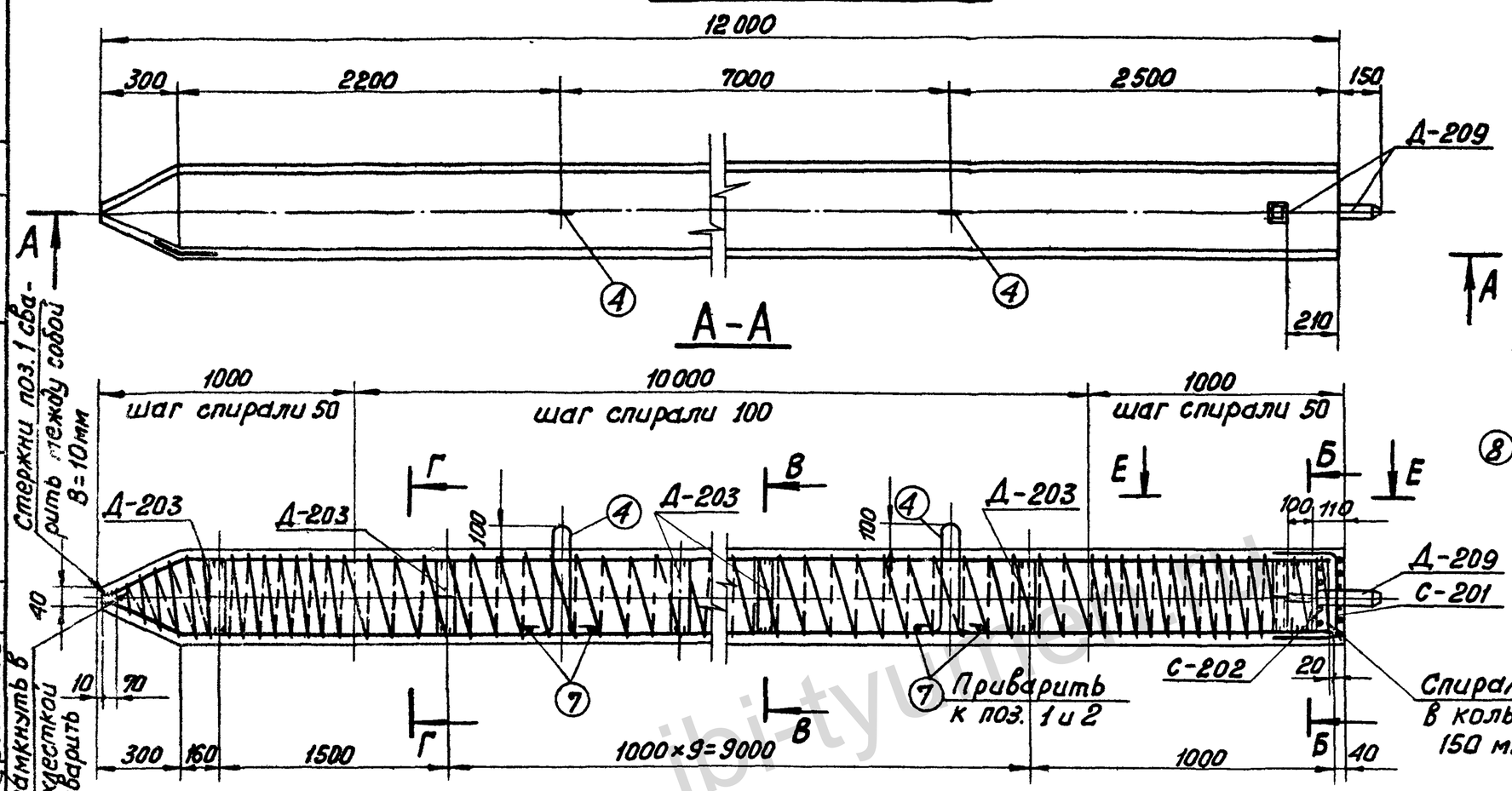

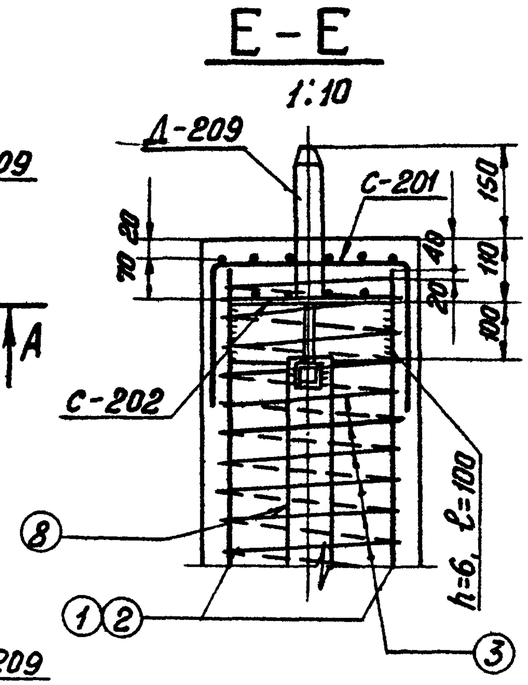

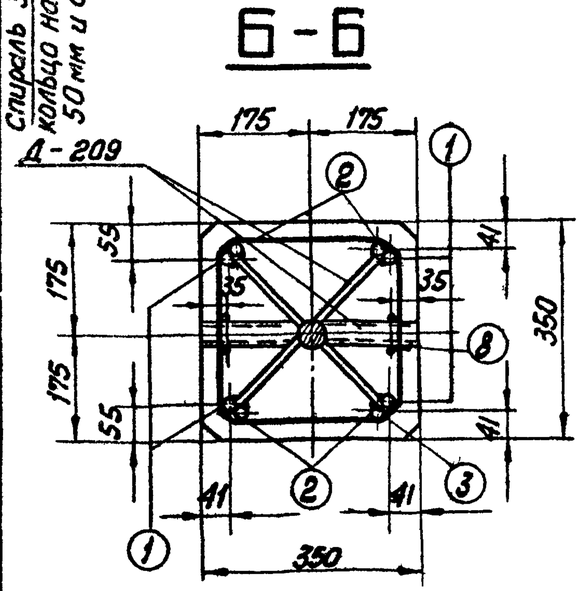

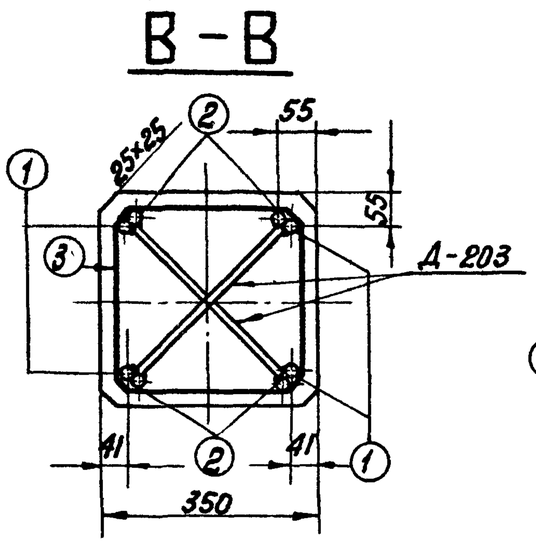

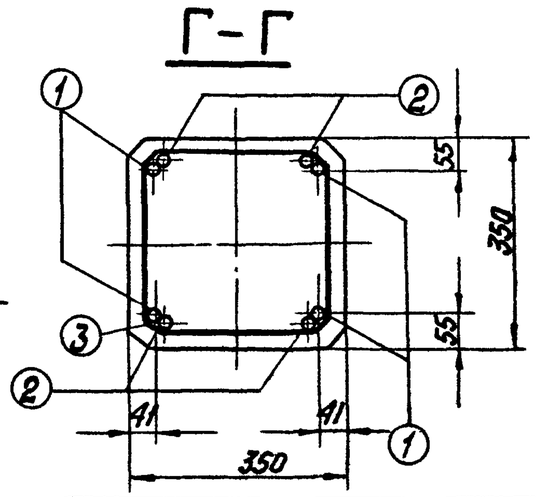

Работать совместно с листом КЖ-58

ТК 1976 г.	Свая С35-1-12-0	Серия 3.407-115 Выпуск 4	Лист КЖ-57

Энергосетьпроект Северо-Западное отделение г. Ленинград

Гл. инж. пр.	Курносов	
Гл. специал.	Штин	
Рук. гр.	Соколов	
Ст. техник	Бодьянова	
Нач.	Михайлова	
Проверил	Иванова	

7271тм-IV-70

https://jbi-tyumen.ru/

https://jbi-tyumen.ru/

7271тм-IV-71

Спецификация арматуры на 1 элемент

Наименов. элемента	Эскиз	NN поз.	Диаметр мм	Длина позиции „l" м	Кол-во „n" шт.	Общая длина м	Всего на элемент: Сечение	Всего на элемент: Σl·n	Всего на элемент: Вес кг
С 35-1-12-0	11660; 70 165 125 220	1	20 A III	12005	4	48.0	ф20 A III	94.6	233
							ф16 A I	4.1	7
	11660	2	20 A III	11660	4	46.6	ф6 A I	12.4	3
	Шаг спирали (см. чертеж)	3	4 B I	—	—	176	ф4 B I	176	17
							ф8 A III	1.5	1
	R=50; 360; 180; 360; 170; 170	4	16 A I	1440	2	2.9	Итого:		261
	Сетка С-201 (см. чертеж)	5	6 A I	820	12	9.8			
	Сетка С-202 (см. чертеж)	6	6 A I	325	8	2.6			
	320	7	16 A I	320	4	1.3			
	350; 40; 350	8	8 A III	740	2	1,5			

Выборка стали на элемент

71

Наименование элемента	Арматура кг: Класс A-III ф20	Класс A-III ф8	Класс B-I ф4	Класс A-I Вст3сп ф16	Класс A-I В Ст3	Класс A-I В Ст3 ф6	Закладные детали кг: Марка В Ст3 -δ=6	•ф42	L 36x4			Общий вес кг
С35-1-12-0	233	1	17	7		3	25	4	1			291

Расход материалов на элемент

Наименование элемента	Бетон: Марка	Бетон: Кол-во м³	Сталь кг: Арматура: Класс A-III	Арматура: Класс B-I	Арматура: Класс A-I Вст3сп	Арматура: Класс A-I В Ст3	Закладные детали: Марка В Ст3 -δ=6	•ф42	L 36x4	Содержание арматуры кг/м³	Вес эл-та т
С35-1-12-0	300	1.44	234	17	7	3	25	4	1	179	3.6

Примечания:

1. Общие примечания см. листы 4-5.
2. Детали Д-203 и Д-209 приварить к арматуре поз. 1 и 2.
3. Стержни поз. 1 и 2 после приварки их к деталям Д-203 и Д-209 сварить между собой: по концам $l_ш$=100 мм и по длине шагом 600-700 мм l=20 мм. B=10 мм.
4. Все швы h=4 мм, кроме оговоренных.
5. Спираль поз. 3 привязать вязальной проволокой к продольной арматуре в каждом пересечении.

Ведомость закладных деталей

Марка	Кол-во шт	Вес в кг: 1 шт	Вес в кг: Всего	NN листов
Д-209	1	8	8	КЖ-82
Д-203	11	2	22	КЖ-81
Итого:			30	

Работать совместно с листом КЖ-57

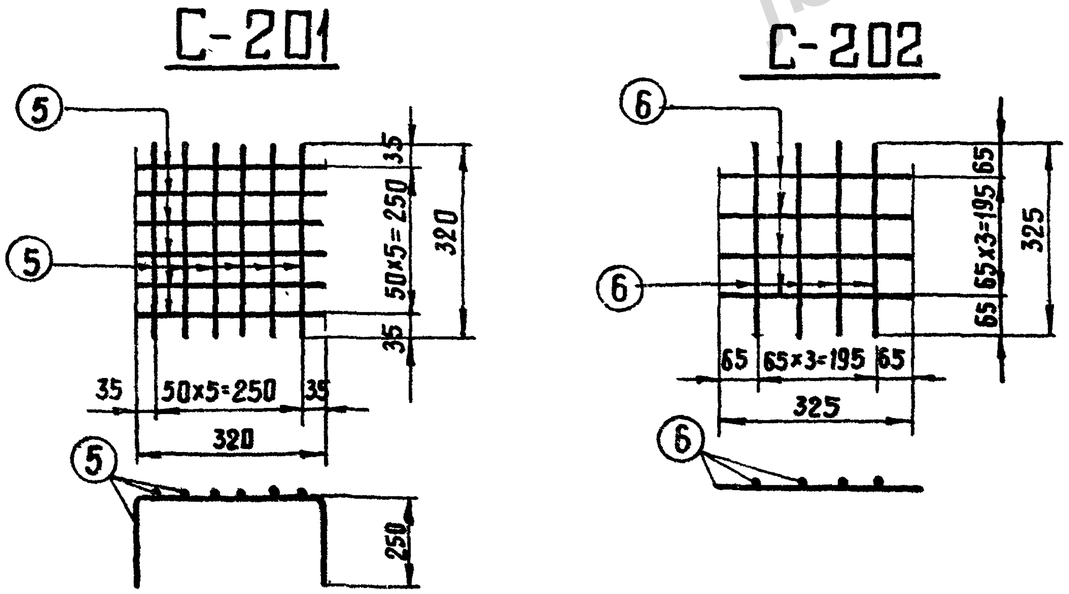

Зав. пл.	Гл. специал.	Гл. инж. пр.	Рук. гр.
Шихалова	Иванов	Курносов	Штин
Соколов	Бобьянов		

Энергосетьпроект
Северо-Западное отделение
г. Ленинград

ТК	Свая С35-1-12-0	Серия 3.407-115
1976г	Спецификация и таблицы расхода материалов	Выпуск 4 / Лист КЖ-58

https://jbi-tyumen.ru/

https://jbi-tyumen.ru/

С 35-2-12-0

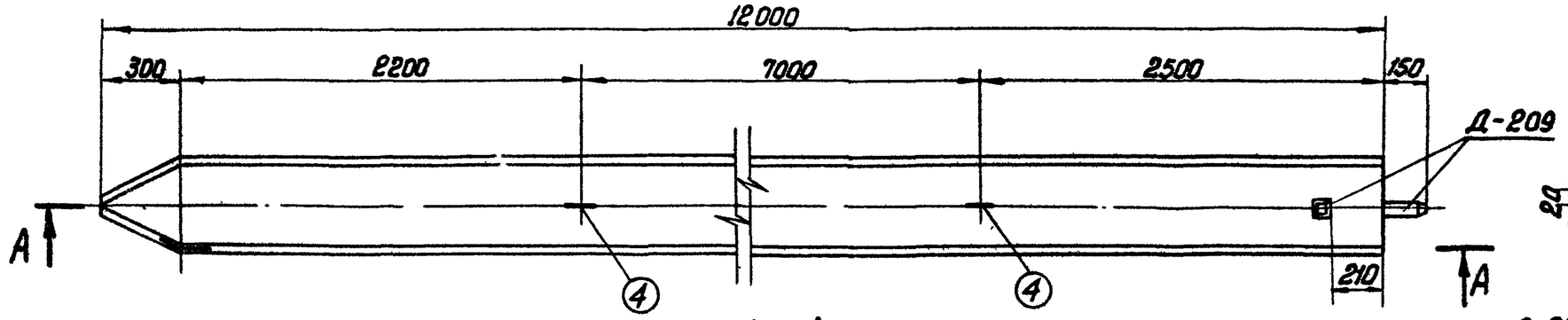

А-А

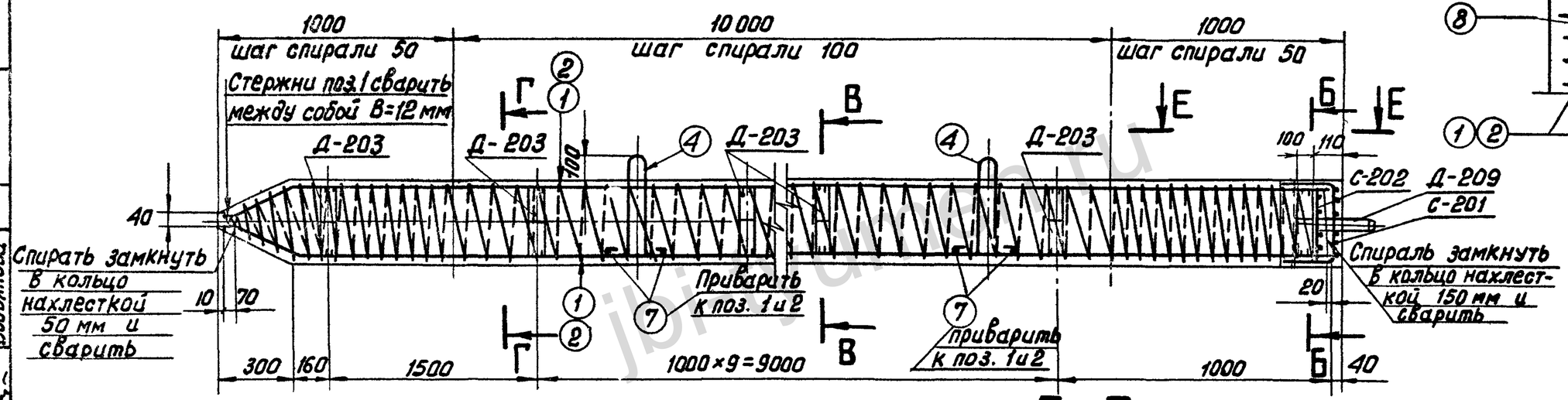

Е-Е

1:10

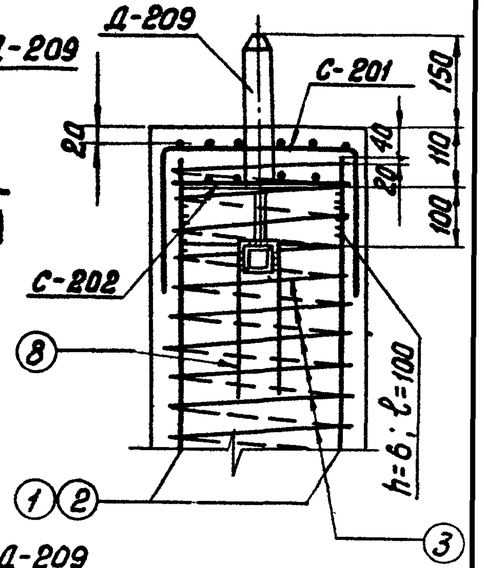

Б-Б

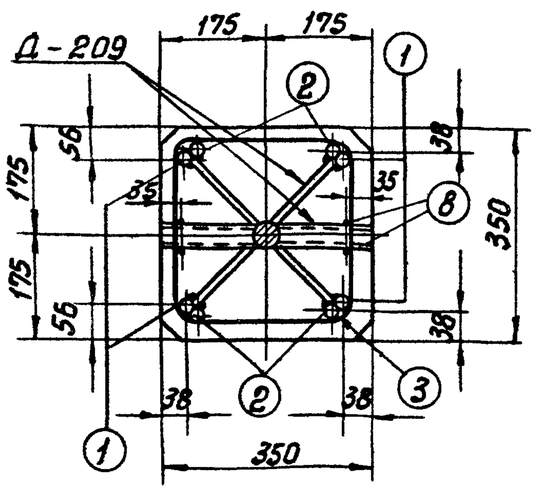

В-В

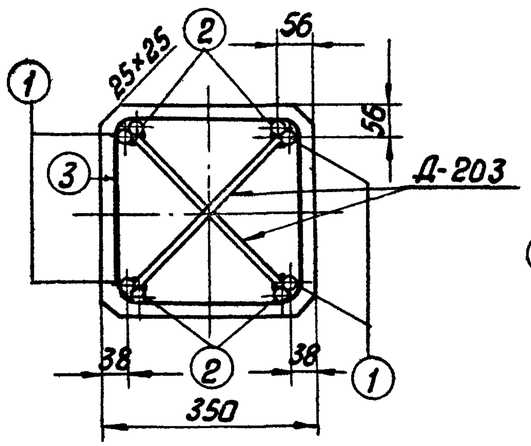

Г-Г

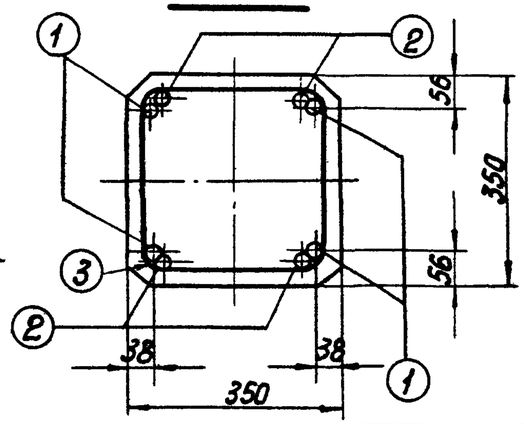

Работать совместно с листом КЖ-60

ТК 1976 г.	Свая С 35-2-12-0	серия 3.407-115	
		Выпуск 4	Лист КЖ-59

Энергосетьпроект Северо-Западное отделение г. Ленинград

7271тм-IV-72

Зав. НИЛКЗС	Курносов		
Гл. спец.	Штин		
Гл. инж. пр.	Соколов		
Руков. гр.	Бадьянова		
Ст. техник		Проверил	Иванова
		Инж.	Михайлова

https://jbi-tyumen.ru/

https://jbi-tyumen.ru/

7271тм-IV-73

Спецификация арматуры на 1 элемент

Наименование элемента	Эскиз	№№ поз.	Диаметр мм	Длина по-зиции „l" мм	Кол-во „П" шт	Общая длина м	Всего на элемент: Сечение	Σ ℓп	Вес кг
С 35-2-12-0	11660; 275; 70; 165; 220	1	25А III	12005	4	48,0	ф25А III	94,6	364
							ф16А I	4,2	7
	11660	2	25А III	11660	4	46,6	ф6А I	124	3
	Шаг спирали см чертеж	3	4 В I	—	—	182	ф4В I	182	18
							ф8А III	1,5	1
	R=50; 360; 180; 360; 170; 170	4	16А I	1440	2	2,9	Итого.		393
	Сетка С-201 (см чертеж)	5	6А I	820	12	9,8			
	Сетка С-202 (см чертеж)	6	6А I	325	8	2,6			
	320	7	16А I	320	4	1,3			
	350; 40; 350	8	8А III	740	2	1,5			

Выборка стали на элемент

Наименование эл-та	Арматура кг: Класс А-III ф25	ф8	Класс В-I ф4	Класс А-I ВСт3сп ф16	Класс А-I ВСт3	ф6	Закладные детали кг: Марка ВСт3 -δ=6		•ф42	L36×4		Общий вес кг
С35-2-12-0	364	1	18	7		3	25		4	1		423

Расход материалов на элемент

Наименование эл-та	Бетон: Марка	Кол-во м³	Сталь кг: Арматура: Класс А-III	Класс В-I	Класс А-I ВСт3сп	ВСт3	Закладные детали: Марка ВСт3 -δ=6	•ф42	L36×4	Содержание арматуры кг/м³	Вес эл-та т
С35-2-12-0	300	1,44	365	18	7	3	25	4	1	270	3,9

Ведомость закладных деталей

Марка	К-во шт	Вес в кг: 1шт	Всего	№№ листов
Д-209	1	8	8	КЖ-82
Д-203	11	2	22	КЖ-81
Итого:			30	

Примечания:

1. Общие примечания см. листы 4-5
2. Детали Д-203 и Д-209 приварить к арматуре поз. 1 и 2.
3. Стержни поз 1 и 2 после приварки их к деталям Д-203 и Д-209 сварить между собой: по концам ℓш = 100мм и по длине шагом 600-700мм ℓ = 20мм, В = 12мм.
4. Все швы h = 4мм, кроме оговоренных.
5. Спираль поз 3 привязать вязальной проволокой к продольной арматуре в каждом пересечении.

Работать совместно с листом КЖ59.

С-201

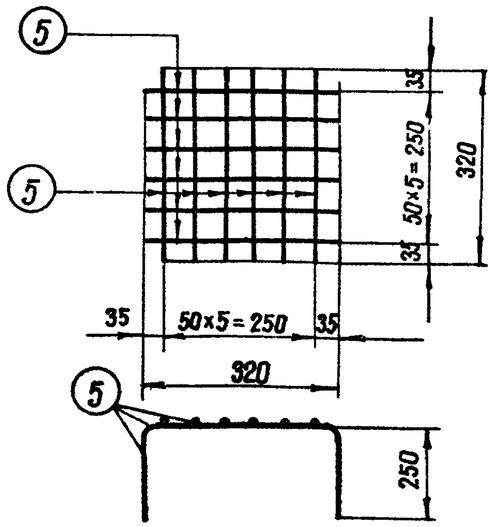

С-202

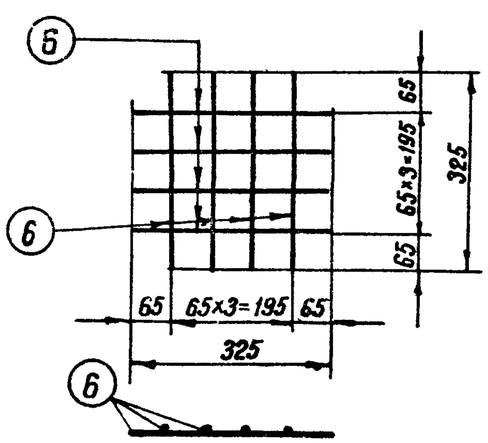

ТК 1976г	Свая С35-2-12-0 Спецификация и таблицы расхода материалов.	Серия 3.407-115 Выпуск 4	Лист КЖ-60

Энергосетьпроект Северо-Западное отделение г. Ленинград

Зав. ПИЛКЭС Курносов; Гл. специал. Шпин; Гл. инж. пр. Соколов; Руковод. гр. Бодьянова; Ст. техн. Проверил; Михайлова; Иванова

https://jbi-tyumen.ru/

https://jbi-tyumen.ru/

С 35-1-12-1

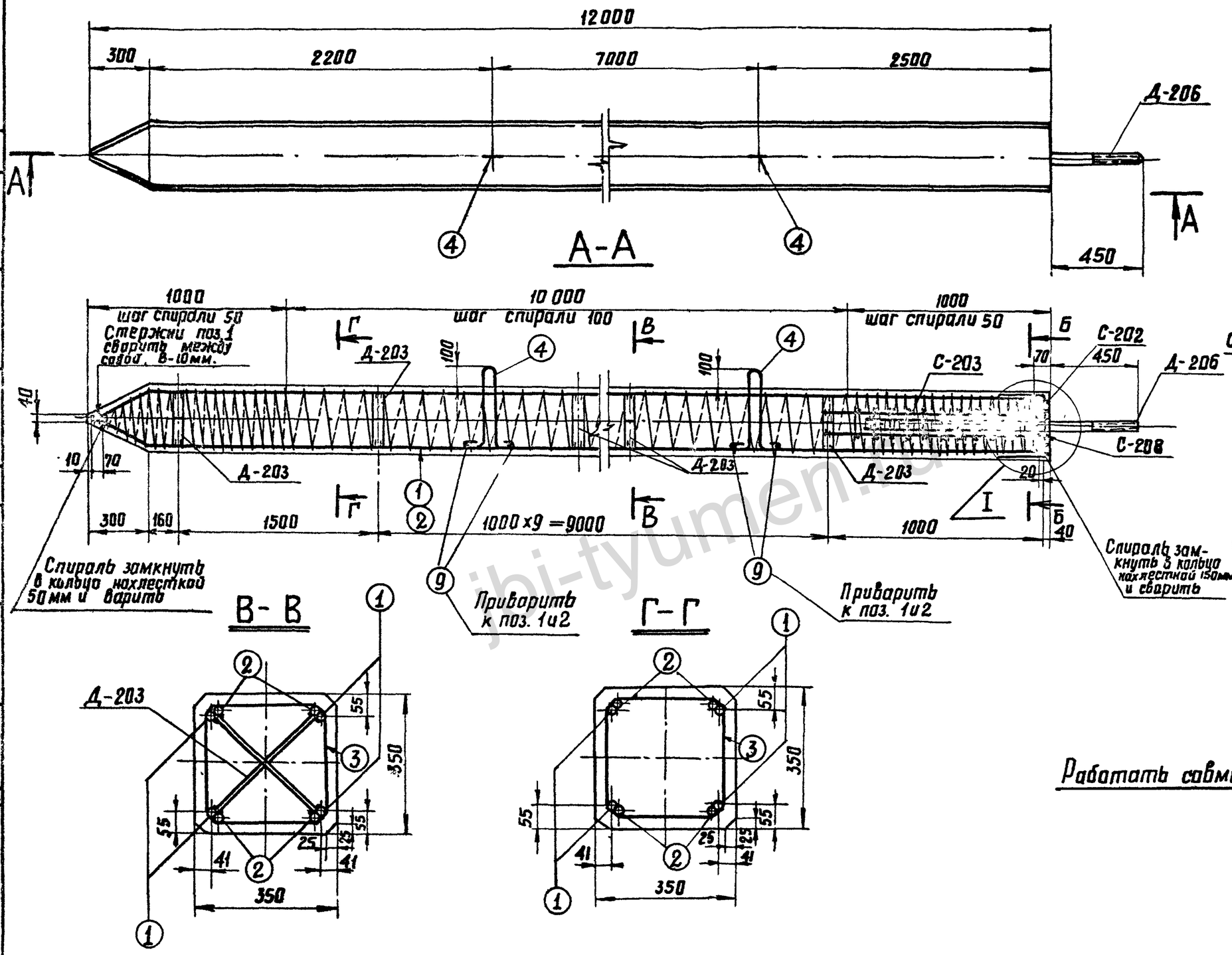

7271тм-IV-74			
Ст техник	Михайлова		
Проверил	Убанова		
Гл. специалист	Курносов	Штин	Соколов
Зав. лабораторией			Большакова
Гл. инж. пр.			
Рукав. гр.			

Энергосетьпроект Северо-Западное отделение г. Ленинград

ТК 1976г	Свая С 35-1-12-1	Серия 3.407-115 Выпуск 4	Лист КЖ-61

https://jbi-tyumen.ru/

https://jbi-tyumen.ru/

7271тм-IV-75

Спецификация арматуры на 1 элемент

Наименов. элемента	Эскиз	NN поз.	Диаметр мм	Длина позиции мм	К-во "n" шт	Общая длина м	Всего на элемент: Сечение	Σℓ·n	Вес кг
С 35-1-12-1	11660 (275, 70, 165, 220)	1	20А III	12005	4	48,0	ф20А III	94.6	233
							ф16А I	4,2	7
	11660	2	20А III	11660	4	46,6	ф8А III	14,4	6
	шаг спирали см. чертеж	3	4В I	—	—	176	ф6А I	12,4	3
							ф4В I	176	17
	180, 360, R50, 70, 70	4	16А I	1440	2	2,9			
							Итого		266
	Сетка С-208 (см. чертеж)	5	6А I	820	12	9,8			
	сетка С-202 (см. чертеж)	6	6А I	325	8	2,6			
	Сетка С-203	7	8А III	1000	8	8,0			
	(см. чертеж) 4 шт	8	8А III	160	40	6.4			
	320	9	16А I	320	4	1,3			

Выборка стали на элемент

75

Наименование эл-та	Арматура: класс А-III ф20	ф8	класс В-I ф4	класс А-I Вст3сп ф16	Вст3 ф6	Закладные детали: Класс А-III ф20		Марка В Ст3	-δ=6	Анкерные болты: Марка В Ст3 Болт М42	Гайка М42	Шайба -d=20	Общий вес кг
С35-1-12-1	233	6	17	7	3	4			24	8	1	3	306

Расход материалов на элемент

Наименование эл-та	Бетон: Марка	К-во м³	Сталь кг: Арматура: класс А-III	класс В-I	Класс А-I: Вст3сп	Вст3	Заклад. дет: Класс А-III	Марка Вст3	Анк. болт: Марка Вст3	Содержание арматуры кг/м	Вес элемента т
С35-1-12-1	300	1.44	239	17	7	3	4	24	12	185	3.6

Примечания:

1. Общие примечания см. листы 4-5
2. Детали Д-203 и Д-206 приварить к арматуре поз. 1 и 2.
3. Стержни поз 1 и 2 после их приварки к деталям Д-203 и Д-206 сварить между собой: по концам $\ell_ш = 100$ мм и по длине с шагом 600-700 мм $\ell_ш = 20$ мм. в=10 мм.
4. Все швы h=4мм, кроме оговоренных.
5. Спираль поз.3 привязать вязальной проволокой к продольной арматуре в каждом пересечении.

Ведомость закладных деталей

Марка	К-во шт	Вес кг: 1 шт	Всех	NN листов
Д-203	11	2	22	КЖ-81
Д-206	1	18	18	КЖ-82
Итого:			40	

Работать совместно с листом КЖ-61.

С-202

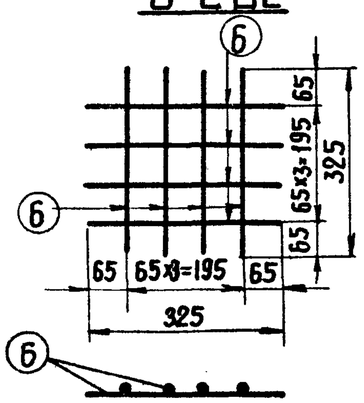

С-208

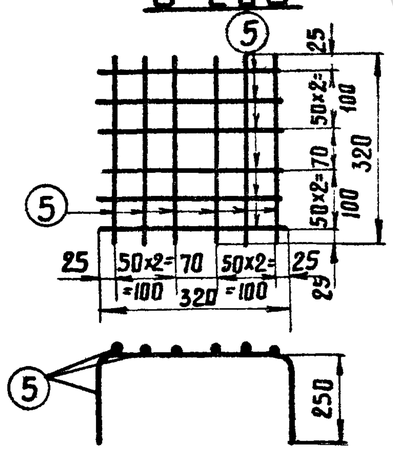

С-203

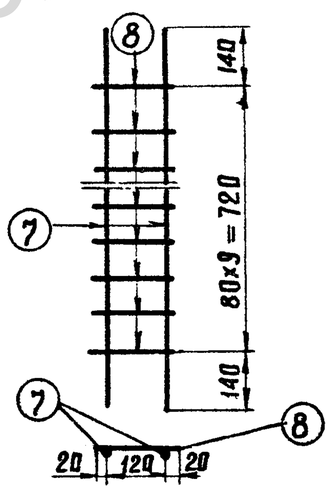

ТК 1976г	Свая С35-1-12-1 Спецификация и таблицы расхода материалов	Серия 3.407-115 Выпуск 4	Лист КЖ-62

Зав пилкэс Курносов; Гл специал Штин; Гл инж. пр Соколов; Руков гр Бодьянова; Проверил Ивонова; Главный инженер проекта; Главный специалист; Нач. отдела

Энергосетьпроект Северо-Западное отделение г. Ленинград

jbi-tyumen.ru

https://jbi-tyumen.ru/

https://jbi-tyumen.ru/

С 35-2-12-1

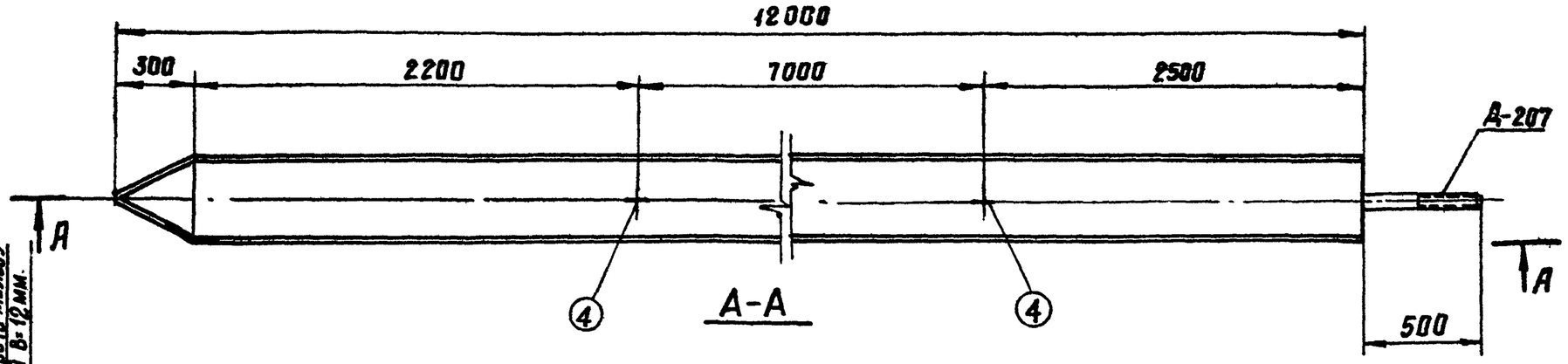

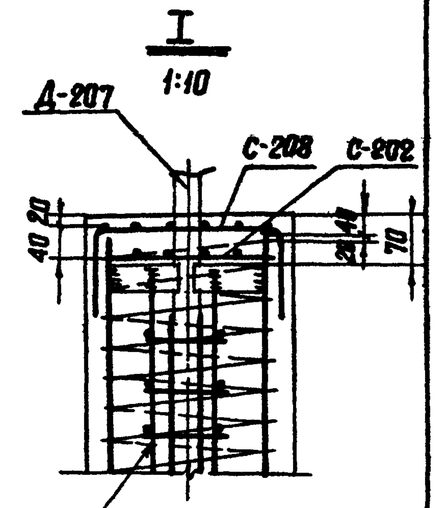

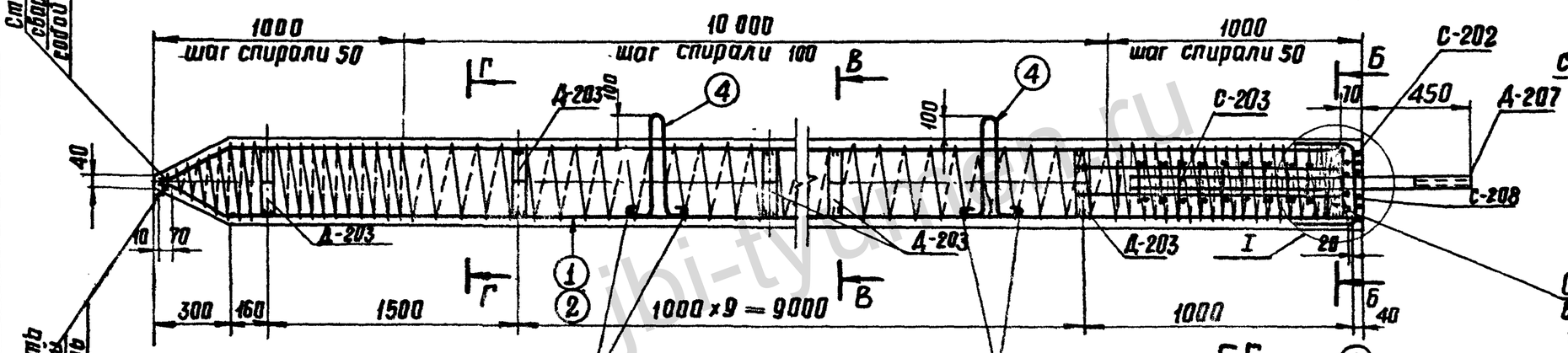

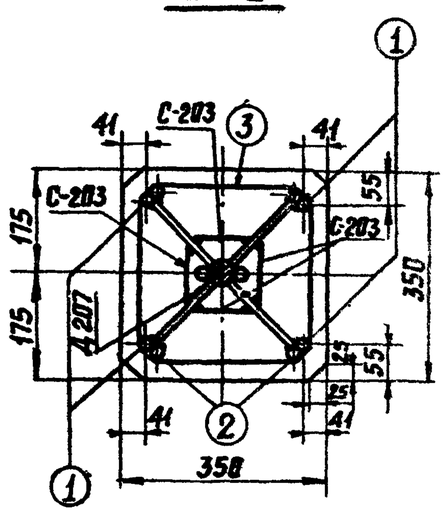

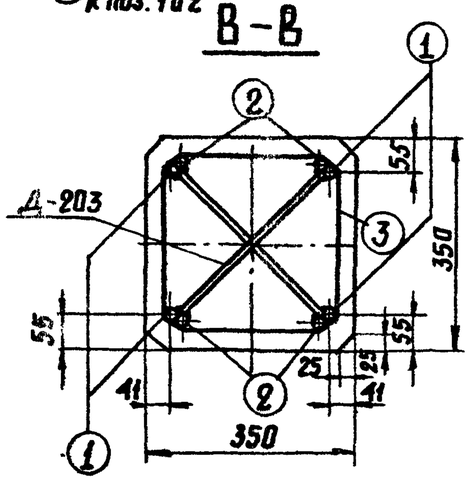

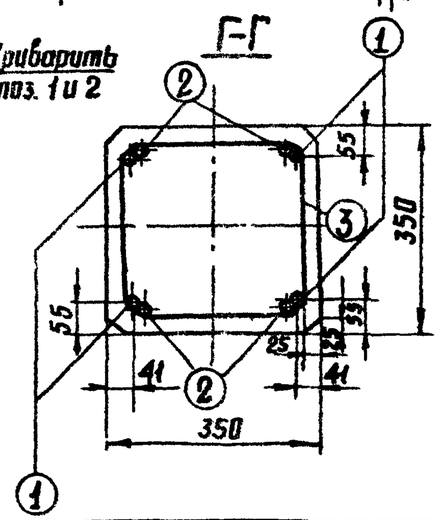

Работать совместно с листом КЖС-64

ТК 1976г.	Свая С 35-2-12-1	Серия 3.407-115 Выпуск 4	Лист КЖС-63

Энергосетьпроект Северо-Западное отделение г. Ленинград

Гл. спец. Гл. инж. пр. Рук. гр. — Зав. ниж.эс

Исполн. Проверил — Прожегодский, Каплевская

Курносов, Штин, Соколов, Бодяжкова

7271тм-IV-76

https://jbi-tyumen.ru/

https://jbi-tyumen.ru/

7271тм-IV-77

Спецификация арматуры на 1 элемент

Наименование элемента	Эскиз	NN поз.	Диаметр мм	Длина позиции мм	К-во „п" шт	Общая длина „г" м	Всего на элемент: Сечение	Σℓп	Вес кг
С 35-2-12-1	11660 (275, 70, 165, 220)	1	25А III	12005	4	48.0	ф25А III	94.6	364
							ф16А I	4.2	7
	11660	2	25А III	11660	4	46.6	ф8А III	14.4	6
	шаг спирали см. чертеж	3	4В I	—	—	182	ф6А I	12.4	3
							ф4В I	182	18
	360, 180, R50, 110, 110	4	16А I	1440	2	2,9			
							Итого		398
	Сетка С-208 (см чертеж)	5	6А I	820	12	9.8			
	Сетка С-202 (см. чертеж)	6	6А I	325	8	2.6			
	Сетка С-203 (см. чертеж) 4 шт	7	8А III	1000	8	8.0			
		8	8А III	160	40	6,4			
	320	9	16А I	320	4	1.3			

Выборка стали на элемент

77

Наименование эл-та	Арматура: Класс А-III ф25	ф8	Класс В-I ф4	Класс А-I: Вст3сп ф16	Вст3 ф6	Закладные детали: Класс А-III ф25		Марка ВСт3	-δ=6	Анкерные болты: Марка ВСт3 Болт М56	Гайка М56	Шайба -δ=20	Общий вес кг
С35-2-12-1	364	6	18	7	3	8			24	16	6	3	455

Расход материалов на элемент

Наименование эл-та	Бетон: Марка	К-во м³	Сталь кг: Арматура: Класс А-III	Класс В-I	Класс А-I: Вст3сп	Вст3	Закладн. дет: Класс А-III	Марка ВСт3	Анк. б-ты: Марка ВСт3	Содержание арматуры кг/м³	Вес элемента т
С35-2-12-1	300	1.44	370	18	7	3	8	24	25	276	3.9

Ведомость закладных деталей

Марка	К-во шт.	Вес в кг: 1 шт	Всех	NN листов
Д-203	11	2	22	КЖ-81
Д-206	1	35	35	КЖ-82
Итого:			57	

Примечания

1. Общие примечания см листы 4-5
2. Детали Д-203 и Д-207 приварить к арматуре поз. 1 и 2.
3. Стержни поз 1 и 2 после их приварки к деталям Д-203 и Д-207 сварить между собой: по концам $\ell_ш$ = 100 мм и по длине с шагом 600-700 мм. $\ell_ш$ = 20 мм., В=12 мм.
4. Все швы h=4 мм, кроме оговоренных.
5. Спираль поз.3 привязать вязальной проволокой к продольной арматуре в каждом пересечении.

Работать совместно с листом КЖ-63.

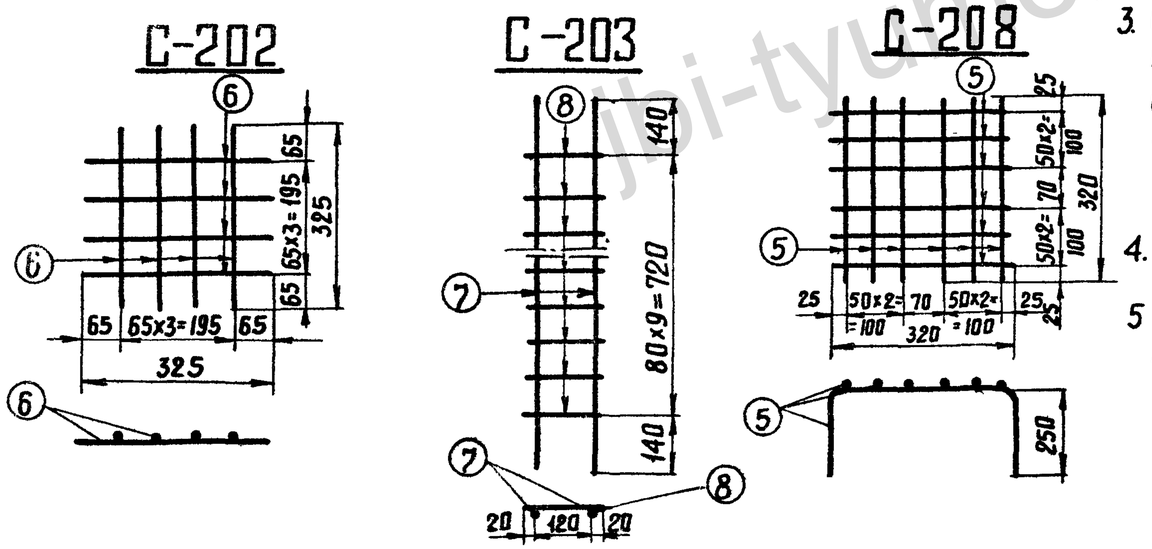

ТК 1976г	Свая С35-2-12-1 Спецификация и таблицы расхода материалов	Серия 3.407-115 Выпуск 4	Лист КЖ-64

Энергосетьпроект Северо-Западное отделение г. Ленинград

Зав. пл. Прожогодская; Гл. спец. Каплевская; Исполнил Яковлев; Проверил Ковалев; Гл. инж. пр. Курносов; Рук. гр. Штин; Сокольз; Бобьянова

jbi-tyumen.ru

https://jbi-tyumen.ru/

https://jbi-tyumen.ru/

С35-1-12-2

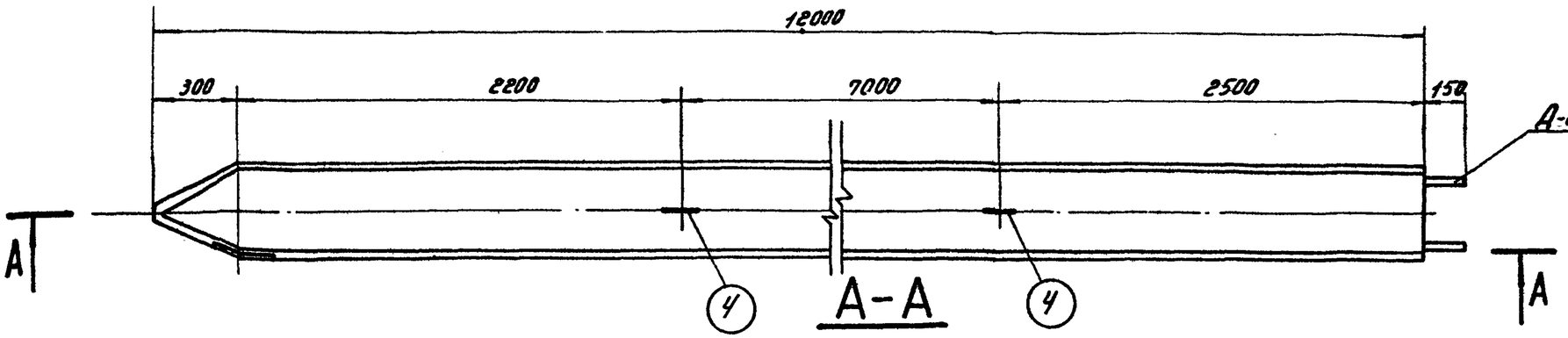

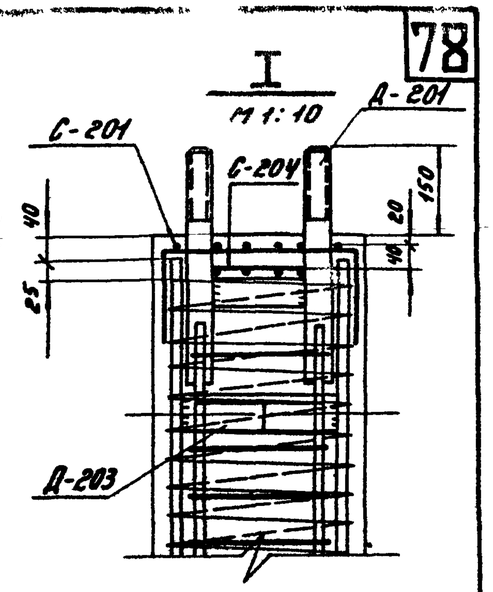

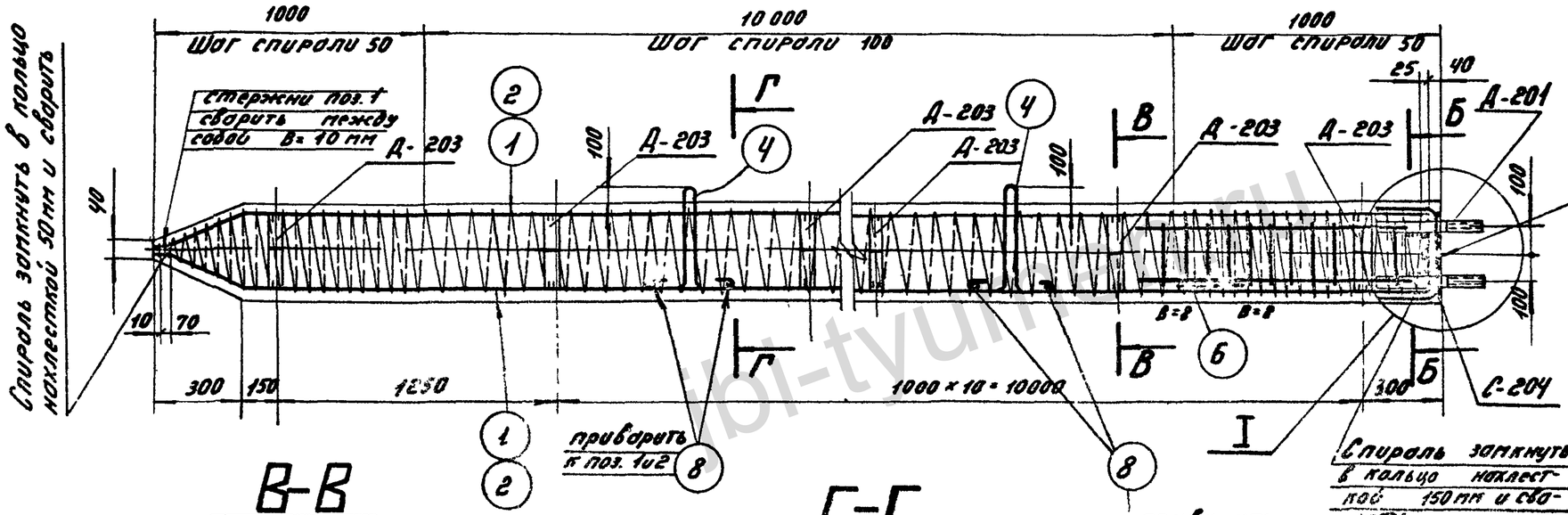

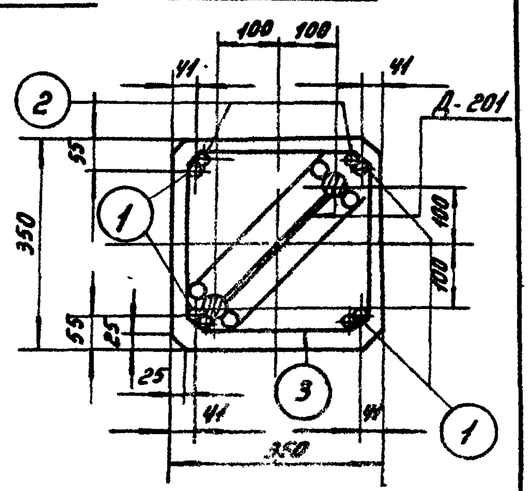

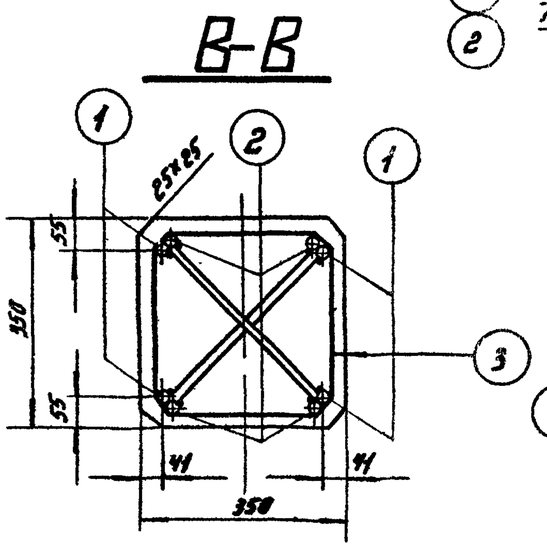

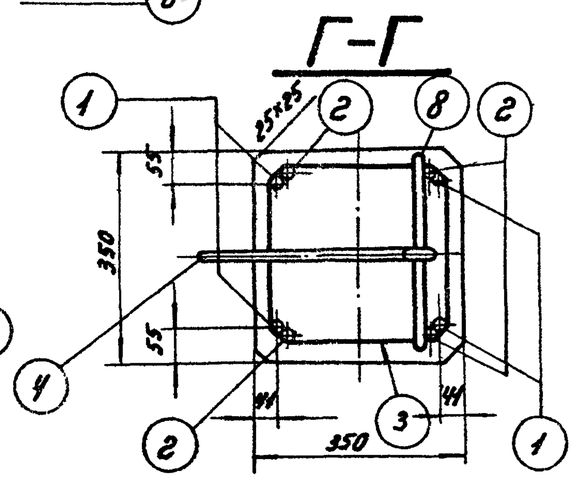

Работать совместно с листом КЖ-66

ТК 1976г.	Свая С35-1-12-2	Серия 3.407-115 Выпуск 4	Лист КЖ-65

ЭНЕРГОСЕТЬПРОЕКТ Северо-Западное отделение г. Ленинград			7271тм-IV-78
ЗОИ НИПКЭС	Сурнов	Гл. специал.	Штин
Гл. инж. пр.	Голопов	Рукод. гр	Бодянова
Проверил	Шонова		
Инж.			

https://jbi-tyumen.ru/

https://jbi-tyumen.ru/

Спецификация арматуры на 1 элемент

Наименов. элемента	Эскиз	NN поз	Диаметр мм	Длина позиции	Кол-во "n" шт	Общая длина "ℓ" м	Всего на элемент: Сечение	Σℓn	Вес кг
С 35-1-12-2	11660 (275, 70, 165, 220)	1	20АIII	12005	4	48,0	⌀20АIII	94,6	233
							⌀4ВI	176	17
	11660	2	20АIII	11660	4	46,6	⌀16АI	4,7	7
	шаг спирали см. чертеж	3	4ВI			176	⌀6АI	12,4	3
							Итого		260
	180, R50, 360, 170, 170	4	16АI	1440	2	2,9			
	Сетка С-201 (1шт) (см чертеж)	5	6АI	820	12	9,8			
	150, 150, 140, 150, 50	6	16АI	450	1	0,5			
	Сетка С-204 (1шт) (см. чертеж	7	6АI	320	8	2,6			
	320	8	16АI	320	1	1,3			

Выборка стали на элемент

79

Наименование эл-та	Арматура: Класс А-III	Класс В-I	Класс А-I: ВСт3сп	ВСт3	Закладные детали: Класс А-III	Марка ВСт3		Анкерные болты: Марка ВСт3			Общий вес кг
	⌀20	⌀4	⌀16	⌀6	⌀20	⌀8	δ=12	δ=6	болт М36	гайка М36	шайба δ=20	
С35-1-12-2	233	17	7	3	8	2	1	24	7	2	4	308

Расход материалов на элемент

Наименование эл-та	Бетон: Марка	Кол-во м³	Сталь кг: Арматура: Класс А-III	Класс В-I	Класс А-I: ВСт3сп	ВСт3	Заклад. дет: Класс А-III	Марка ВСт3	Анк. болты: Марка ВСт3	Содержание арматуры кг/м³	Вес эл-та т
С35-1-12-2	300	1,44	233	17	7	3	10	25	13	181	3,6

Примечания

1. Общие примечания см. листы 4-5
2. Детали Д-209 приварить к арматуре поз. 1 и 2.
3. Стержни поз.1 и 2 после приварки их к деталям Д-203 сварить между собой по концам $\ell_ш$=100мм и по длине с шагом 600-700 мм $\ell_ш$= 20 мм, в=10мм
4. Все швы h=4мм, кроме оговоренных
5. Спираль поз 3 привязать вязальной проволокой к продольной арматуре в каждом пересечении.

Ведомость закладных деталей

Марка	К-во шт	Вес в кг: 1 шт	Всех	NN листов
Д-201	1	24	24	КЖ-81
Д-203	12	2	24	КЖ-81
Итого:			48	

Работать совместно с листом КЖ-65

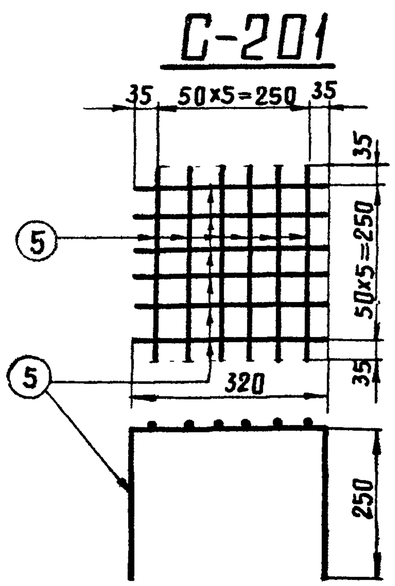

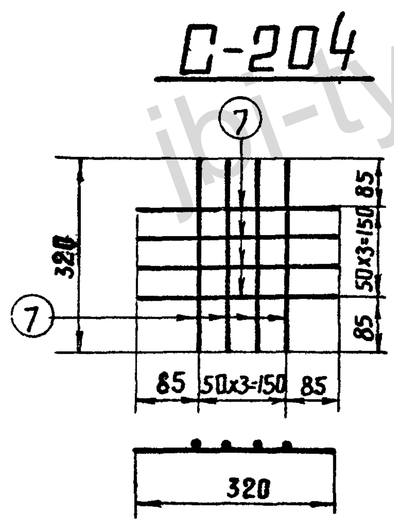

ТК 1976г	Свая С 35-1-12-2 Спецификация и таблицы расхода материалов	Серия 3.407-115	Выпуск 4 / Листы КЖ-66

Энергосетьпроект Северо-Западное отделение г. Ленинград

7271тм-IV-79

Зав. пилкэс Михайлова; Гл. специал. Иванова; Гл. инж. пр. Курносов; Руковод. гр. Шпин; Проверил Сиколов; Н. контр. Водьянова

https://jbi-tyumen.ru/

https://jbi-tyumen.ru/

С 35-2-12-2

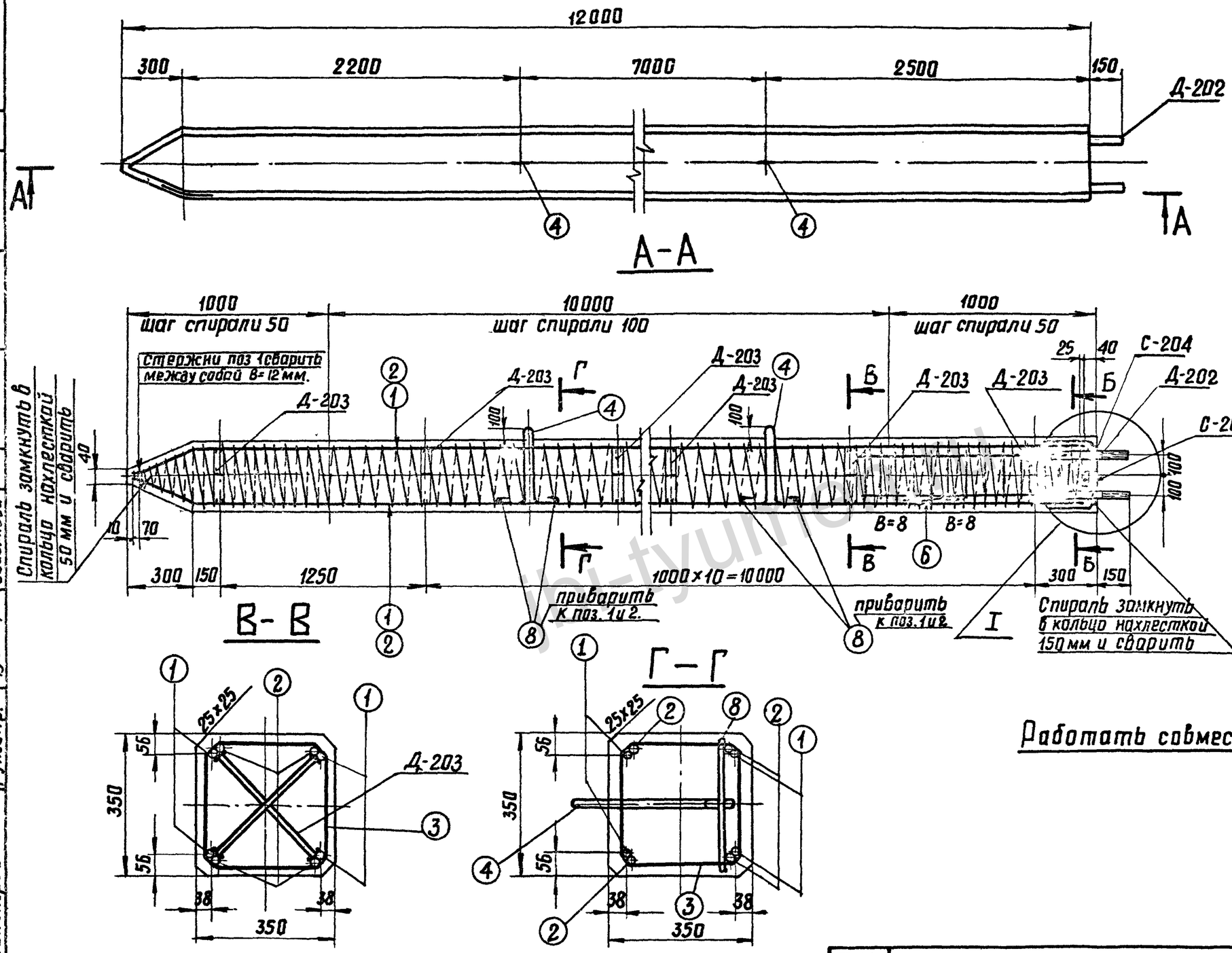

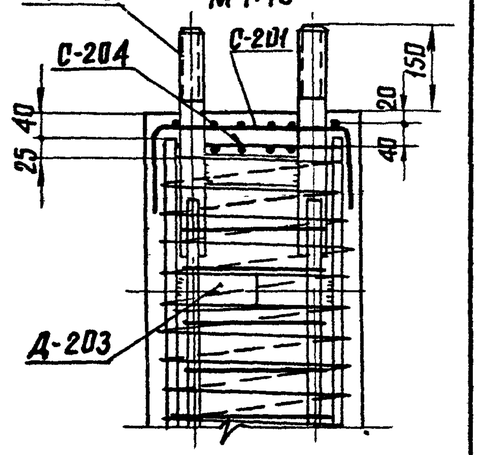

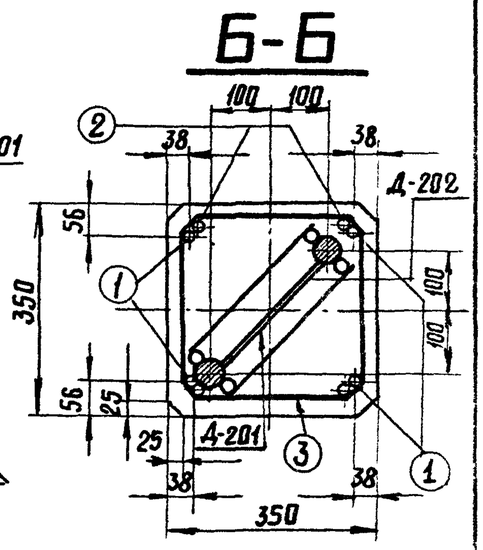

Работать совместно с листом КЖ-68.

ТК 1976г	Свая С35-2-12-2	Серия 3.407-115 Выпуск 4	Лист КЖ-67

727 тм-IV-80

Энергосетьпроект Северо-Западное отделение г. Ленинград

Главный инженер проекта Куприянов; Гл. специалист Штин; Гл. инж. пр. Соколов; Рук. гр. Бабянова

Зав. мастерской Зоб; Нормоконтролер Сидоров; Инженер Цвонова; Чертил Альбом

https://jbi-tyumen.ru/

https://jbi-tyumen.ru/

Спецификация арматуры на 1 элемент

Наименов элемента	Эскиз	NN поз	Диаметр мм	Длина позиции	Кол-во „п" шт	Общая длина „ℓ" м	Всего на элемент: сечение	Σℓп	Вес кг
С 35-2-12-2	11660 (215, 70, 165, 220)	1	25А III	12005	4	48,0	⌀25А III	94,6	364
							⌀4В I	176,6	17
	11660	2	25А III	11660	4	46,6	⌀16А I	4,7	7
	шаг спирали см. чертеж	3	4В I	—	1	176	⌀6А I	12,4	3
							Итого:		391
	180, 360, R50, 170, 170	4	16А I	1440	2	2,9			
	Сетка С-201 (1шт) (см. чертеж)	5	6А I	820	12	9,8			
	150, 150, 150, 150	6	16А I	450	1	0,5			
	Сетка С-204 (1шт) (см. чертеж)	7	6А I	320	8	2,6			
	320	8	16А I	320	4	1,3			

Выборка стали на элемент

Наименование эл-та	Арматура: Класс А-III ⌀25	Класс В-I ⌀4	Класс А-I: ВСт3сп ⌀16	ВСт3 ⌀6	Закладные детали: Класс А-III ⌀20	⌀8	Марка ВСт3 -δ=12	-δ=6	Анкерн. болты: Марка ВСт3 болт М42	гайка М42	шайба -δ=20	Общий вес кг
С-35-2-12-2	364	17	7	3	8	2	1	24	9	2	4	441

Расход материалов на элемент

Наименование эл-та	Бетон: Марка	Кол-во м³	Сталь кг: Арматура: Класс А-III	Класс В-I	Класс А-I: ВСт3сп	ВСт3	Закл. дет: Класс А-III	Марка ВСт3	Анк болты: Марка ВСт3	Содержание арматуры кг/м³	Вес эл-та т
С35-2-12-2	300	1.44	364	17	7	3	10	25	15	271	3.8

Примечания

1. Общие примечания см. листы 4-5.
2. Детали Д-203 приварить к арматуре поз. 1 и 2.
3. Стержни поз. 1 и 2 после приварки их к деталям Д-203 сварить между собой: по концам ℓш=100 мм и по длине с шагом 600-700 мм ℓш=20 мм, В=12 мм.
4. Все швы h=4 мм, кроме оговоренных.
5. Спираль поз. 3 привязать вязальной проволокой к продольной арматуре в каждом пересечении.

Ведомость закладных деталей

Марка	Кол-во шт	Вес в кг: 1 шт	Всех	NN листов
Д-202	1	26	26	КЖ-81
Д-203	12	2	24	КЖ-81
Итого:			50	

Работать совместно с листам КЖ-67

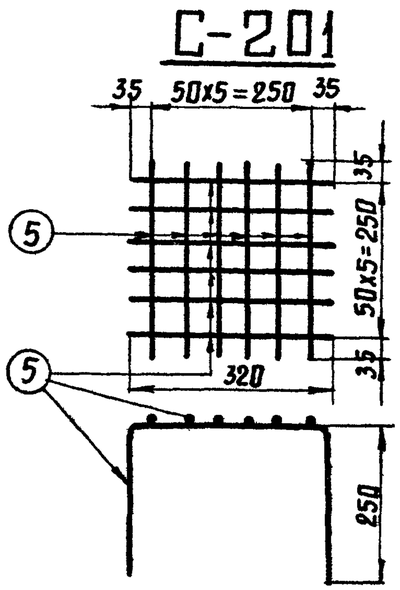

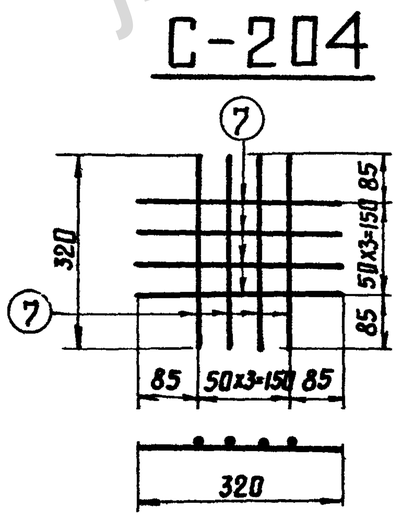

ТК 1976г.	Свая С35-2-12-2. Спецификация и таблицы расхода материалов	Серия 3.407-115 Выпуск 4 Лист КЖ-68

Энергосетьпроект Северо-Западное отделение г. Ленинград

7271тм-IV-81

Зав. НИЛКЭС Кудрявцева; Гл. специал. Курносов; Гл. инж. пр. Штин; Руков. гр. Соколов; Ст. техник Бодьянова; Проверил Бодьянова; Инж. Бодьянова

jbi-tyumen.ru

https://jbi-tyumen.ru/

https://jbi-tyumen.ru/

С 35-1-12-Н

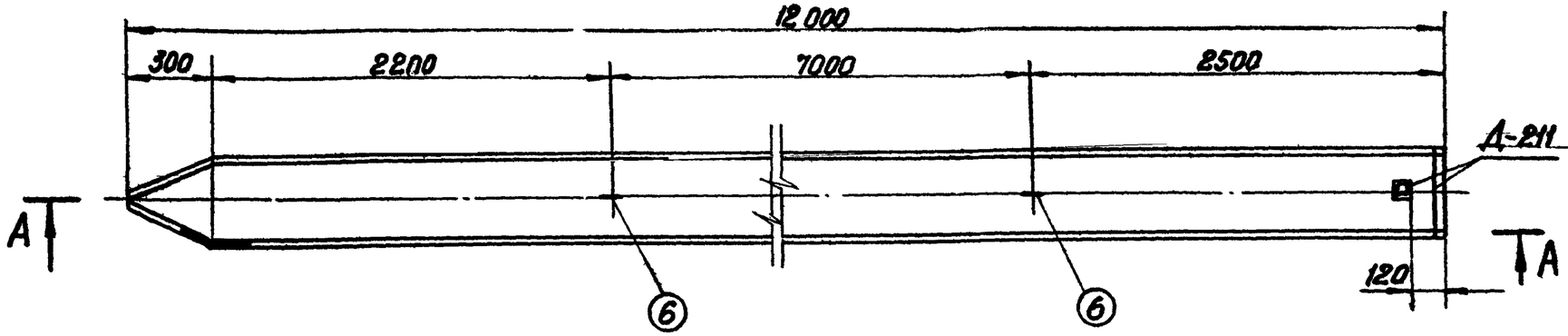

Е-Е
1:10

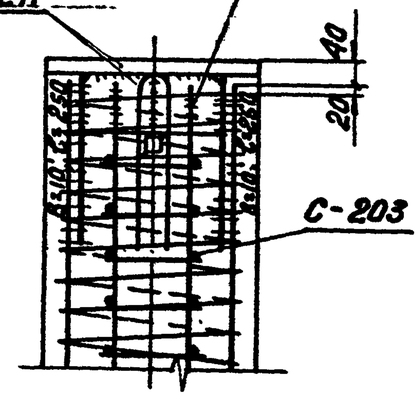

А-А

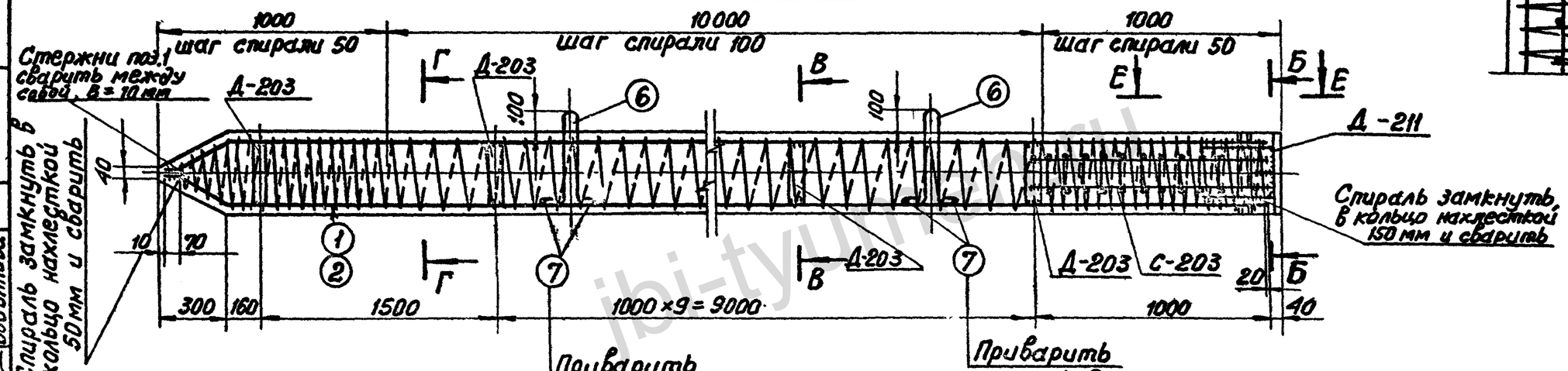

Б-Б

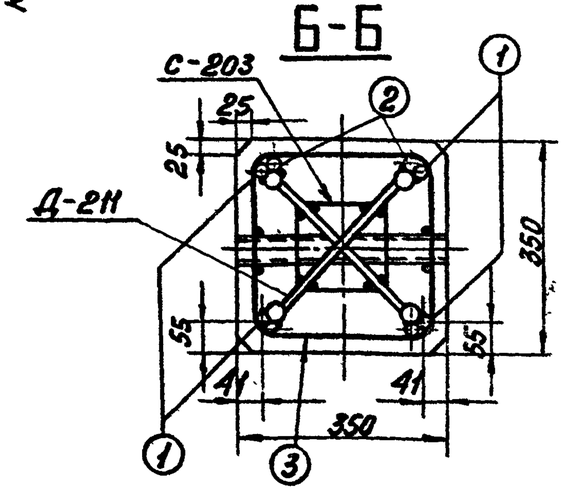

В-В

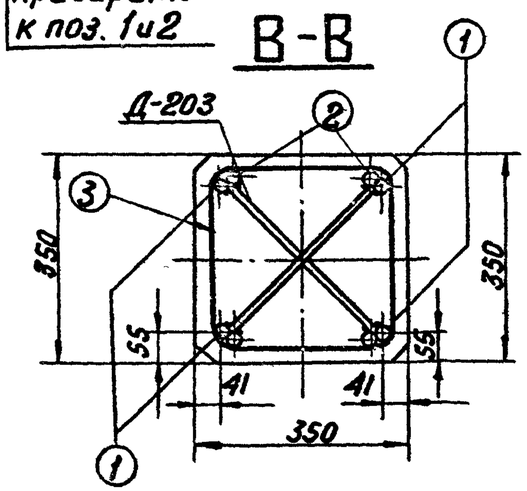

Г-Г

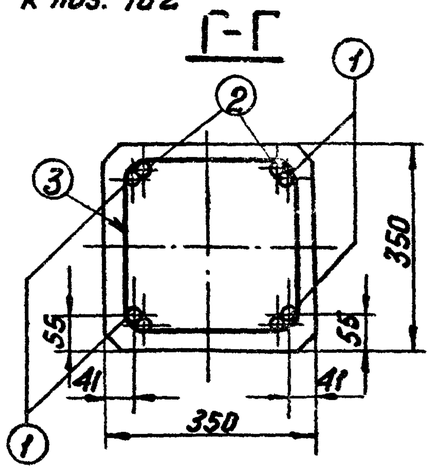

Работать совместно с листом КЖ-70.

ТК 1976г.	Свая С 35-1-12-Н	Серия 3.407-115 Выпуск 4	Лист КЖ-69

7271тм-IV-89			
Гл. инж. пр.	Михайлова		
Гл. специал.	Иванова		
Ст. техник	Проверил		
Гл. инж. пр.	Курносов		
Гл. специал.	Штин		
Рук. гр.	Соколов		
Рук. гр.	Бобынова		
Зав. НИЛКЭС			

Энергосетьпроект
Северо-Западное отделение
г. Ленинград

https://jbi-tyumen.ru/

https://jbi-tyumen.ru/

Спецификация арматуры на 1 элемент

Наименование элемента	Эскиз	NN поз.	Диаметр мм	Длина позиции "Д" мм	Кол-во "П" шт	Общая длина м	Всего на элемент: Сечение	Σℓп	Вес кг
С 35-1-12-Н	11660 (215, 70, 165, 220)	1	20 А III	12005	4	48,0	ф20 А III	94,6	233
							ф16 А I	4,2	7
	11660	2	20 А III	11660	4	46,6	ф8 А IV	14,4	6
							ф4 В I	176	17
	Шаг спирали см. чертеж	3	4 В I	—	—	176			
	Сетка С-203 см. чертеж	4	8 А III	1000	8	8,0	Итого:		263
		5	8 А III	160	40	6,4			
	(188, R50, 380, 170, 170)	6	16 А I	1440	2	2,9			
	320	7	16 А I	320	4	1,3			

Выборка стали на элемент

83

Наименование эл-та	Арматура: Класс А-III ф20	Класс А-III ф8	Класс В-I ф17	Класс А-I В Ст3сп ф16	Класс А-I Марка В Ст 3		Закладные детали: Класс А-III ф25	Класс А-III ф8	Марка В Ст 3 L 50×4	-δ=20	-δ=6	Общий вес кг
С 35-1-12-Н	233	6	17	7			4	—	2	19	24	312

Расход материалов на элемент

Наименование эл-та	Кол-во: Марка	К-во м³	Сталь кг: Арматура: Класс А-III	Класс В-I	Класс А-I В Ст3сп	Класс А-I В Ст 3	Закладные детали: Класс А-III	Марка В Ст 3		Содержание арматуры кг/м³	Вес эл-та т
С 35-1-12-Н	300	1,44	239	17	7		4	45		183	3,6

Примечания:

1. Общие примечания см. листы 4-5
2. Детали Д-203, Д-211 приварить к арматуре поз. 1 и 2.
3. Стержни поз. 1 и 2 после их приварки к деталям Д-203 сварить между собой по концам $\ell_ш$ = 100 мм и по длине с шагом 600-700 мм $\ell_ш$ = 20 мм, В = 10 мм
4. Все швы h = 4 мм, кроме оговоренных.
5. Спираль поз. 3 привязать вязальной проволокой к продольной арматуре в каждом пересечении.

Ведомость закладных деталей

Марка	К-во шт.	Вес в кг: 1 шт.	Всех	NN листов
Д-203	11	2	22	КЖ-81
Д-211	1	27	27	КЖ-82
Итого			49	

Работать совместно с листом КЖ-69.

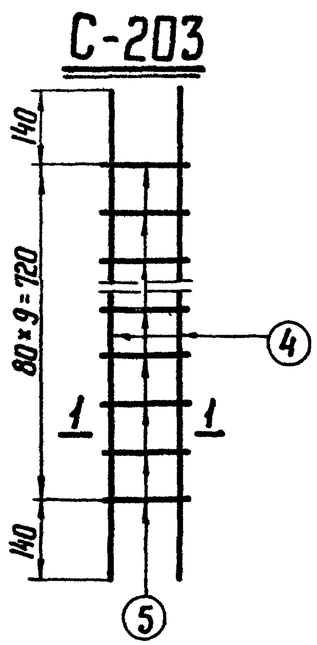

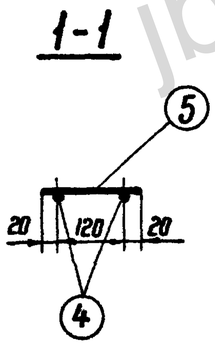

ТК 1976 г.	Свая С 35-1-12-Н. Спецификация и таблицы расхода материалов	Серия 3.407-115 Выпуск 4	Лист КЖ-70

ЭНЕРГОСЕТЬПРОЕКТ Северо-Западное отделение г. Ленинград

Зам. ГИПа Кирюсов; Гл. специал. Штин; Гл. инж. пр. Соколов; Руковод. гр. Богданов; Ст. техник Проверил; Инж. Михайлова; Инж. Шкинова

271тм-IV-83

https://jbi-tyumen.ru/

https://jbi-tyumen.ru/

С 35-2-12-Н

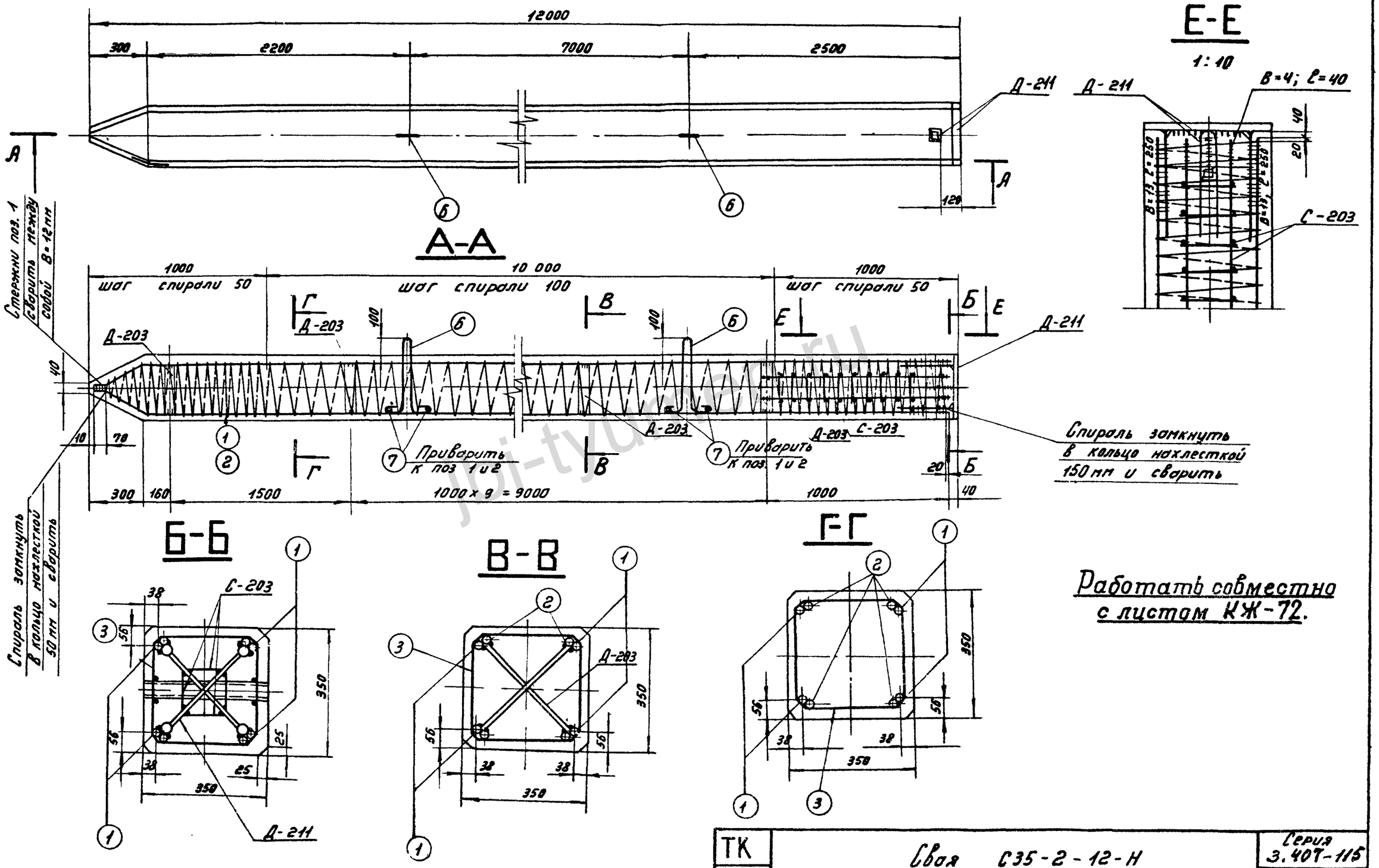

Работать совместно с листом КЖ-72.

ТК 1976г	Свая С35-2-12-Н	Серия 3.407-115	Выпуск 4 / Лист КЖ-71

7271тм-IV-84

Зав. НШП КЗС	Бурносов	
Гл. спец	Штин	
Гл. инж. пр	Соколов	
Рук. гр	Бобынова	
Проверил	Кулиев	Поплевская

ЭНЕРГОСЕТЬПРОЕКТ
Северо-Западное отделение
г. Ленинград

https://jbi-tyumen.ru/

https://jbi-tyumen.ru/

7271тм-IV-85

Спецификация арматуры на 1 элемент

Наимен. элемента	Эскиз	№№ поз.	Диаметр мм	Длина позиции „L" мм	Кол-во „n" шт	Общая длина м	Всего на элемент: Сечение	Σ ℓп	Вес кг
С35-2-12-Н	11660; 275; 70; 220; 165	1	25А III	12005	4	48.0	ф25А III	94.6	364
							ф16А I	4.2	7
	11660	2	25А III	11660	4	46.6	ф8А III	14.4	6
							ф4В I	182	18
	шаг спирали см. чертеж	3	4В I	—	—	182			
	Сетка С-203 см. чертеж	4	8А III	1000	8	8.0	Итого:		395
		5	8А III	160	40	6.4			
	180; R50; 360; 110; 110	6	16А I	1440	2	2.9			
	320	7	16А I	320	4	1.3			

Выборка стали на элемент

85

Наименование эл-та	Арматура: Класс А-III ф25	Класс А-III ф8	Класс В-I ф4	Класс А-I В Ст3сп ф16	Класс А-I марки В Ст3		Закладные детали: Класс А-III ф25	Класс А-III ф8	Марка В Ст3 L50×4	-δ=20	-δ=6	Общий вес кг
С35-2-12-Н	364	6	18	7			4		2	19	24	444

Расход материалов на элемент

Наименование эл-та	Кол-во: Марка	К-во м³	Сталь кг: Арматура: Класс А-III	Класс В-1	Класс А-I В Ст3сп	Класс А-I В Ст3	Закладн. детали: Класс А-III	Марка В Ст3		Содержан. арматуры кг/м³	Вес эл-та т
С35-2-12-Н	300	1.44	370	18	7		4	45		274	3.9

Ведомость закладных деталей

Марка	К-во шт.	Вес в кг: 1 шт.	Всех	№№ листов
Д-203	11	2	22	КЖ-81
Д-211	1	27	27	КЖ-83
Итого:			49	

Примечания:

1. Общие примечания см. листы 4-5
2. Детали Д-203; Д-211 приварить к арматуре поз. 1 и 2.
3. Стержни поз. 1 и 2 после их приварки к деталям Д-211 и Д-203 сварить между собой по концам $\ell_ш$ = 100 мм и по длине с шагом 600-700 мм $\ell_ш$ = 20 мм, в = 12 мм.
4. Все швы h = 4 мм, кроме оговоренных.
5. Спираль поз. 3 привязать вязальной проволокой к продольной арматуре в каждом пересечении.

Работать совместно с листом КЖ-71.

С-203

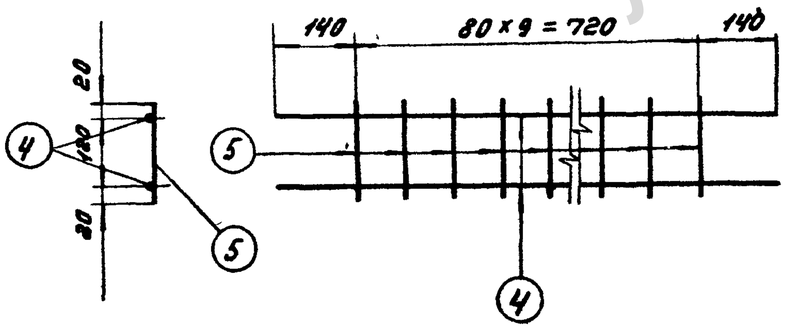

ТК 1976г.	Свая С35-2-12-Н. Спецификация и таблицы расхода материалов	Серия 3.407-115 Выпуск 4	Лист КЖ-72

ЭНЕРГОСЕТЬПРОЕКТ Северо-Западное отделение г. Ленинград

Зав. НИПКЭС Корнеева; ГИ спец Курносов; Гл. инж. пр. Штин; Рук. гр-пы Соколов; Бобынова; Проверил Корнеева; Нач. отд. Корнеева

jbi-tyumen.ru

https://jbi-tyumen.ru/

https://jbi-tyumen.ru/

Расход материалов на 1 элемент

Наименование элемента	Бетон: Марка	Бетон: Кол-во м³	Сталь кг: Арматура: Класс А-IV	Арматура: Класс А-I	Арматура: Класс В-I	Закладные детали: Класс А-IV	Закладные детали: Класс А-I	Закладные детали: Класс В-I	В Ст3	Содержание арматуры кг/м³	Вес элемента т
Ц-1-2/2	400	2,67	552	41	95	18	3	9	139	257	7.5

Спецификация арматуры на 1 элемент

87

Наименование элемента	Эскиз	NN поз.	Диаметр мм	Длина позиции „l" мм	Кол-во „n" шт	Общая длина м	Всего на элемент: Сечение	Σ ℓп	Вес кг
Ц-1-2/2	22200	1	12 А IV	22 200	14	310.8	ф12 А IV	621.3	552
	22180	2	12 А IV	22180	14	310,5	ф8 А I	82.0	35
	ф5.5	3	8 А I	1640	50	82.0	ф5.5 В I	506	95
							ф12 А I	6,8	6
	ф524 шаг спирали см. чертеж	4	5.5 В I	—	—	506			
							Итого:		688
	ф524	5	12 А I	841	8	6,8			

Выборка стали на элемент

Наименование эл-та	Арматура: Класс А-IV ф12	Арматура: Класс А-I ф8	Арматура: Класс А-I ф12	Арматура: Класс В I ф5,5	Закладные детали: Класс А-IV ф12	Закладные детали: Класс А-I ф8	Закладные детали: Класс В I ф5,5	В Ст3: Труба ф500	В Ст3: ∠50×4	Общий вес кг
Ц-1-2/2	552	35	6	95	18	3	9	133	6	857

Ведомость закладных деталей

Марка	К-во шт	Вес кг: 1 шт.	Вес кг: Всего	NN листов
Д-212	2	43	86	КЖ-84
Д-214	1	83	83	КЖ-84
Итого:			169	

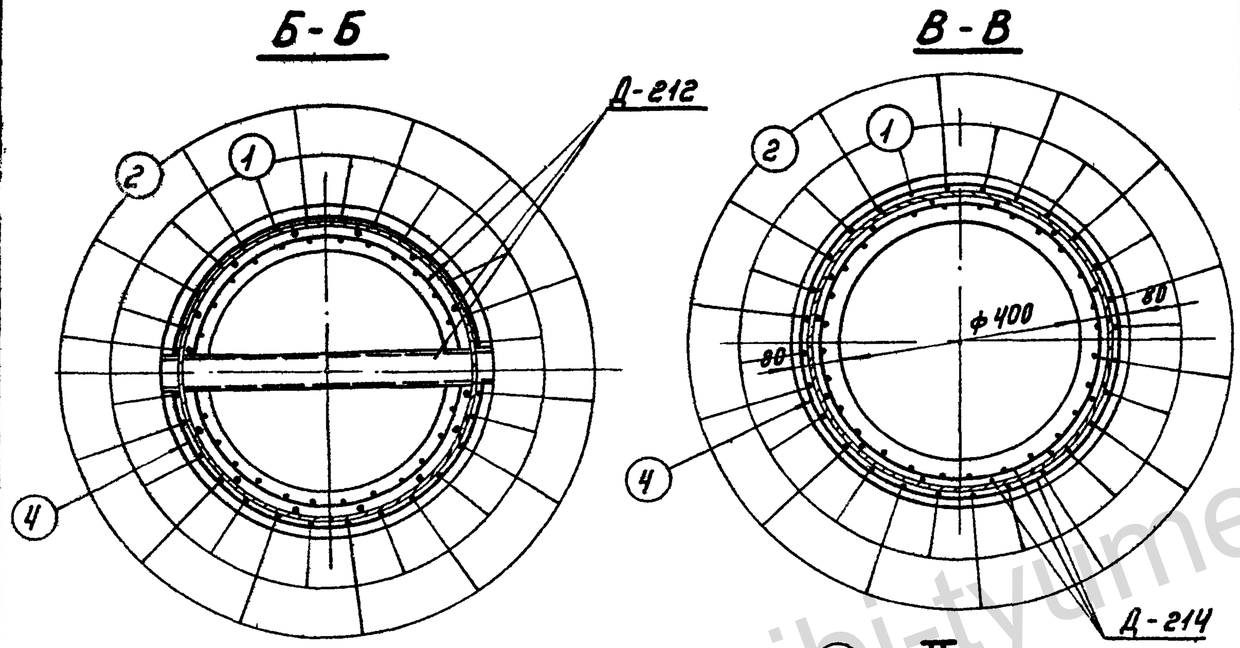

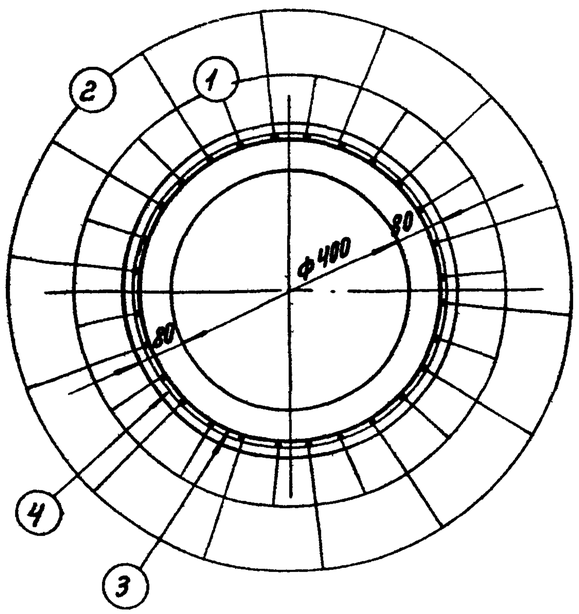

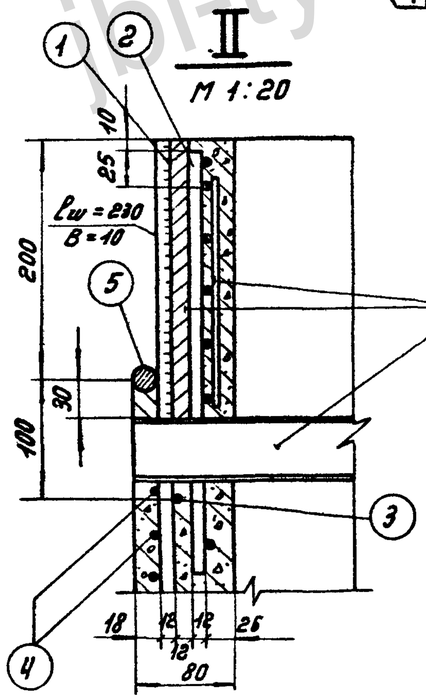

Примечания:

1. Общие примечания и указания по изготовлению свайной заготовки см. листы 4-5.
2. Работать совместно с листом КЖ-73.
3. Вариант изготовления свайных заготовок с применением промежуточных втулок из спаренных деталей Д-212, упрощающий разрезку заготовок, см лист кж-92. Устройство таких спаренных втулок недопустимо в том случае, когда свая может быть применена с неразрезанной втулкой.

ТК 1976г.	Свайная заготовка Ц-1-2/2. Разрезы, спецификация и таблицы расхода материалов	Серия 3.407-115 Выпуск 4	Лист КЖ-74

ЭНЕРГОСЕТЬПРОЕКТ Северо-Западное отделение г. Ленинград

Зав. НОПКЭС Курносов; Гл. спец. Штин; Гл. инж. пр. Боголов; Рук. группы Бодьянов; Исполнит. Проверил; Гл. инж. проекта Кремнев; 727.1-ТМ-IV-87

https://jbi-tyumen.ru/

https://jbi-tyumen.ru/

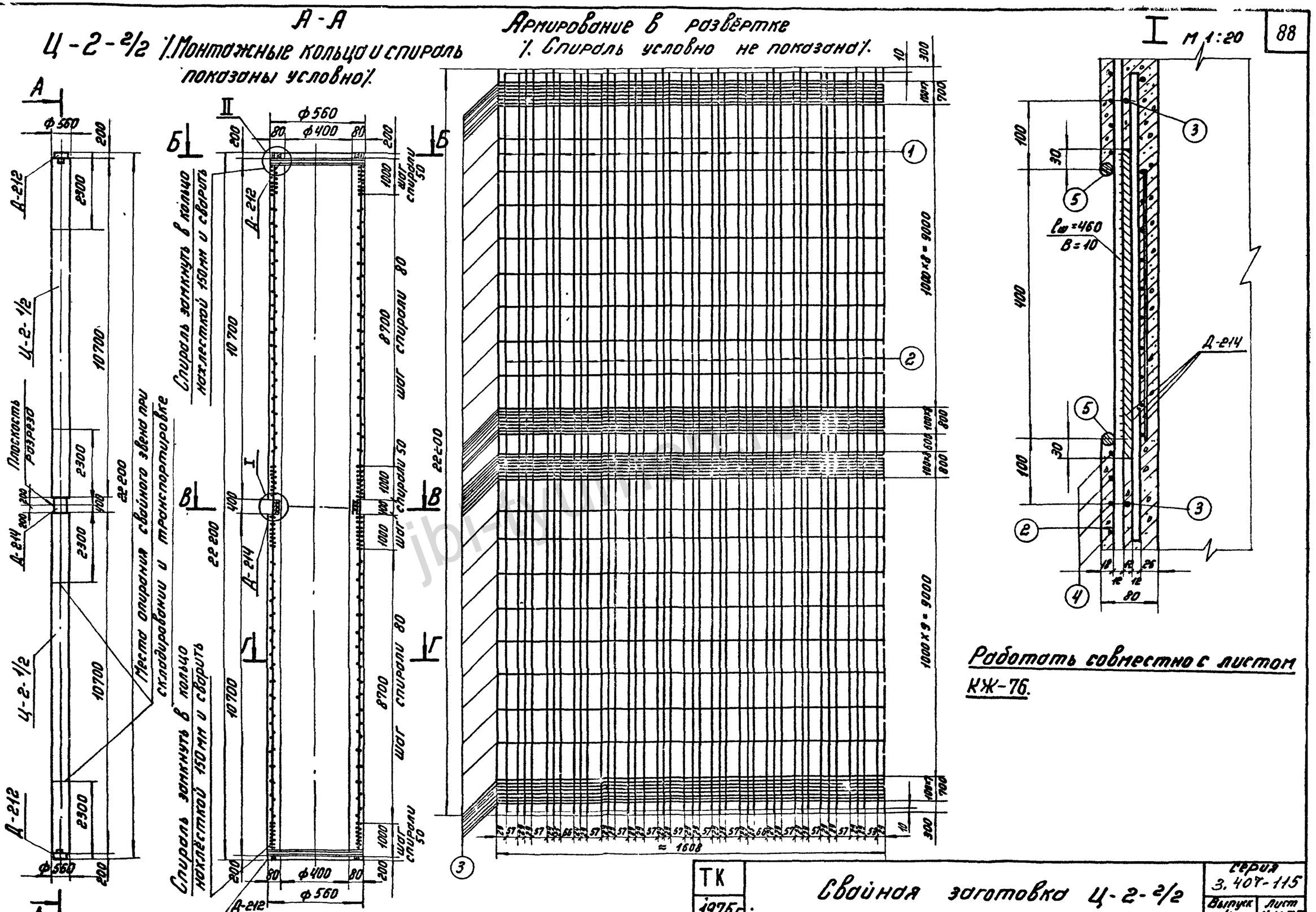

Энергосетьпроект Северо-Западное отделение г. Ленинград	ГИП	Курносов	
	Гл спец	Штин	
	Гл инж. пр.	Соколов	
	Рук. гр.	Бодьянов	
	Исполнил	Дворкин	
	Проверил	Камилова	

ТК 1976г.	Свайная заготовка Ц-2-2/2	Серия 3.407-115	
		Выпуск 4	Лист КЖ-75

https://jbi-tyumen.ru/

https://jbi-tyumen.ru/

Расход материалов на 1 элемент

Наименование эл-та	Бетон: Марка	Бетон: Кол-во $м^3$	Сталь кг: Арматура: Класс А-IV	Арматура: Класс А-I	Арматура: Класс В-I	Закладные детали: Класс А-IV	Закладные детали: Класс А-I	Закладные детали: Класс В-I	В Ст3	Содержание арматуры $кг/м^3$	Вес элемента т
Ц-2-2/2	400	2.67	827	41	95	18	3	9	139	360	7.8

Спецификация арматуры на 1 элемент

89

Наименование элемента	Эскиз	№№ поз	Диаметр мм	Длина позиции „l" мм	Кол-во „n" шт.	Общая длина м	Всего на элемент: Сечение	Σ l·n	Вес кг
Ц-2-2/2	22200	1	12АIV	22200	14	310,8	ф12АIV	931,8	827
	22180	2	12АIV	22180	28	621,0	ф8АI	82,0	35
	100 ф484	3	8АI	1640	50	82,0	ф5.58I	506	95
							ф12АI	6,8	6
	ф524 шаг спирали см. чертеж	4	5,58I	—	—	506			
							Итого:		963
	ф524	5	12АI	841	8	6,8			

Выборка стали на элемент

Наименование элемента	Арматура: Класс А-IV ф12	Класс А-I ф8	Класс А-I ф12	Класс В-I ф5,5	Закладные детали: Класс А-IV ф12	Класс А-I ф8	Класс В-I ф5,5	В Ст3: Труба ф500	В Ст3: ∠50×4	Общий вес кг
Ц-2-2/2	827	35	6	95	18	3	9	133	6	1132

Ведомость закладных деталей

Марка	Кол-во шт.	Вес кг: 1 шт.	Вес кг: Всего	№№ листов
Д-212	2	43	86	КЖ-84
Д-214	1	83	83	—"—
Итого:			169	

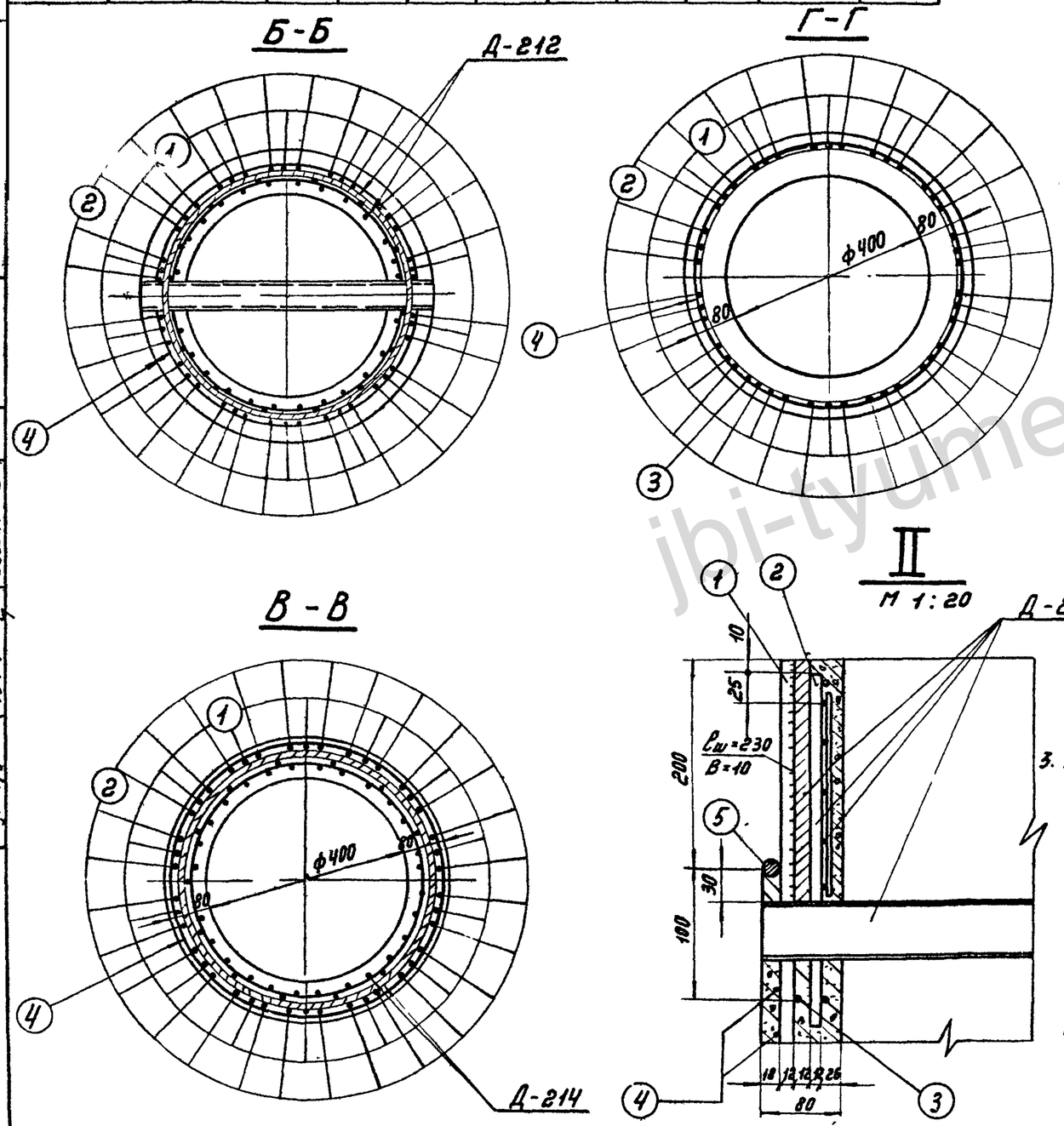

Примечания:

1. Общие примечания и указания по изготовлению свайной заготовки см. листы 4-5.
2. Работать совместно с листом КЖ-75.
3. Вариант изготовления свайных заготовок с применением промежуточных втулок из спаренных деталей Д-212, упрощающий разрезку заготовок, см лист КЖ-92.
   Устройство таких спаренных втулок недопустимо в том случае, когда свая может быть применена с неразрезанной втулкой.

ТК 1976г	Свайная заготовка Ц-2-2/2. Разрезы, спецификация и таблицы расхода материалов.	Серия 3.407-115 Выпуск 4	Лист КЖ-76

ЭНЕРГОСЕТЬПРОЕКТ Северо-Западное отделение г. Ленинград

Зав НИПКЭС	Курносов	
Гл спец	Штин	
Гл инж. пр.	Соколов	
Рук. группы	Бодлаженко	
Исполнит	Прайсрил	
Проверил		
Нормоконтр.		
Утверд.		

72.71 ТМ-IV-89

https://jbi-tyumen.ru/

https://jbi-tyumen.ru/

А-А

Ц-1-3/3 (Монтажные кольца и спираль показаны условно).

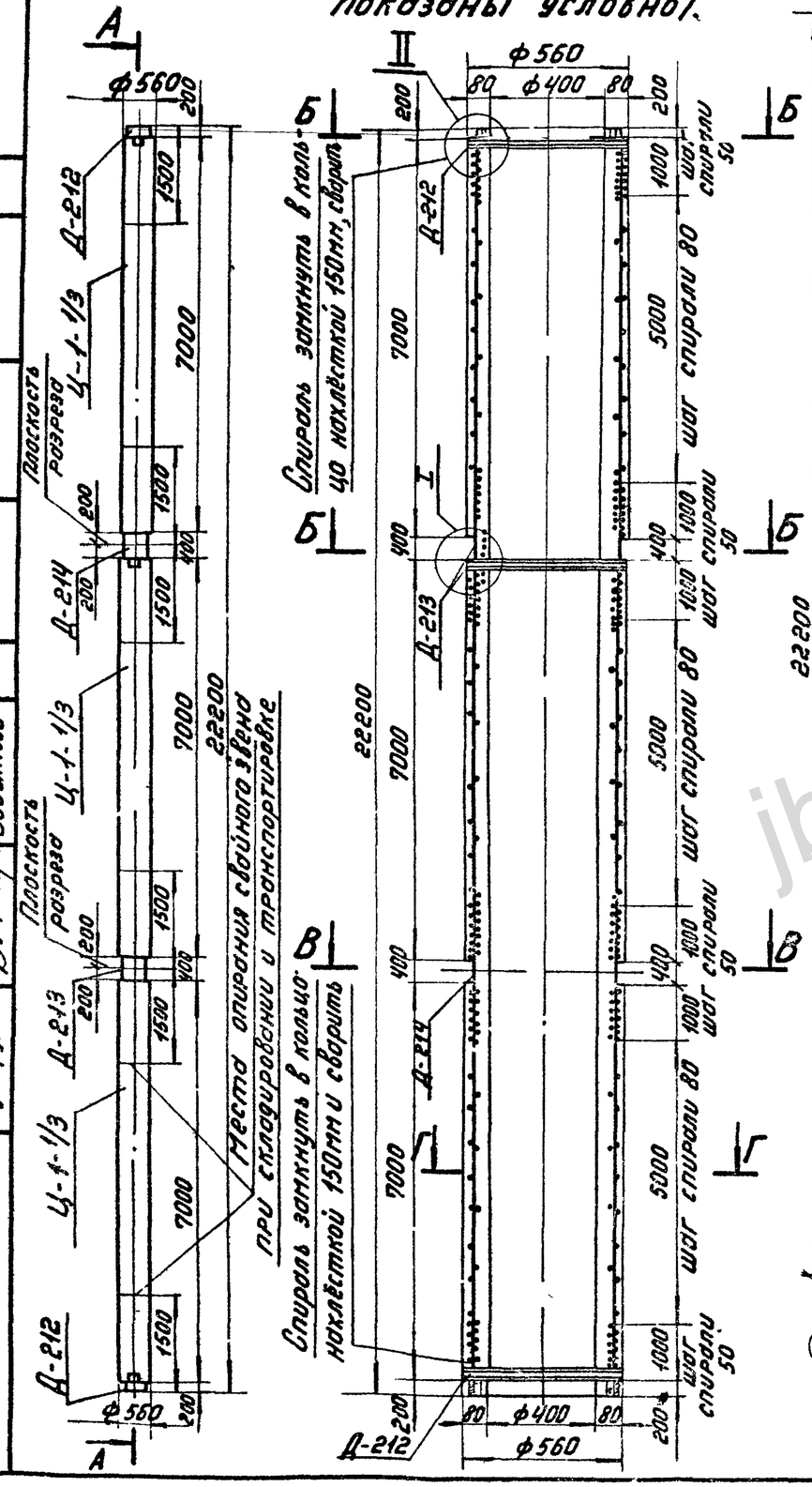

Армирование в развертке

(Спираль условно не показана)

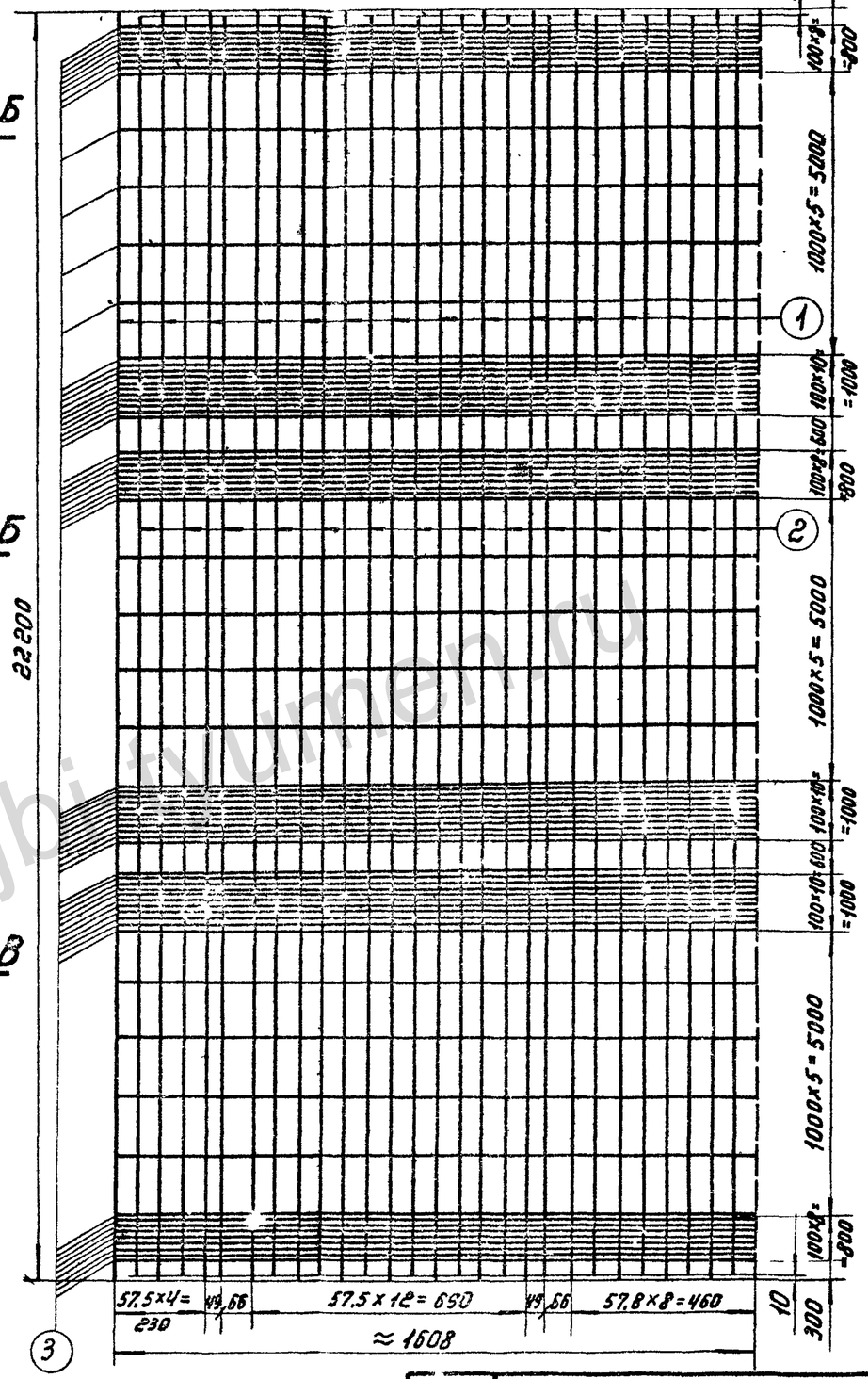

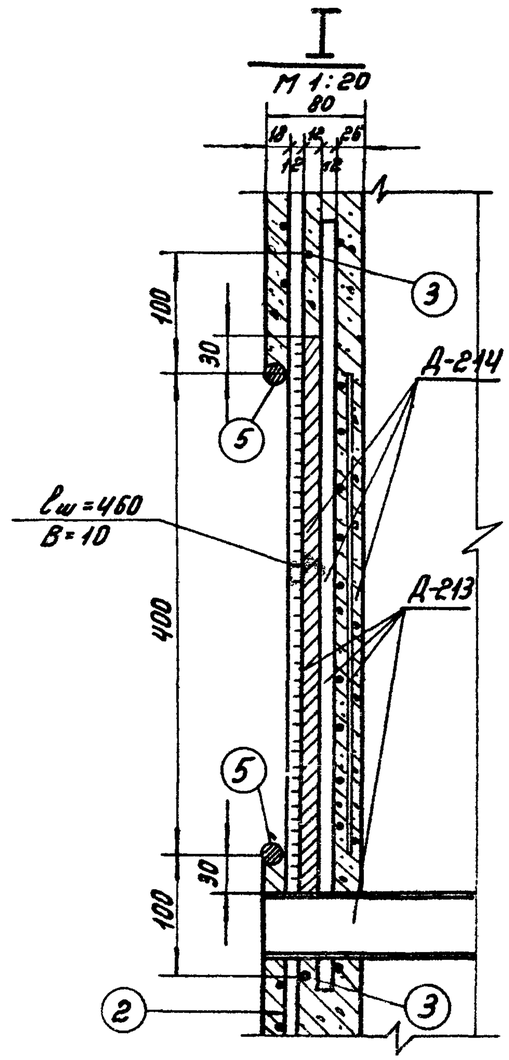

Работать совместно с листом КЖ-78

Зав. НОПЭС	Курносов		
Гл. спец.	Штин		
Гл инж пр	Соколов		
Рук группы	Бодьянова		

Проверил Каплевская

Гл. инж. проекта

7271тм-IV-90

ГПИ ГОСТЕЛЕПРОЕКТ Северо-Западное отделение г. Ленинград

ТК 1976г.	Свайная заготовка Ц-1-3/3	Серия 3.407-115 Выпуск 4	Лист КЖ-77

jbi-tyumen.ru

https://jbi-tyumen.ru/

https://jbi-tyumen.ru/

Расход материалов на 1 элемент

Наименование элемента	Бетон: Марка	Бетон: Кол-во м³	Сталь кг: Арматура: Класс А-IV	Арматура: Класс А-I	Арматура: Класс В-I	Закладные части: Класс А-IV	Закладные части: Класс А-I	Закладные части: Класс В-I	В Ст3	Содержание арматуры кг/м³	Вес элемента т
Ц-1-3/3	400	2,67	552	55	98	28	4	14	209	264	7,6

Спецификация арматуры на 1 элемент

91

Наименование элемента	Эскиз	№ поз.	Диаметр мм	Длина позиции "ℓ" мм	К-во "n"	Общая длина м	Всего на элемент: Сечение	Σℓ·n	Вес кг
Ц-1-3/3	22200	1	12АIV	22200	14	310.8	ф12АIV	621,3	552
	22180	2	12АIV	22180	14	310,5	ф8АI	118,1	46
	ф	3	8АI	1640	72	118,1	ф5,5ВI	523	98
							ф12АI	10,1	9
	ф524 шаг спирали см. чертеж	4	5,5ВI	—	—	523			
							Итого:		705
	ф524	5	12АI	841	12	10,1			

Выборка стали на элемент

Наименование эл-та	Арматура: Класс А-IV ф12	Класс А-I ф8	Класс А-I ф12	Класс В-I ф5.5	Закладные детали: Класс А-IV ф12	Класс А-I ф8	Класс В-I ф5,5.	В Ст3: Труба ф500	В Ст3: ∠50×4	Общий вес кг
Ц-1-3/3	552	46	9	98	28	4	14	200	9	950

Примечания:

1. Общие примечания и указания по изготовлению свайной заготовки см листы 4 и 5
2. Работать совместно с листом КЖ-77.
3. Вариант изготовления свайных заготовок с применением промежуточных втулок из сваренных деталей Д-212, упрощающий разрезку заготовок, см. лист КЖ-92. Устройство таких сваренных втулок недопустимо в том случае, когда свая может быть применена с неразрезанной втулкой.

Ведомость закладных деталей

Марка	Кол-во шт.	Вес кг: 1 шт.	Всего	№ листов
Д-212	2	43	86	КЖ-84
Д-213	1	86	86	—"—
Д-214	1	83	83	—"—
Итого:			255	

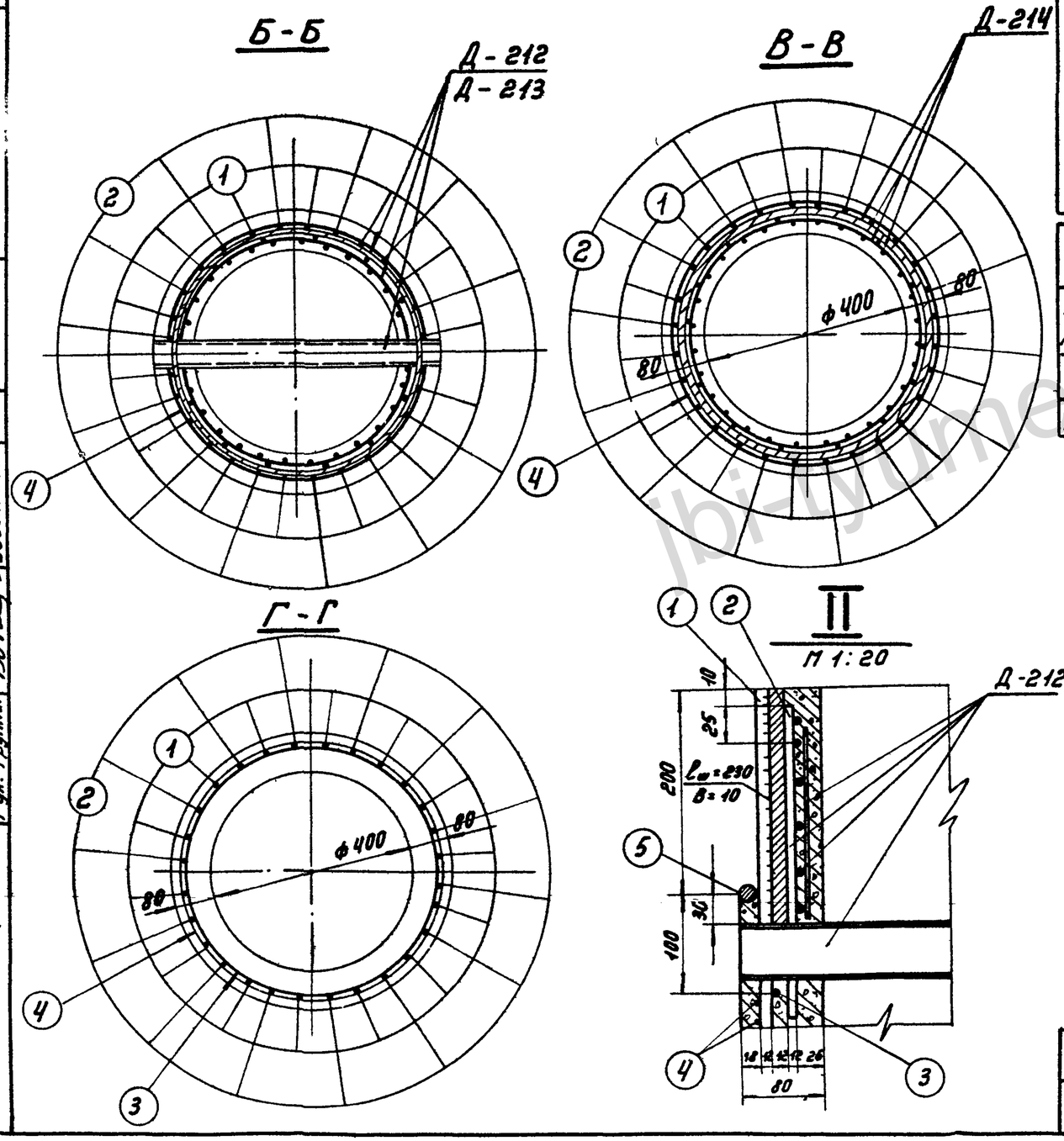

ТК 1976г	Свайная заготовка Ц-1-3/3. Разрезы, спецификация и таблицы расхода материалов	Серия 3.407-115 Выпуск 4	Лист КЖ-78

ЭНЕРГОСЕТЬПРОЕКТ Северо-Западное отделение г. Ленинград

Зав. НИПКЭС	Гл. спец	Гл. инж. пр.	Рук. группы
Курносов	Штин	Соколов	Бадьянова
Исполнит.	Проверил	Нач. отдела	Нач. отдела

7271-тм-IV-91

https://jbi-tyumen.ru/

https://jbi-tyumen.ru/

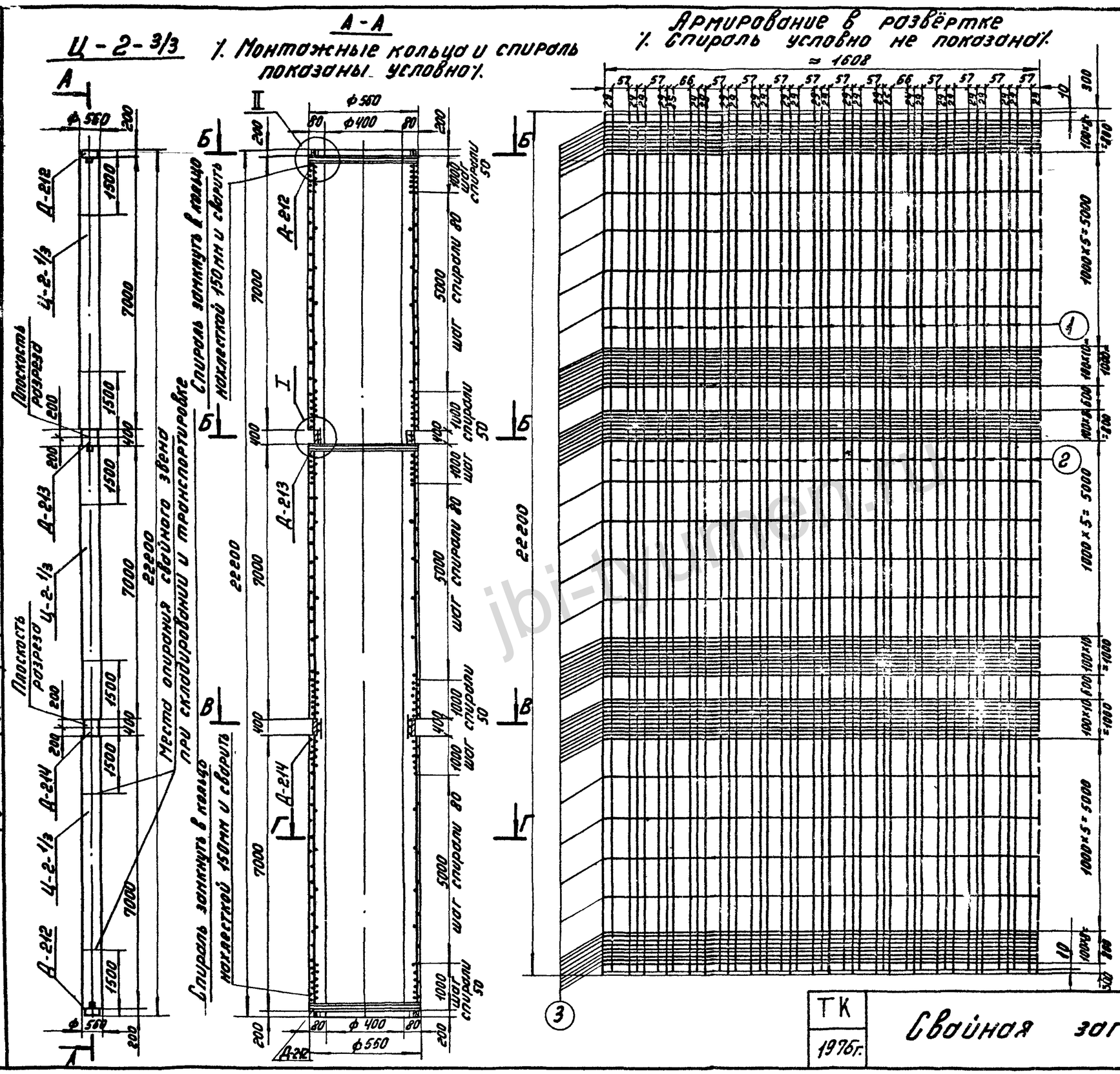

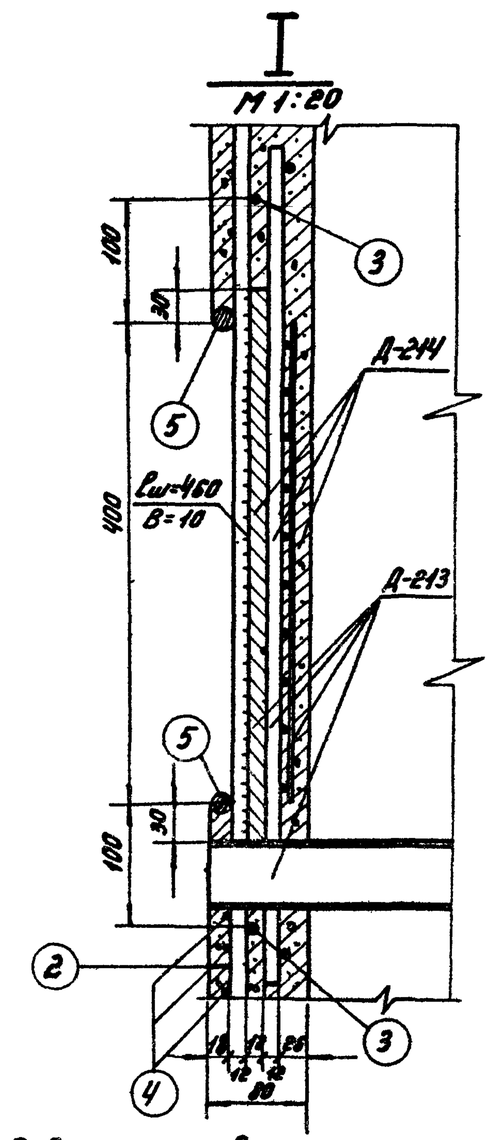

Работать совместно с листом КЖ-80.

Зав. НИПКЭС	Курносов		
Гл. спец.	Штин		
Гл. инж. пр.	Соколов		
Рук. гр.	Больнов		
Исполнит.	Крюков		
Проверил	Хальмов		

727-ТМ-IV-92

ЭНЕРГОСЕТЬПРОЕКТ
Северо-Западное отделение
г. Ленинград

ТК 1976г.

Свайная заготовка Ц-2-3/3

Серия 3.407-115
Выпуск 4
Лист КЖ-79

https://jbi-tyumen.ru/

https://jbi-tyumen.ru/

7271тм-IV-93

Расход материалов на 1 элемент

Наименование эл-та	Бетон: Марка	Бетон: Кол-во (м³)	Сталь кг: Арматура: Класс A-III	Арматура: Класс A-I	Арматура: Класс B-I	Закладные детали: Класс A-IV	Закладные детали: Класс A-I	Закладные детали: Класс B-I	Закладные детали: ВСт3	Содержание арматуры кг/м³	Вес элемента т
Ц-2-3/3	400	2,67	827	55	98	28	4	14	209	367	7,9

Спецификация арматуры на 1 элемент

93

Наименование элемента	Эскиз	№№ поз.	Диаметр мм	Длина позиции „l" мм	Кол-во „n" шт	Общая длина м	Всего на элемент: Сечение	Σl·n	Вес кг
Ц-2-3/3	22200	1	12AIV	22200	14	310,8	ф12AIV	931,8	827
	22180	2	12AIV	22180	28	621,0	ф8AI	118,1	46
	ф484	3	8AI	1640	72	118,1	ф5,5BI	523	98
							ф12AI	10,1	9
	ф524 шаг спирали см. чертеж	4	5,5BI	—	—	523			
							Итого:		980
	ф524	5	12AI	841	12	10,1			

Выборка стали на элемент

Наименование эл-та	Арматура: Класс A-III ф12	Класс A-I ф8	Класс A-I ф12	Класс B-I ф5,5	Закладные детали: Класс A-IV ф12	Класс A-I ф8	Класс B-I ф5,5	ВСт3 Труба ф500	ВСт3 L 50×4	Общий вес кг
Ц-2-3/3	827	46	9	98	28	4	14	200	9	1235

Ведомость закладных деталей

Марки	Кол-во шт.	Вес кг: 1 шт.	Вес кг: Всего	№№ листов
Д-212	2	43	86	КЖ-84
Д-213	1	86	86	—"—
Д-214	1	83	83	—"—
Итого			255	

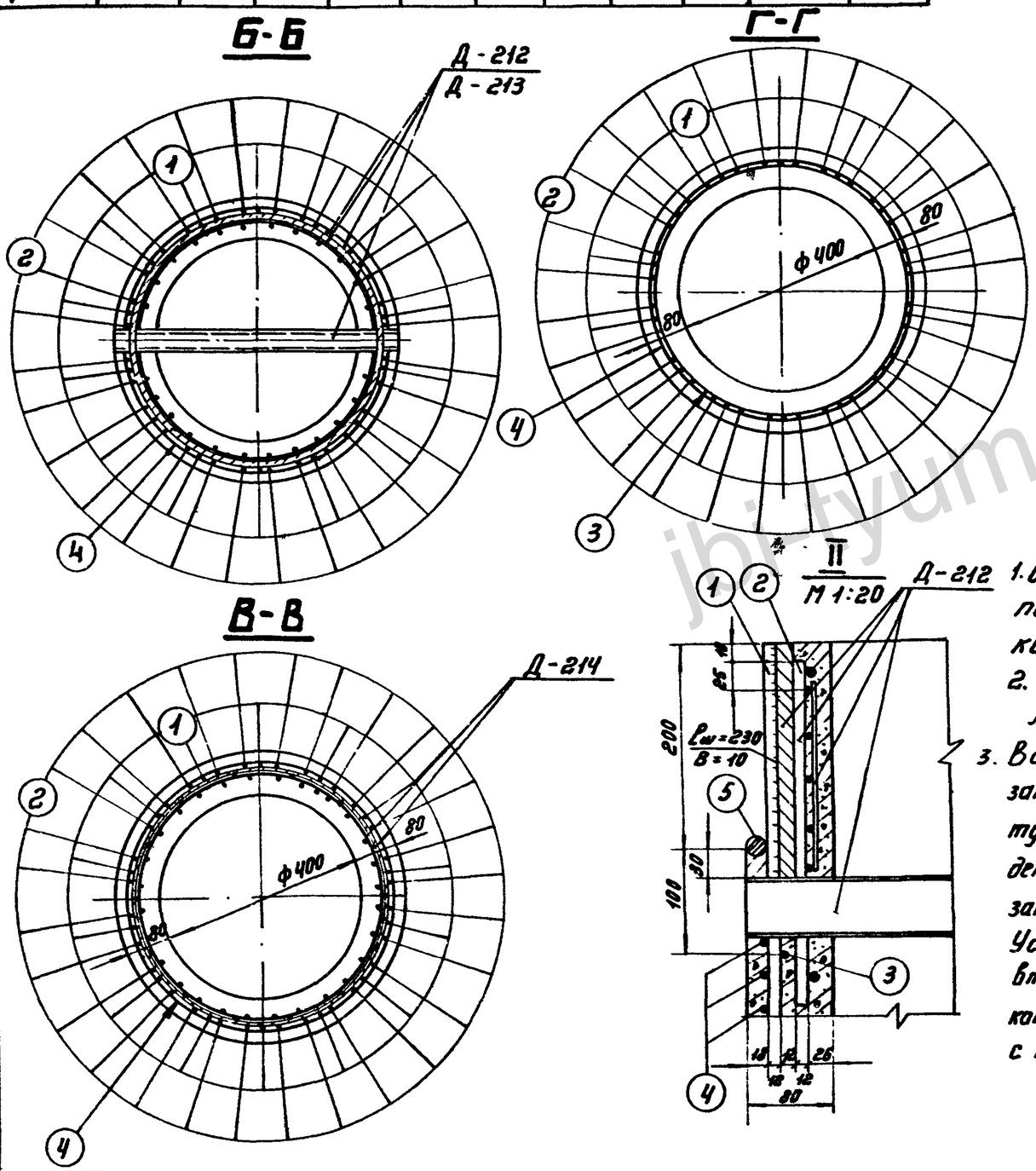

Примечания:

1. Общие примечания и указания по изготовлению свайной заготовки см. листы 4-5.
2. Работать совместно с листом КЖ-79.
3. Вариант изготовления свайных заготовок с применением промежуточных втулок из спаренных деталей Д-212, упрощающий разрезку заготовок, см. лист КЖ-92. Устройство таких спаренных втулок недопустимо в том случае, когда свая может быть применена с неразрезанной втулкой.

ТК 1976г.	Свайная заготовка Ц-2-3/3. Разрезы, спецификация и таблицы расхода материалов.	Серия 3.407-115 Выпуск 4	Лист КЖ-80

ЭНЕРГОСЕТЬПРОЕКТ Северо-Западное отделение г. Ленинград

Зав. НИПЗ Курносов; Гл. спец. Штин; Гл. инж. пр. Соколов; Рук. гр. Бобылева; Проверил; Согласовано; Согласовано; Согласовано

https://jbi-tyumen.ru/

https://jbi-tyumen.ru/

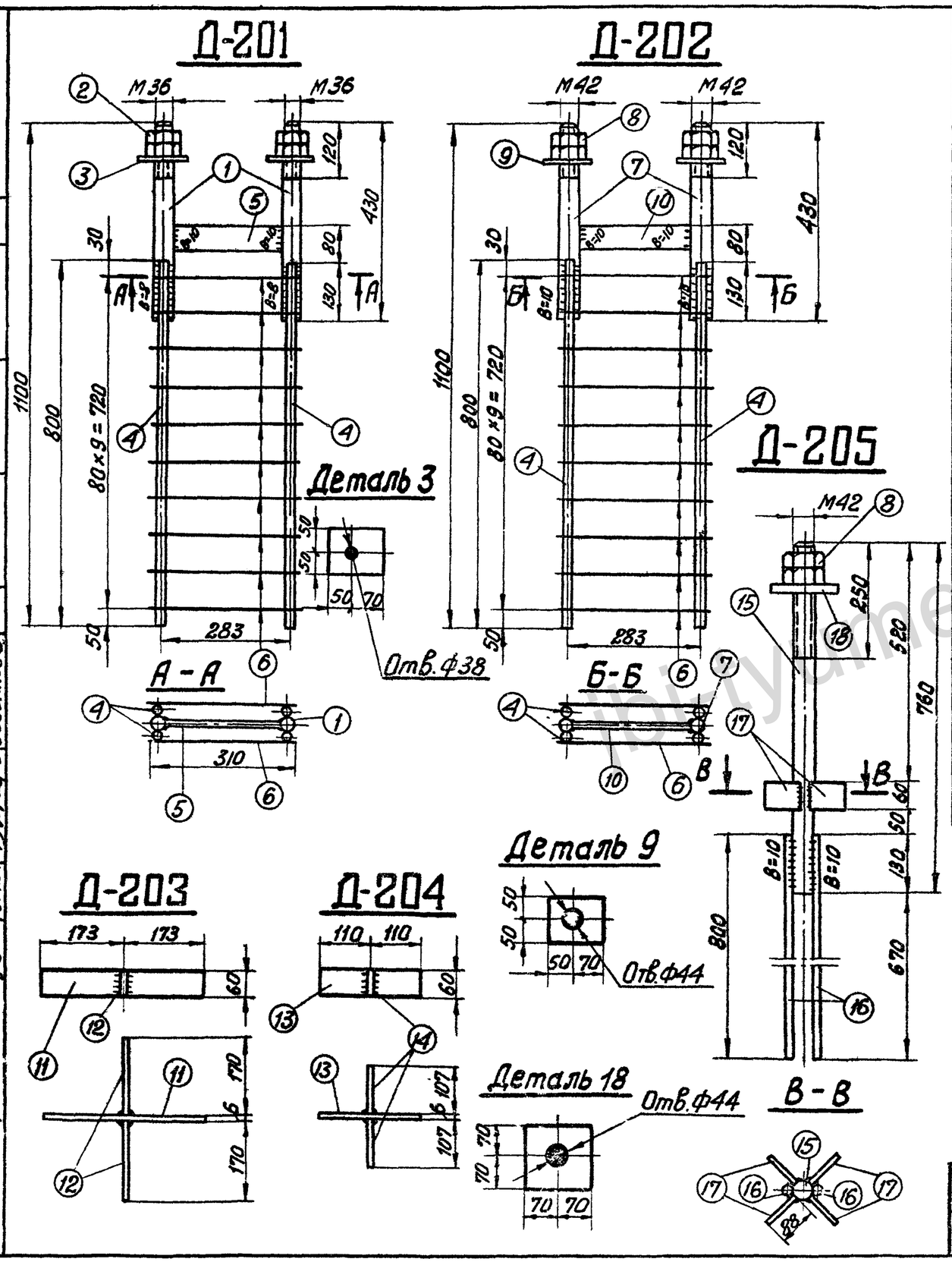

Спецификация

Марка	NN поз.	Сечение	Длина мм	К-во Т	К-во Н	Вес в кг 1 поз.	Вес в кг Всех	Вес в кг марки	Примечания
Д-201	1	Болт М36	430	2	–	3,4	7	24	по чертежу
	2	Гайка М36	—	4	–	0,4	2		ГОСТ 5915-70*
	3	Шайба-δ=20	—	2	–	1,9	4		оцинковать
	4	Ф20 А III	800	4	–	2,0	8		
	5	– 50×12	247	1	–	1,2	1		
	6	Ф8 А III	310	20	–	0,1	2		
Д-202	7	Болт М42	430	2	–	4,7	9	26	по чертежу
	8	Гайка М42	—	4	–	0,6	2		ГОСТ 5915-70*
	9	Шайба-δ=20	—	2	–	1,9	4		оцинковать
	4	Ф20 А III	800	4	–	2,0	8		
	10	– 50×12	241	1	–	1,1	1		
	6	Ф8 А III	310	20	–	0,1	2		
Д-203	11	– 60×6	346	1	–	0,9	1	2	
	12	– 60×6	170	2	–	0,5	1		
Д-204	13	– 60×6	220	1	–	0,6	1	1	
	14	– 60×6	107	2	–	0,3	—		
Д-205	15	Болт М42	760	1	–	8,2	8	17	по чертежу
	16	Ф20 А III	800	2	–	2,0	4		
	17	– 60×6	88	4	–	0,2	1		
	8	Гайка М42	—	2	–	0,6	1		ГОСТ 5915-70*
	18	Шайба-δ=20	—	1	–	3,0	3		

Примечание

1. Все швы h=6 мм, кроме оговоренных

ТК 1976г.	Закладные детали Д 201 ÷ Д 205	Серия 3.407-115 Выпуск 4	Лист КЖ-81

Энергосетьпроект Северо-Западное, отделение г. Ленинград

Зав. НИЛКЭС	Григорьев	7271тм-IV-94
Гл. спец.	Каплевская	
Исполнитель	Ткачев	
Проверил	Клавсон	
Гл. инж. пр.	Курносов	
Рук. группы	Штин	
	Соколов	
	Бобьянова	

https://jbi-tyumen.ru/

https://jbi-tyumen.ru/

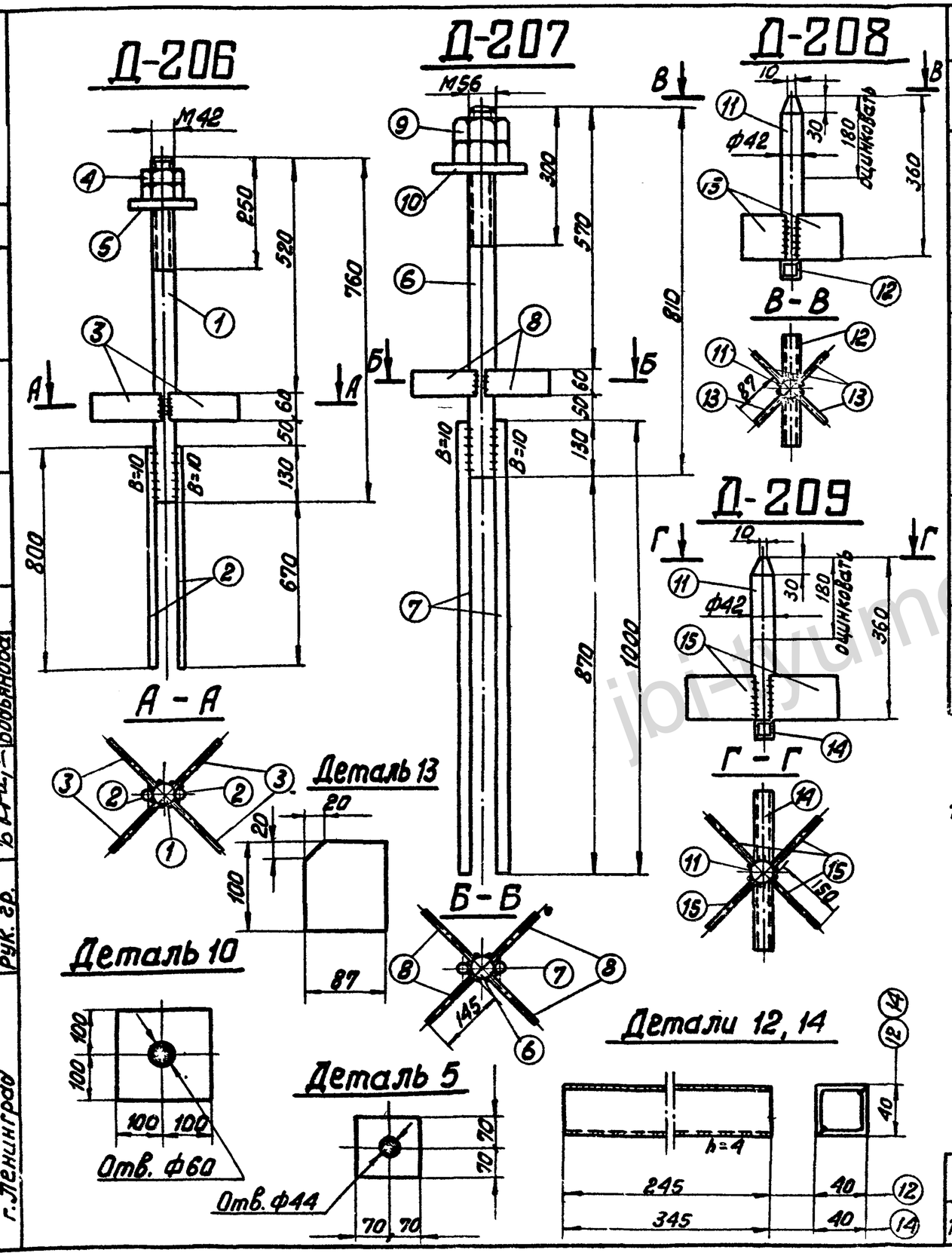

Спецификация

95

Марка	№№ п/п.	Сечение	Длина мм	к-во Т	к-во Н	Вес в кг 1 дет.	Вес в кг всех	Марки	Примечание
Д-206	1	Болт М42	760	1	—	8.2	8	18	по чертежу
	2	• ф20 А III	800	2	—	2.0	4		
	3	— 60×6	150	4	—	0,4	2		
	4	Гайка М42	—	2	—	0,6	1		ГОСТ 5915-70*
	5	Шайба δ=20	—	1	—	3,0	3		Оцинковать
Д-207	6	Болт М56	810	1	—	15,6	16	35	по чертежу
	7	• ф25 А III	1000	2	—	3,9	8		
	8	— 60×6	145	4	—	0,4	2		
	9	Гайка М56	—	2	—	1,4	3		ГОСТ 10605-72
	10	Шайба δ=20	—	1	—	6.3	6		Оцинковать
Д-208	11	• ф42 А I	360	1	—	3,9	4	7	
	12	∟ 36×4	245	2	—	0,5	1		
	13	— 87×6	100	4	—	0,4	2		
Д-209	11	• ф42 А I	360	1	—	3.9	4	8	
	14	∟ 36×4	345	2	—	0,7	1		
	15	— 100×6	150	4	—	0,7	3		

Примечание:

1. Все швы h=6 мм, кроме оговоренных

ТК 1976 г.	Закладные детали Д-206 ÷ Д-209	Серия 3.407-115 Выпуск 4	Лист МК-82

7271тм-IV-95

Энергосетьпроект Северо-западное отделение г. Ленинград

Зав. НИЛКЭС		Курносов
Гл. спец.		Штын
Гл. инж. пр.		Соколов
Рук. гр.		Бобьянова

Каплевская

Проверил Камилов

https://jbi-tyumen.ru/

https://jbi-tyumen.ru/

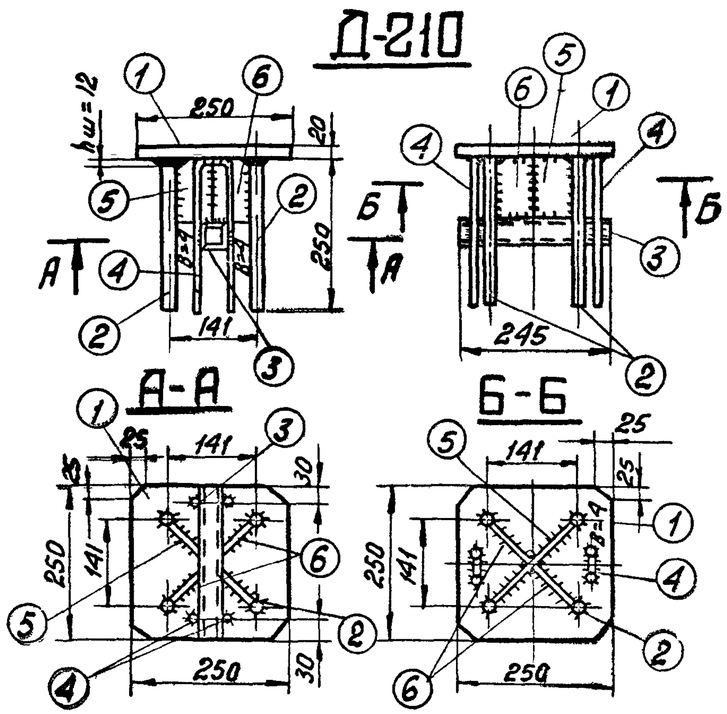

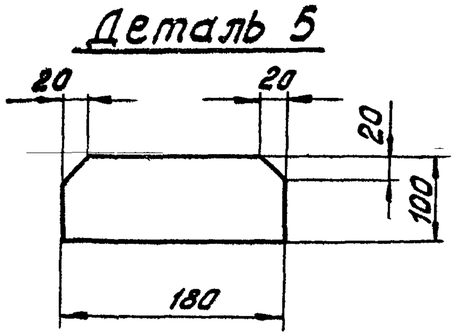

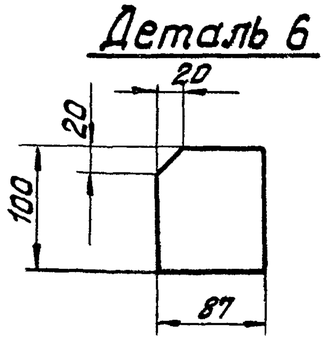

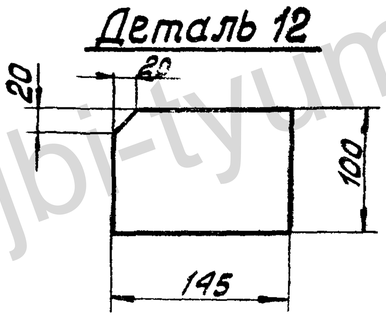

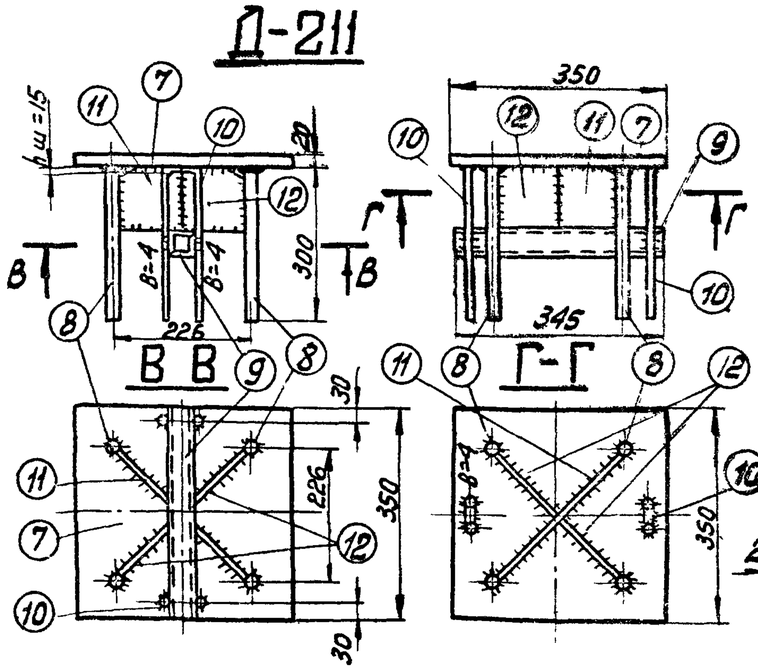

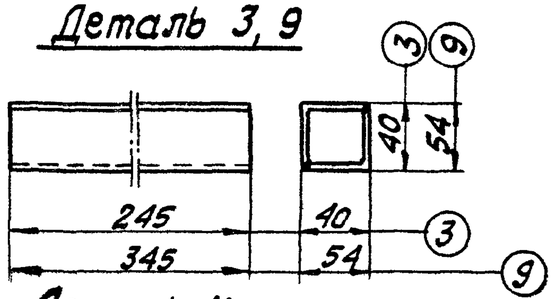

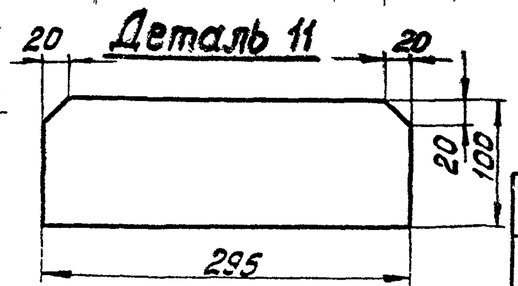

Спецификация

96

Марка	№№ п/п.	Сечение	Длина мм	К-во Т	К-во Н	Вес в кг. 1 дет.	Вес в кг. Всех	Марки	Примечание
Д-210	1	— 250×20	250	1	—	9.8	10	15	
	2	• ф20 А III	250	4	—	0.6	2		
	3	∟ 36×4	245	2	—	0.5	1		
	4	• ф8 А III	540	2	—	0.2	—		
	5	— 100×6	180	1	—	0.8	1		
	6	— 87×6	100	2	—	0.4	1		
Д-211	7	— 350×20	350	1		19.2	19	27	
	8	• ф25 А III	300	4		1.1	4		
	9	∟ 50×4	345	2		1.0	2		
	10	• ф8 А III	650	2	—	0.2	—		
	11	— 100×6	295	1	—	1.4	1		
	12	— 100×6	145	2	—	0.7	1		

Примечание:

1. Все швы h=6 мм, кроме оговоренных

Гл. инж. пр.	Шитин		
Рук. гр.	Соколов		
Гл. спец.	Бобьянова		

Ленгипроречтрансмостпроект отделение г. Ленинград

ТК 1976г.	Закладные детали Д-210, Д-211	Серия 3.407-115 Выпуск 4	Лист КЖ-83

jbi-tyumen.ru

https://jbi-tyumen.ru/

https://jbi-tyumen.ru/

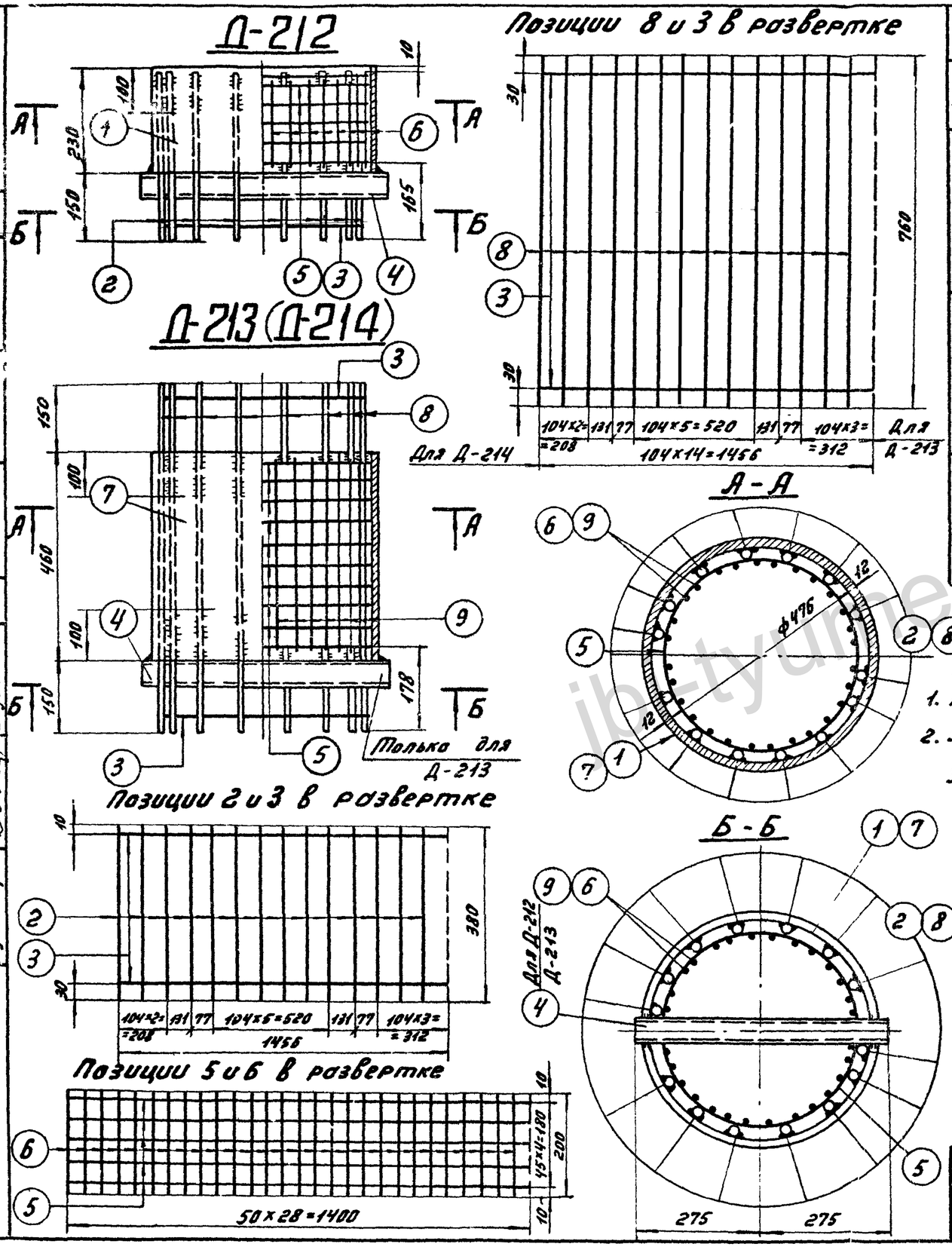

Спецификация

97

Марка	№№ поз.	Сечение	Длина мм	К-во шт. т	К-во шт. н	Вес в кг 1шт.	Вес в кг Всех	Марки	Примечание
Д-212	1	Труба ф 500 δ=12	230	1	—	33,4	33	43	ГОСТ 8732-70
	2	• ф 12 А IV	370	14	—	0,3	4		
	3	• ф 8 А I	1456	2	—	0,6	1		
	4	∟ 50×4	550	2	—	1,7	3		
	5	• ф 5,5 В I	1400	5	—	0,3	1		
	6	• ф 5,5 В I	200	28	—	—	1		
Д-213	7	Труба ф 500 δ=12	460	1	—	66,9	67	86	ГОСТ 8732-70
	8	• ф 12 А IV	760	14	—	0,7	10		
	3	• ф 8 А I	1456	2	—	0,6	1		
	4	∟ 50×4	550	2	—	1,7	3		
	5	• ф 5,5 В I	1440	10	—	0,3	3		
	9	• ф 5,5 В I	440	28	—	—	2		
Д-214	7	Труба ф 500 δ=12	460	1	—	66,9	67	83	ГОСТ 8732-70
	8	• ф 12 А IV	760	14	—	0,7	10		
	3	• ф 8 А I	1456	2	—	0,6	1		
	5	• ф 5,5 В I	1400	10	—	0,3	3		
	9	• ф 5,5 В I	440	28	—	—	2		

Гл. инженер проекта	Ковалев		7271тм-IV-97
Нач. отд.	Шитин		
Ст. техник	Курносов		
Проверил	Сахалов		
Нач. ПКИ	Ковалев		
Зав. НИПЭС	Ковалев		
Гл. специал.	Шитин		
Гл. инж. пр.	Сахалов		
Рукод. гр.	Ковалев		

Энергосетьпроект Северо-Западное отделение г. Ленинград

ТК 1976г

Закладные детали Д-212÷Д-214.

Серия 3.407-115 Выпуск 4 Лист КЖ-84

https://jbi-tyumen.ru/

https://jbi-tyumen.ru/

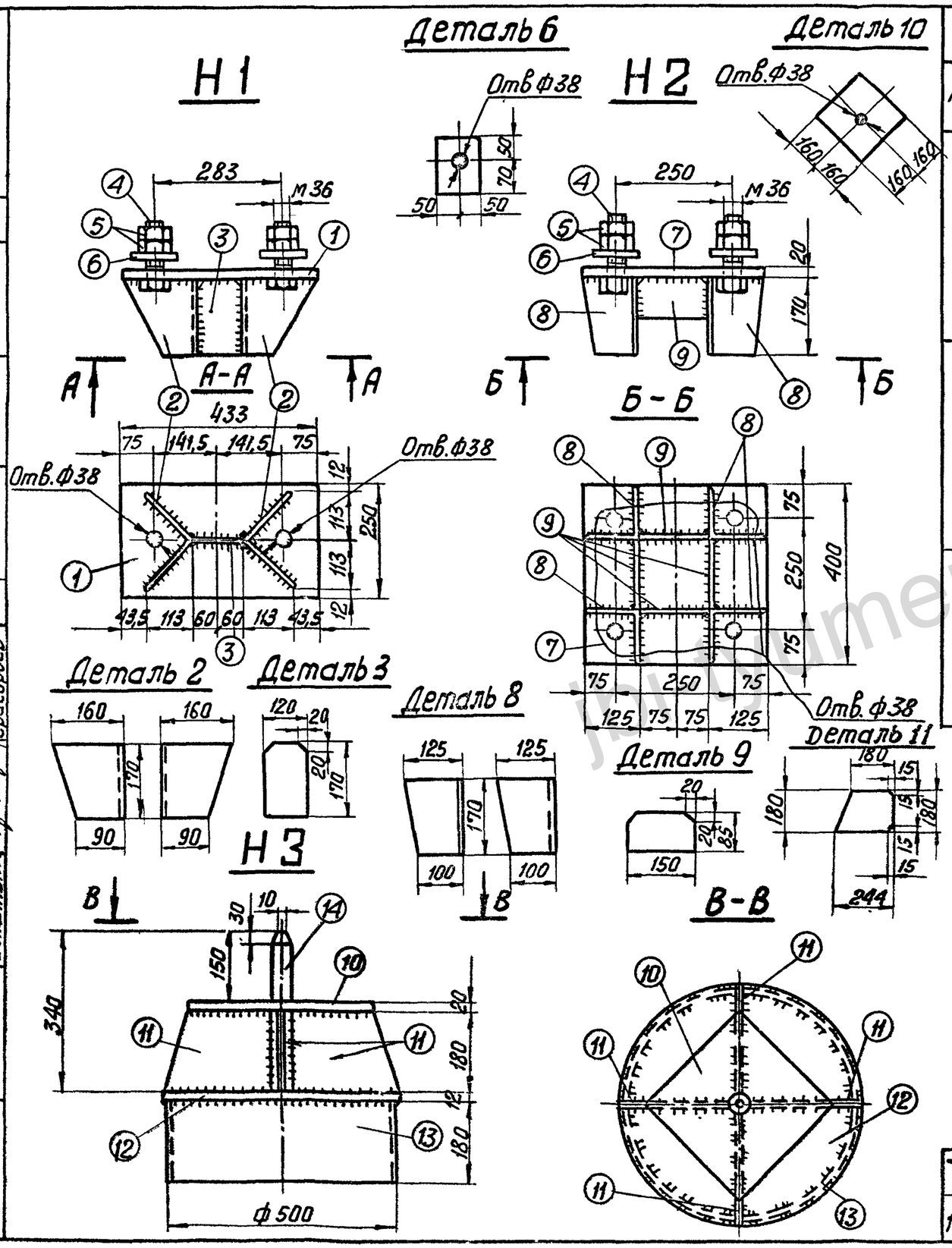

Спецификация

98

Марка	№№ п/п	Сечение	Длина мм	к-во т	к-во н	Вес в кг 1шт.	Вес в кг всех	Марки	Примечание
Н1	1	— 250×20	433	1	—	16.9	17	35	
	2	∟ 160×10	170	2	—	3,3	7		
	3	— 120×12	170	1	—	1,9	2		
	4	Болт М36	130	2	—	1,4	3		ГОСТ 7798-70*
	5	Гайка М36	—	4	—	0,4	2		ГОСТ 5915-70*
	6	Шайба-δ=20	120	2	—	1,8	4		по чертежу
Н2	7	— 400×20	400	1	—	25,1	25	54	
	8	∟ 125×8	170	4	—	2,3	9		
	9	— 80×12	150	4	—	1,1	4		
	4	Болт М36	130	4	—	1,4	6		ГОСТ 7798-70*
	5	Гайка М36	—	8	—	0,4	3		ГОСТ 5915-70*
	6	Шайба-δ=20	120	4	—	1,8	7		по чертежу
Н3	10	— 320×20	320	1	—	16,1	16	83	
	11	— 180×12	244	4	—	4,1	16		
	12	— 530×12	Ф530	1	—	20,8	21		
	13	Труба Ф500 δ=12	180	1	—	26,2	26		ГОСТ 8732-70*
	14	Штырь Ф42	350	1	—	3,8	4		

Примечания:

1. Все швы h=8 мм.
2. Электроды типа Э42А

ТК 1976г.	Металлические детали Н1÷Н3	Серия 3.407-115 Выпуск 4	Лист КЖ-85

7271тм-IV-98

Энергосетьпроект Северо-западное отделение г. Ленинград

Зав. пл. мас. Курносов; Гл. спец. Шилин; Гл. инж. пр. Малов; Рук. гр. Бобьянова; Исполнит. Григорьев; Проверил Камышева; Каплевская

https://jbi-tyumen.ru/

https://jbi-tyumen.ru/

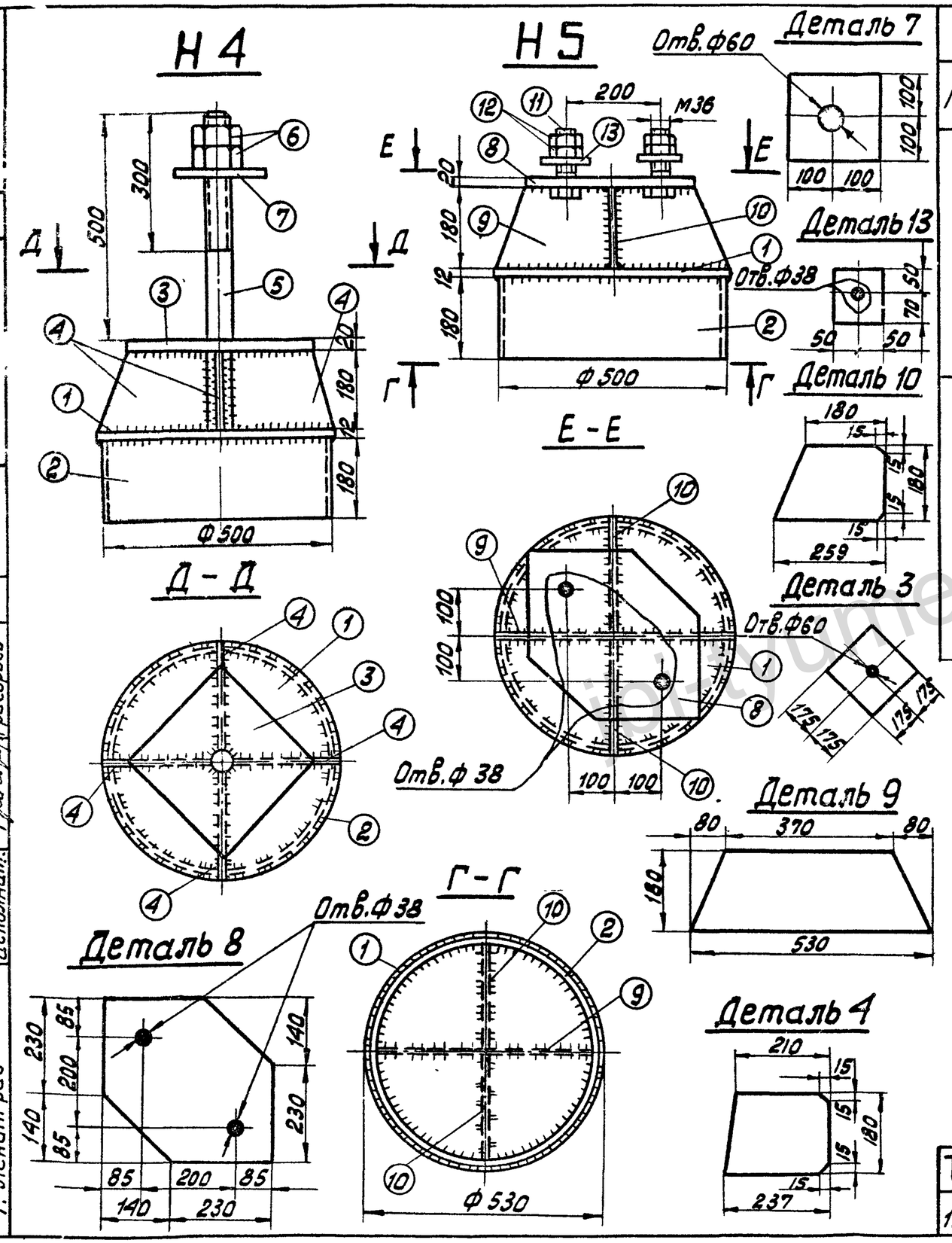

Спецификация

99

Марка	№№ п/п	Сечение	Длина мм	К-во Т	К-во Н	Вес в кг 1шт.	Вес в кг Всех	Марки	Примечание
Н4	1	— 530×12	ф530	1	—	20,8	21	104	
	2	Труба ф500, б=12	180	1	—	26,2	26		ГОСТ 8732-70*
	3	— 350×20	350	1	—	19,2	19		
	4	— 180×12	237	4	—	3,8	15		
	5	Болт М56	700	1	—	13,5	14		
	6	Гайка М56	—	2	—	1,4	3		ГОСТ 10605-72
	7	Шайба-б=20	200	1	—	6,3	6		по чертежу
Н5	1	— 530×12	ф530	1	—	20,8	21	89	
	2	Труба ф500 б=12	180	1	—	26.2	26		ГОСТ 8732-70*
	8	— 370×20	370	1	—	18.4	18		
	9	— 180×12	530	1	—	7,6	8		
	10	— 180×12	259	2	—	3,7	7		
	11	Болт М36	130	2	—	1,4	3		ГОСТ 7798-70*
	12	Гайка М36	—	4	—	0.4	2		ГОСТ 5915-70*
	13	Шайба-б=20	120	2	—	1.8	4		по чертежу

Примечания:

1. Все швы h=8 мм.
2. Электроды типа Э42А

ТК 1976г	Металлические детали Н4, Н5	Серия 3.407-115 Выпуск 4	Лист КЖ-86

Зап. лабор. Гл. специал. Гл. инж. пр. Рук. гр. Исполнит. — Курносов, Штин, Соколов, Григорьев

Гипрорыбстройпроект Севера - Западное отделение г. Ленинград

https://jbi-tyumen.ru/

https://jbi-tyumen.ru/

7271тм-IV-100

Н6

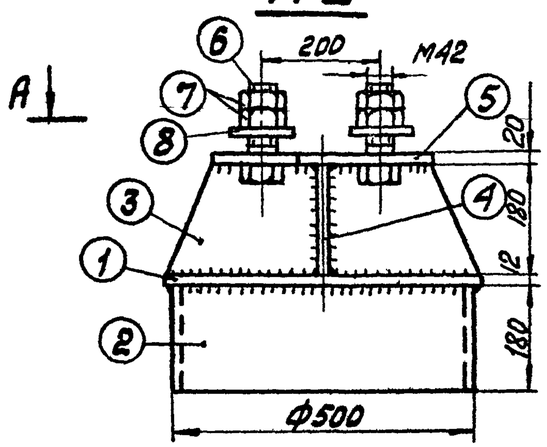

Н7

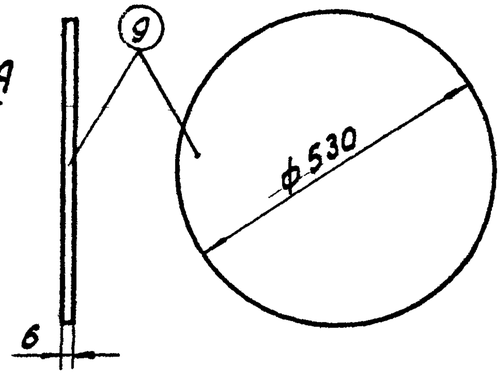

А – А

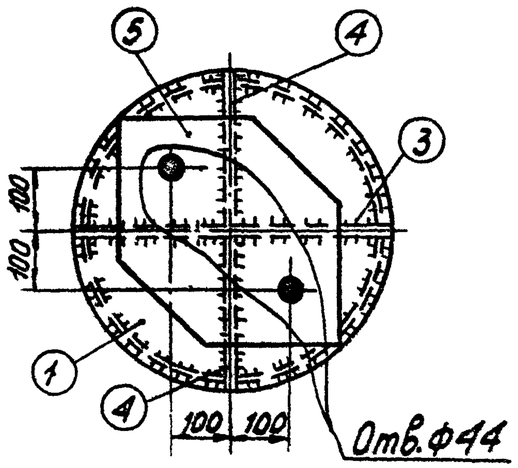

Деталь 8

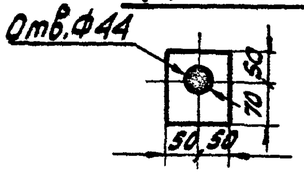

Деталь 3

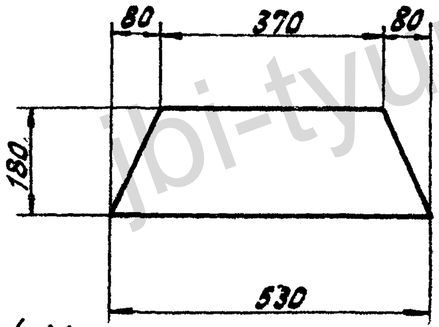

Деталь 5

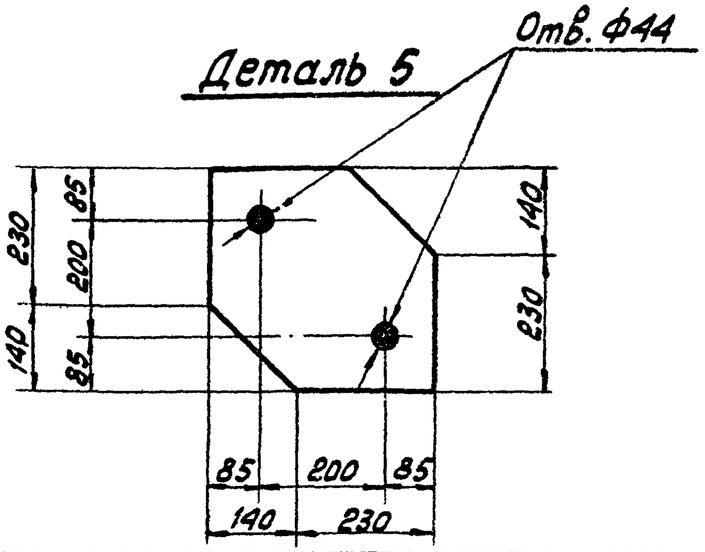

Деталь 4

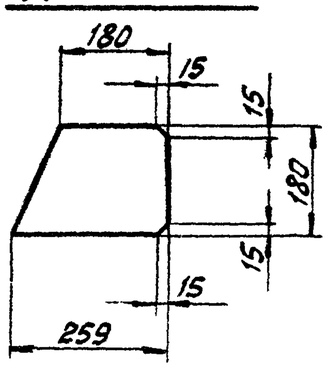

Спецификация

100

Марка	№№ п/п	Сечение	Длина мм	к-во т	к-во н	Вес в кг 1шт.	Вес в кг всех	Вес в кг марки	Примечание
Н6	1	— 530×12	Ф530	1	—	20.8	21	90	
	2	Труба Ф500 б=12	120	1	—	26.2	26		ГОСТ 8732-70*
	3	— 180×12	530	1	—	7.6	8		
	4	— 180×12	259	2	—	3.7	7		
	5	— 370×20	370	1	—	18.1	18		
	6	Болт М42	140	2	—	2.1	4		ГОСТ 7798-70*
	7	Гайка М42	—	4	—	0.6	2		ГОСТ 5915-70*
	8	Шайба-d=20	120	2	—	1.8	4		по чертежу
Н7	9	— 530×6	530	1	—	10.4	10	10	

Примечания:

1. Все швы $h=8$ мм.
2. Электроды типа Э42А

ЭЗБ АИЛКЭС	Сергеев	
Гл. спец.	Каплевская	
Гл. инж. пр.	Каплевская	
Руков. гр.	Курносов	
Исполнит.	Штин	
	Соколов	
	Бодьянова	
	Григорьев	
Проверил		

Энергосетьпроект Северо-Западное отделение г. Ленинград

ТК 1976г.	Металлические детали Н6, Н7	Серия 3.407-115 Выпуск 4	Лист КЖ-87

https://jbi-tyumen.ru/

https://jbi-tyumen.ru/

7271тм-IV-101

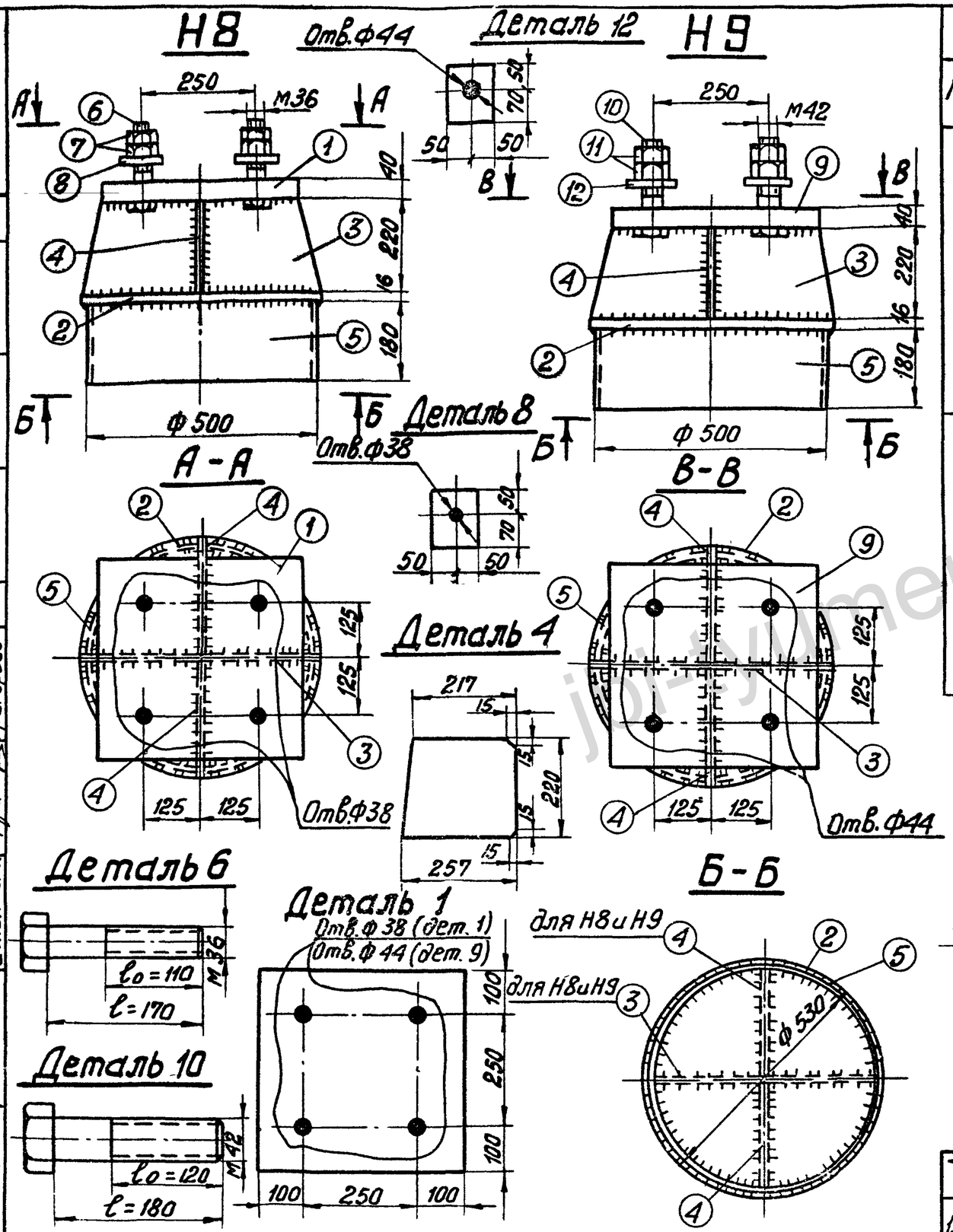

Спецификация

101

Марка	№№ п/п	Сечение	Длина мм	К-во Т	К-во Н	Вес в кг 1шт.	Вес в кг всех	Марки	Примечание
Н8	1	— 450×40	450	1	—	63.5	64	163	
	2	— 530×16	ф530	1	—	27.6	28		
	3	— 220×16	530	1	—	13.5	14		
	4	— 220×16	257	2	—	7.1	14		
	5	Труба ф500, δ=12	180	1	—	26.2	26		ГОСТ 8732-70*
	6	Болт М36	170	4	—	1.7	7		по чертежу
	7	Гайка М36	—	8	—	0.4	3		ГОСТ 5915-70*
	8	Шайба-δ=20	120	4	—	1.8	7		по чертежу
Н9	2	— 530×16	ф530	1	—	27.6	28	168	
	3	— 220×16	530	1	—	13.5	14		
	4	— 220×16	257	2	—	7.1	14		
	5	Труба ф500, δ=12	180	1	—	26.2	26		ГОСТ 8732-70*
	9	— 450×40	450	1	—	63.5	64		
	10	Болт М42	180	4	—	2.6	10		по чертежу
	11	Гайка М42	—	8	—	0.6	5		ГОСТ 5915-70*
	12	Шайба-δ=20	120	4	—	1.8	7		по чертежу

Примечания:

1. Все швы h=8 мм
2. Электроды типа Э42А.
3. Анкерный болт поз.6 отличается от болта М36×170 по ГОСТ 7798-70*, а анкерный болт поз.10 от болта М42×180 по ГОСТ 7798-70* только длиной нарезной части ℓо.

Зав.НИЛКЗС	Курносов		
Гл.спец.	Штин		
Гл.инж.пр.	Соколов		
Рук.гр.	Бодянова		
Исполнит.	Григорьев		
Проверил			
Гл.инж.проекта	Капелевская		

Энергосетьпроект Севера-Западное отделение г. Ленинград

ТК	Металлические детали Н8, Н9	Серия 3.407-115
1976 г.		Выпуск 4 / Лист КЖ-88

https://jbi-tyumen.ru/

https://jbi-tyumen.ru/

7271тм-IV-102

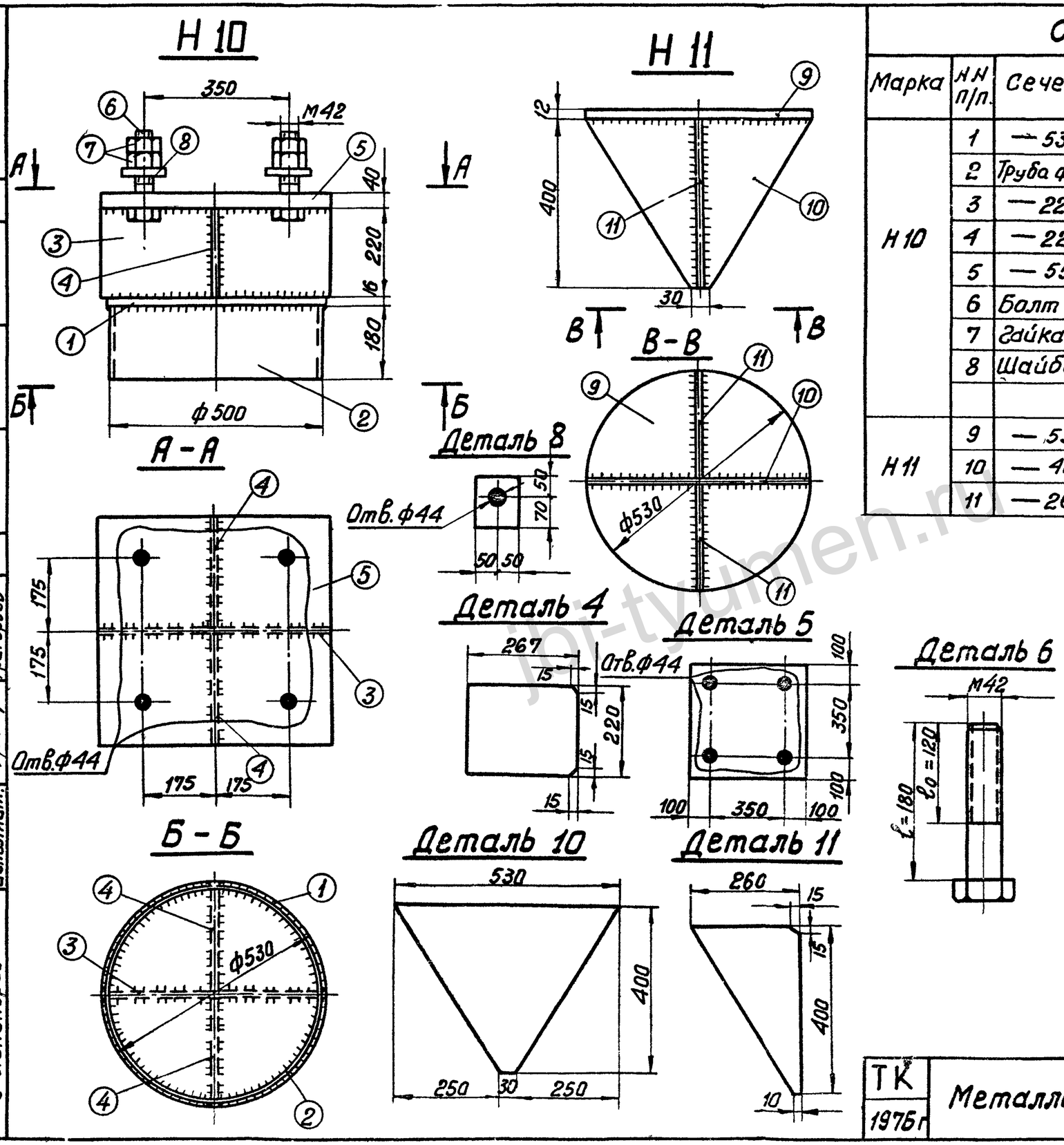

Спецификация

102

Марка	НН п/п.	Сечение	Длина мм	К-во т	К-во н	Вес в кг 1 дет.	Вес в кг всех	Вес в кг марки	Примечание
Н10	1	— 530×16	ф530	1	—	27.6	28	200	
	2	Труба ф500, δ=12	180	1	—	26.2	26		ГОСТ 8732-70*
	3	— 220×16	530	1	—	14.6	15		
	4	— 220×16	267	2	—	7.2	14		
	5	— 550×40	550	1	—	94.9	95		
	6	Болт М42	180	4	—	2.6	10		по чертежу
	7	Гайка М42	—	8	—	0.6	5		ГОСТ 5915-70*
	8	Шайба-δ=20	120	4	—	1.8	7		по чертежу
Н11	9	— 530×12	ф530	1	—	20.8	21	42	
	10	— 400×12	530	1	—	10.6	11		
	11	— 260×12	400	2	—	4.9	10		

Примечания:

1. Все швы $h=8$ мм.
2. Электроды типа Э 42 А.
3. Анкерный болт поз.6 отличается от болта М42×180 по ГОСТ 7798-70* только длиной нарезки l_0.

Зав.пилкж	Курносов		
Гл.спец.	Штин		
Гл.инж.пр.	Соколов		
Рук.гр.	Бодянова		
Исполнит.	Григорьев		

Энергосетьпроект Северо-Западное отделение г. Ленинград

Металлические детали Н10, Н11

ТК 1976г

Серия 3.407-115 Выпуск 4 Лист КЖ-89

https://jbi-tyumen.ru/

https://jbi-tyumen.ru/

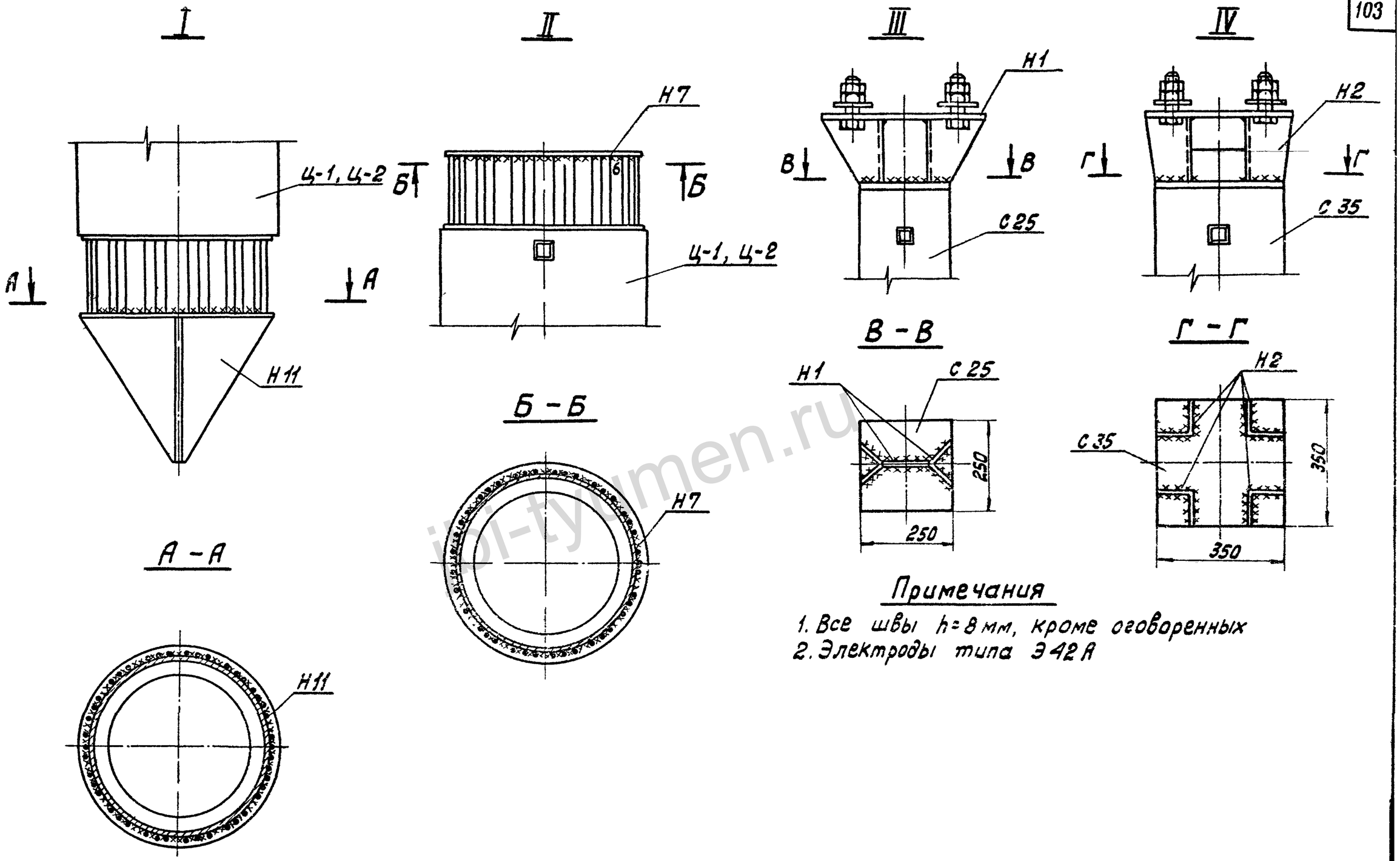

Примечания

1. Все швы h=8 мм, кроме оговоренных
2. Электроды типа Э42А

Энергосетьпроект Северо-западное отделение г. Ленинград			727тм-IV-103
Зав. НИЛКЭС	Соколов	Курносов	
Гл. спец.	Штин	Штин	
Гл. инж. пр.	Соколов	Соколов	
Рук. гр.	Бодьянова	Бодьянова	
Исполнил	Григорьев		
Проверил	Калпенская		

ТК 1976 г.	Монтажные узлы I ÷ IV	Серия ЖШ-115 Выпуск 4 Лист КЖ-90

https://jbi-tyumen.ru/

https://jbi-tyumen.ru/

7271 ТМ-IV-104

Спецификация

104

Марка	НН п/п	Сечение	Длина мм	К-во т	К-во н	Вес в кг 1 дет.	Вес в кг всех	Вес в кг марки	Примечания
D-215		— 60×12	350	1	—	2.0	2	2	

Изготовить на один узел

Узел	Марка	К-во шт.	Вес в кг 1 дет.	Вес в кг марки
V	D-215	14	2	28
VI	D-215	7	2	14

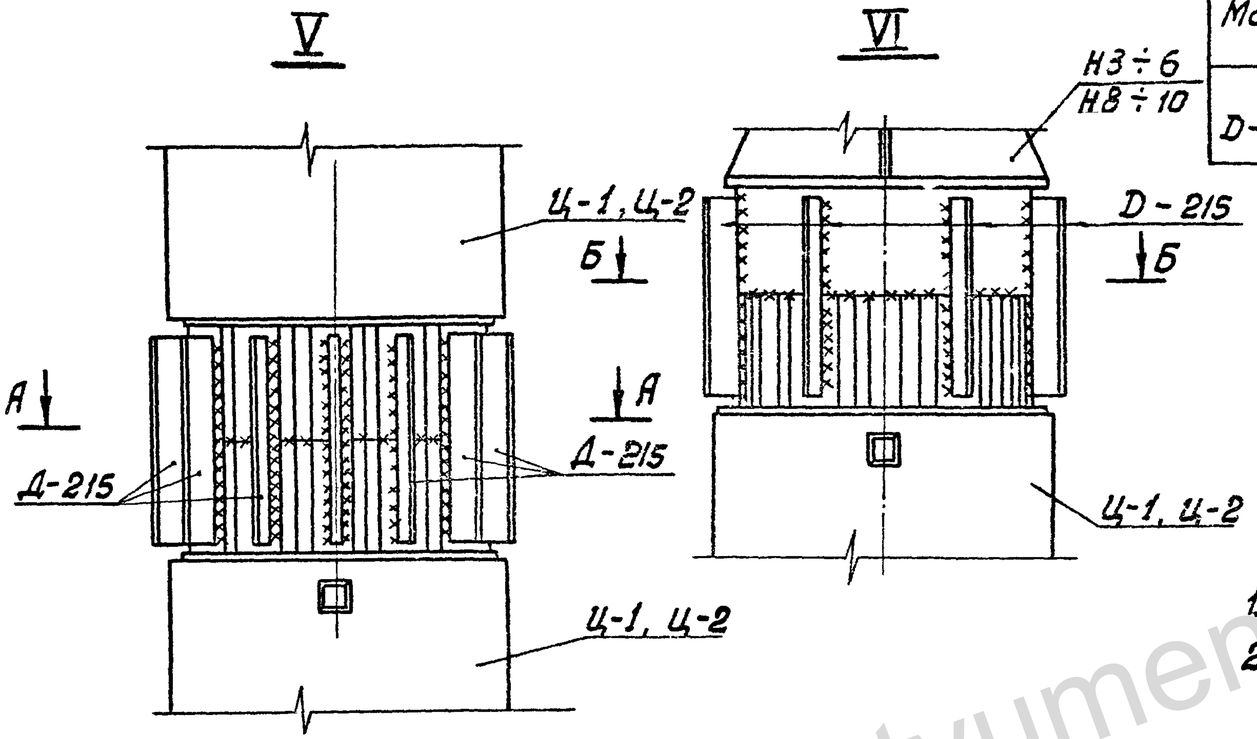

Примечания

1. Все швы h = 8 мм
2. Электроды типа Э42А

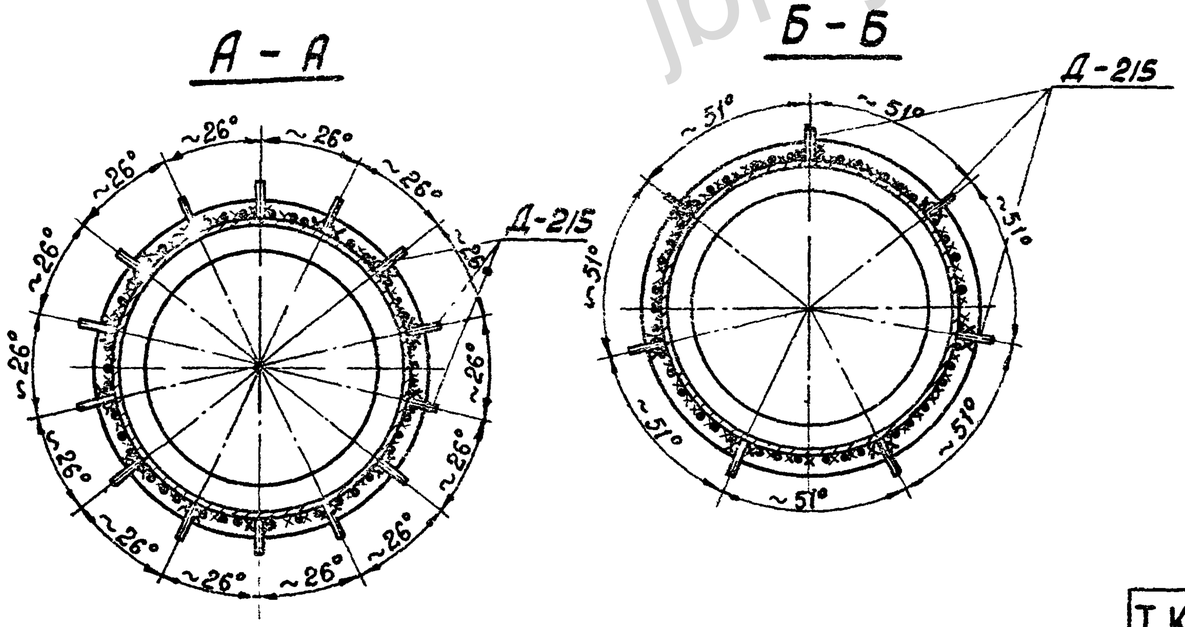

Зав НИЛКЗС	Сергеев	Кур.проф	Гипрорыбстрой
Гл спец		Штин	Ленинградское отделение Северо-Западное
Гл инж пр	Ковалев	Соколов	
Рук гр	Бугаев	Бобрянова	

Исполнил Проверил

Ответственный исполнитель Ковалев

Гипрорыбстрой Ленинградское отделение Северо-Западное

ТК 1976 г.	Монтажные узлы V, VI Металлическая деталь D-215	Серия 3.407-115	Выпуск 4 / Лист КЖ-91

jbi-tyumen.ru

https://jbi-tyumen.ru/

https://jbi-tyumen.ru/

7271 тм-IV-105

Ц-1-2/2А (Ц-2-2/2А)

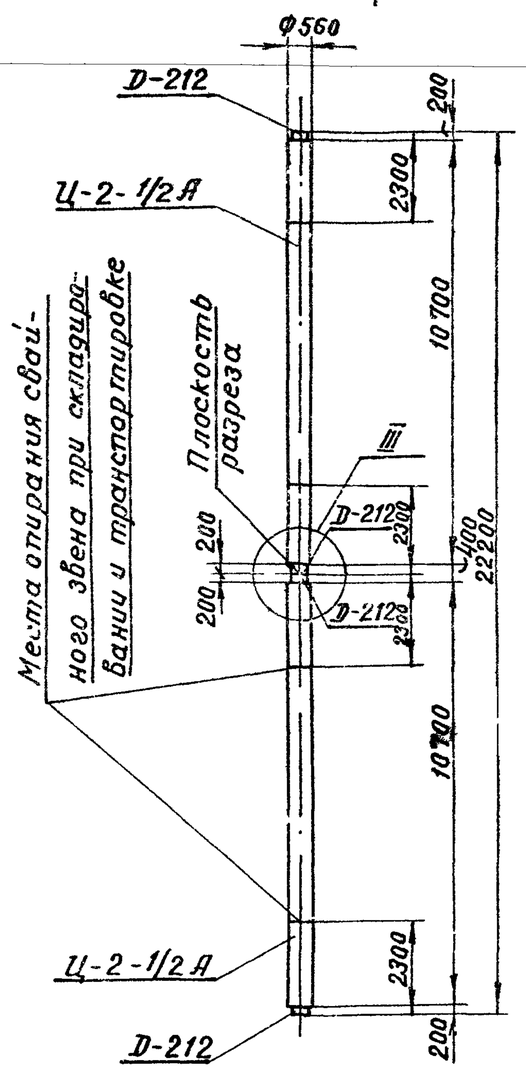

Ц-1-3/3А (Ц-2-3/3А)

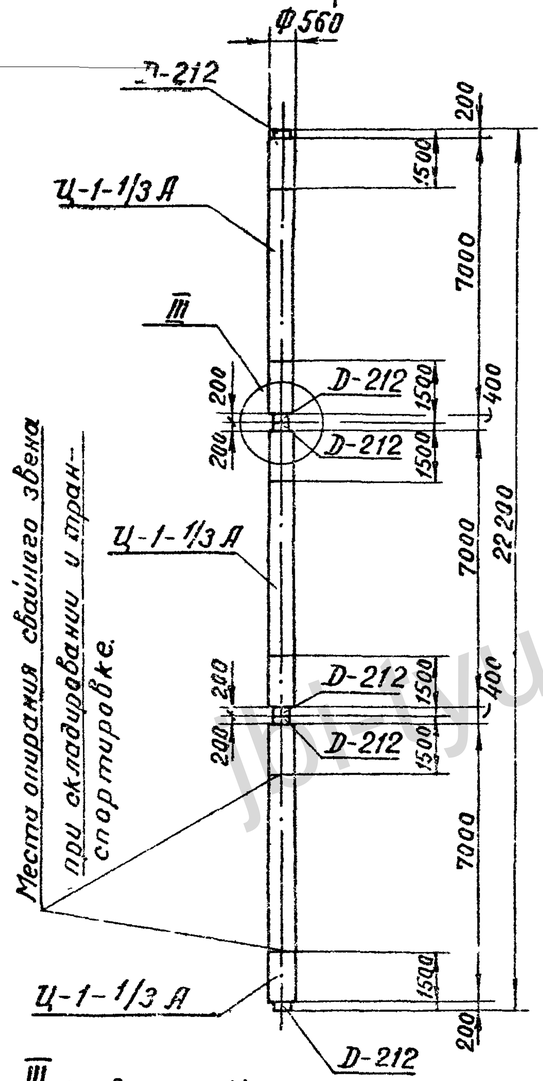

III (повернуть)

М 1:10

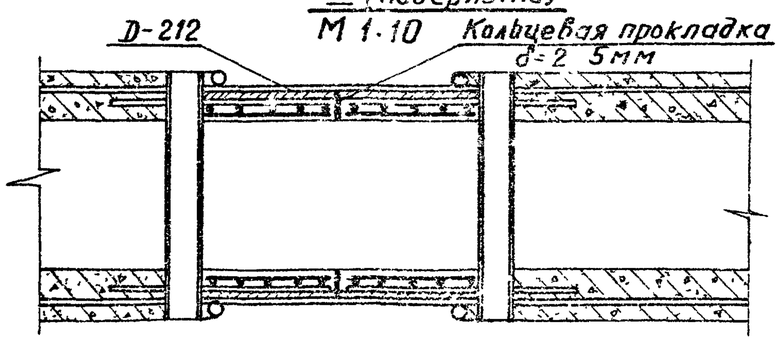

Выборка стали на элемент

105

Наимен элемента	Арматура: Класс А-II Ф12	Арматура: Класс А-I Ф8	Арматура: Класс А-I Ф12	Арматура: Класс В-I Ф5.5	Закладные детали: Класс А-IV Ф12	Закладные детали: Класс А-I Ф8	Закладные детали: Класс В-I Ф5.5	Закладные детали: В Ст 3 Труба Ф500	Закладные детали: В Ст 3 L 50×4	Общий вес кг
Ц-1-2/2 А	552	35	6	93	16	4	8	132	12	858
Ц-2-2/2 А	827	35	6	93	16	4	8	132	12	1133
Ц-1-3/3 А	552	46	9	93	24	6	12	198	18	958
Ц-2-3/3 А	827	46	9	93	24	6	12	198	18	1233

Ведомость закладных деталей

Наимен эл-та	Марка	К-во шт	Вес кг 1 шт	Вес кг Всего	УП листов
Ц-1-2/2	Д-212	4	43	172	КЖ-84
Ц-2-2/2	Д-212	4	43	172	КЖ-84
Ц-1-3/3	Д-212	6	43	258	КЖ-84
Ц-2-3/3	Д-212	6	43	258	КЖ-84

Примечания:

1. Настоящий вариант изготовления разработан с учетом опыта изготовления первых образцов свайных заготовок на заводе.
2. Применение в качестве промежуточных втулок спаренных деталей Д-212 ускоряет и упрощает процесс разрезания свайных заготовок, который сводится к разрезанию только продольной арматуры.
3. Данный вариант изготовления недопустим в том случае, когда свая может быть применена с неразрезанной промежуточной втулкой

Зав. НИЛКЭ	Курносов	Проверил	Камчатка
Гл. спец.	Штин		Капелевская
Гл. инж. пр.	Соколов		
Рук. гр.	Бодянова		

Энергосетьпроект Северо-Западное отделение г. Ленинград

ТК	Варианты изготовления свайных заготовок с применением в качестве промежуточных втулок спаренных деталей Д-212.	Серия 3.407-115	
1976г.		Выпуск 4	Лист КЖ-92

https://jbi-tyumen.ru/

https://jbi-tyumen.ru/

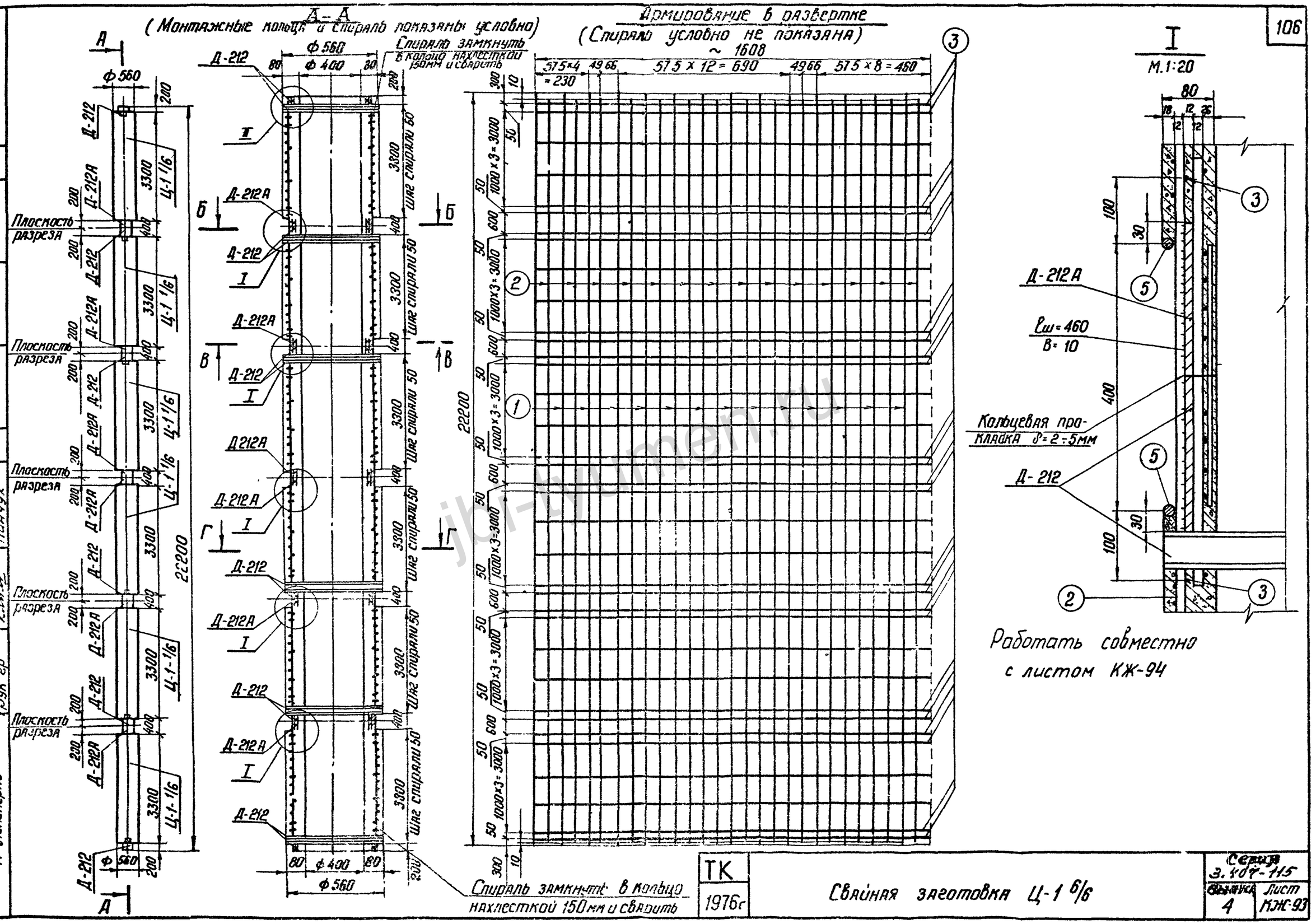

Энергосетьпроект Северо-Западное отделение г. Ленинград	7271тм-IV-106		106
Зав. НИПКАС	Михайлова		
Гл. спец	Напевская		
Гл. инж. пр			
Рук. гр			
Инж.			
Инж. I кат.			
Инж. II кат.			
Инж.			
Инж.			
Инж

https://jbi-tyumen.ru/

7271тм-IV-107

Энергосетьпроект Северо-Западное отделение г. Ленинград

Зав. пр.хас. Михайлов; Гл. спец. Клиевская; Гл. инж. пр. Дуков; Гл. инж. Шорин; Гл. спец. Соколов; Гл. инж. Пинчук; Гл. инж. Клинцевич; Проверил Клинцевич

Б–Б

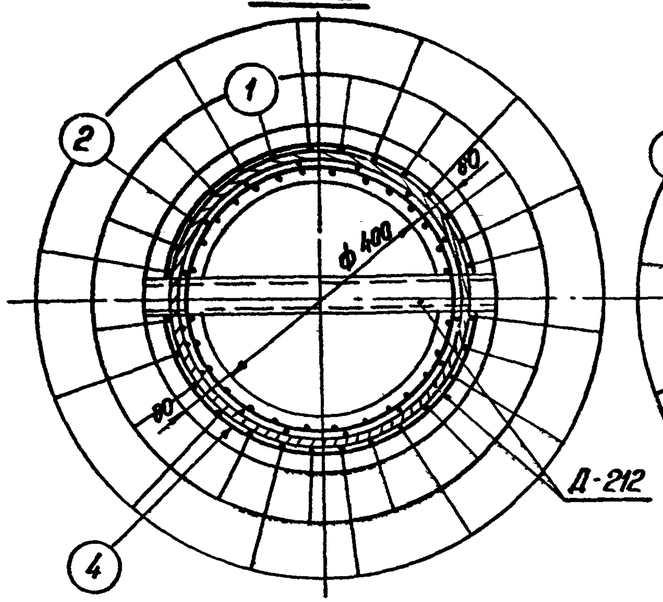

Г–Г

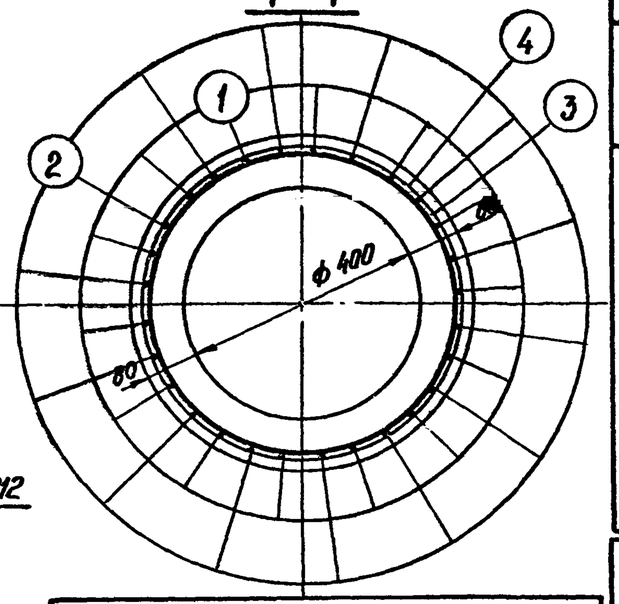

В–В

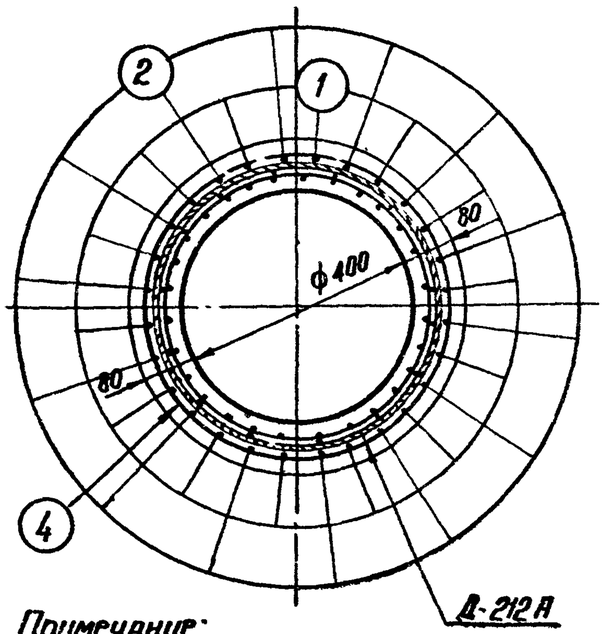

Примечание:

Деталь Д-212А отличается от детали Д-212 отсутствием уголка (поз. 4 черт. N 7271тм-IV-97)

Ведомость закладных деталей

Марка	Кол-во шт	Вес кг 1шт.	Вес кг Всего	NN чертежей
Д-212	6	43	258	7271тм-IV-97
Д-212А	6	40	240	См. примечание
Итого:			498	

II

М.1:20

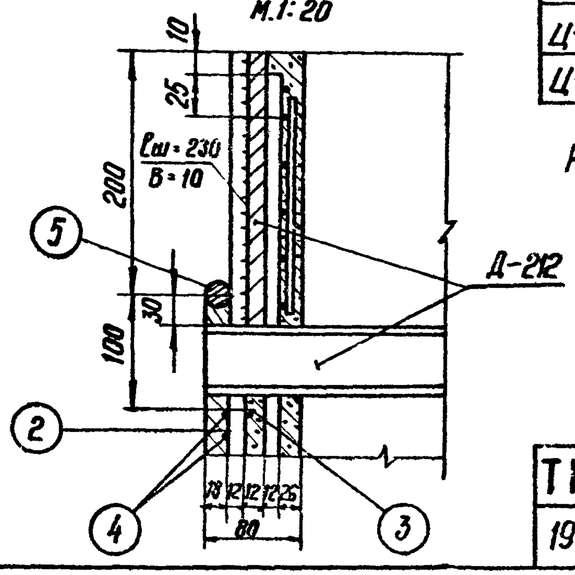

Спецификация арматуры на 1 элемент

107

Наимен. эл-та	Эскиз	NN поз.	Диаметр мм	Длина позиции „l" мм	Кол-во „n"	Общая длина м.	Всего на элемент: Сечение	Σl·n	Вес кг
Ц-1 – 6/6	22200	1	12AIV	22200	14	310,8	ф12AIV	621.3	552
	22180	2	12AIV	22180	14	310,5	ф8AI	42.6	17
	100 ф484	3	8AI	1640	26	42,6	ф5,5BI	668	124
							ф12AI	20.2	18
	ф524 Шаг спирали см. черт.	4	5,5BI	–	–	668			
							Итого:		711
	ф524	5	12AI	841	24	20.2			

Выборка стали на 1 элемент

Наименование эл-та	Арматура: Класс A-IV ф12	Класс A-I ф8	Класс A-I ф12	Класс B-I ф5,5	Закладные детали: Класс A-IV ф12	Класс A-I ф8	Класс B-I ф5,5	ВСт3 труба ф500	ВСт3 L 50×4	Общий вес кг
Ц-1-6/6	552	17	18	124	48	12	24	396	18	1209
Ц-1-1/6	92	3	3	21	8	2	4	64	3	200

Расход материалов на 1 элемент

Наименование эл-та	Марка	Кол-во м³	Арматура: Класс A-IV	Класс A-I	Класс B-I	Закладные детали: Класс A-IV	Класс A-I	Класс B-I	ВСт3	Содержание арматуры на 1м³ бетона	Вес эл-та т
Ц-1-6/6	400	2,67	552	35	124	48	12	24	414	267	7.9
Ц-1-1/6	400	0.445	92	6	21	8	2	4	69	267	1.32

Работать совместно с листом КЖ-93.

ТК 1976г	Свайная заготовка Ц-1 - 6/6. Разрезы спецификация и таблица расхода материалов.	Выпуск 3.407-115	Серия 4	Лист КЖ-94

https://jbi-tyumen.ru/

https://jbi-tyumen.ru/

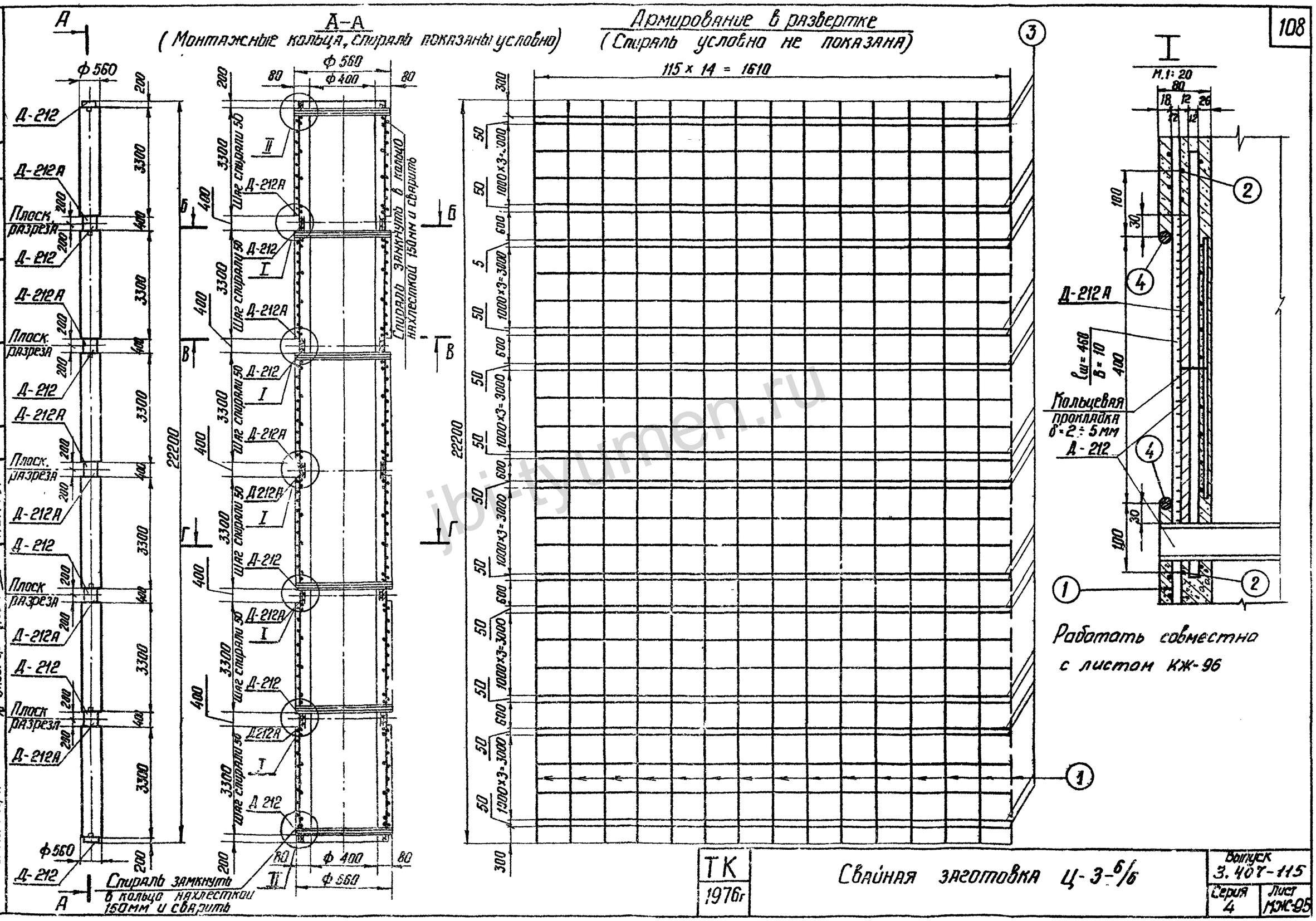

Энергосетьпроект Северо-Западное отделение г. Ленинград			7271тм-IV-108
Гл. инж. пр.	Рутков		
Зав. маст.	Чипкэ		
Гл. спец.			
Исполнил	Куренков		Михайлова
Проверил	Штин		Капелевская
Гл. инж.	Соколов		
Нач. отд.	Пинчук		

ТК 1976г

Свайная заготовка Ц-3-6/6

Выпуск 3.407-115

Серия 4

Лист КЖС-95

https://jbi-tyumen.ru/

https://jbi-tyumen.ru/

7271тм-IV-109

Б-Б

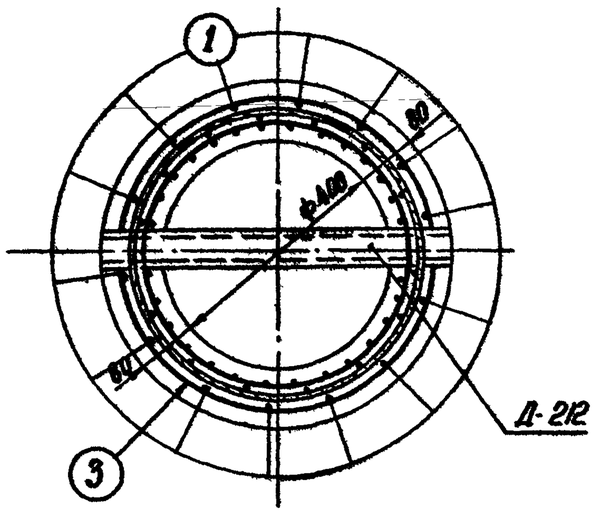

Г-Г

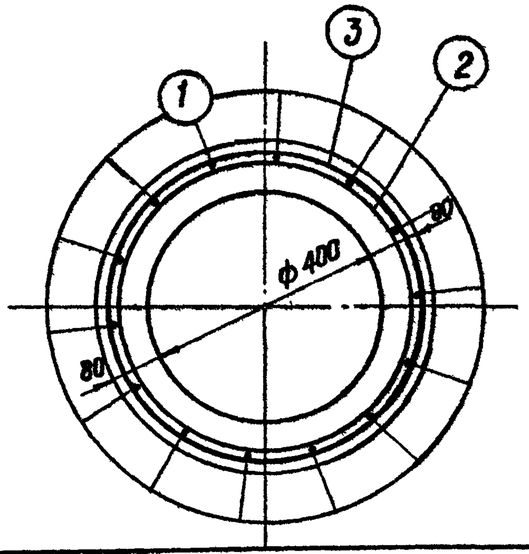

В-В

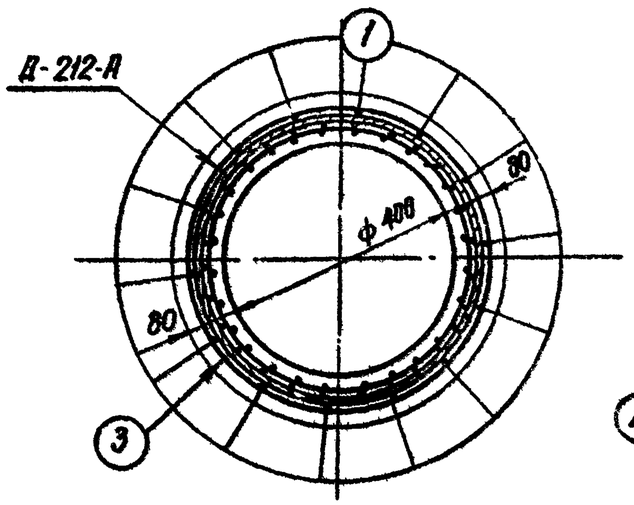

Ведомость закладных деталей

Марка	Кол-во шт	Вес кг 1шт	Вес кг Всего	№ чертежей
Д-212	6	43	258	7271тм-IV-97
Д-212А	6	40	240	См. примечание
Итого			498	

II
М 1:20

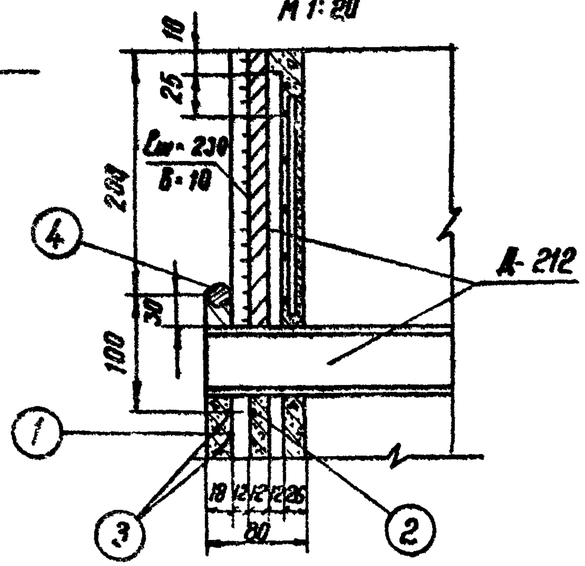

Примечание: Деталь Д-212А отличается от детали Д 212 отсутствием уголка (поз. 4 черт. N 7271тм. - IV - 97)

Спецификация арматуры на 1 элемент

(109)

Наимен. эл-та	Эскиз	№ поз.	Диаметр мм	Длина позиции 1 мм	Кол-во "n"	Общая длина м	Всего на элемент: Сечение	Σ ℓп	Вес кг
Ц-3-6/6	22200	1	12AIV	22200	14	310,8	ф12AIV	310,8	276
	100 484	2	8AI	1640	26	42,6	ф8AI	42,6	17
							ф5,5BI	668	124
							ф12AI	20,2	18
	ф524 шаг спирали см. черт.	3	5,5BI	—	—	668	Итого:		435
	ф524	4	12AI	841	24	20,2			

Выборка стали на 1 элемент

Наименование эл-та	Арматура: Класс A-IV ф12	Класс A-I ф8	Класс A-I ф12	Класс B-I ф5,5	Закладные детали: Класс A-IV ф12	Класс A-I ф8	Класс B-I ф5,5	ВСт3 Труба ф530	ВСт3 L 50×4	Общий вес кг
Ц-3-6/6	276	17	18	124	48	12	24	396	18	933
Ц-3 1/6	46	3	3	21	8	2	4	64	3	154

Расход материалов на 1 элемент

Наименование эл-та	Бетон: Марка	Кол-во м³	Сталь кг: Арматура: Класс A-IV	Класс A-I	Класс обыкн. B-I	Закладные детали: Класс A-IV	Класс A-I	Класс обыкн. B-I	ВСт3	Содержание арм. на 1м³ бетона	Вес эл-та т
Ц-3-6/6	400	2,67	276	35	124	48	12	24	414	163	7,6
Ц-3-1/6	400	0,445	46	6	21	8	2	4	69	163	1,26

Работать совместно с листом КЖ-95.

ТК 1976г	Свайная заготовка Ц-3-6/6. Разрезы, спецификация и таблица расхода материалов.	Серия 3.407-145 Выпуск 4	Лист КЖ-96

Электросетьпроект Северо-Западное отделение г. Ленинград

Гл. инженер проекта Шитин; Гл. спец. Соколов; Гл. инж. пр. Пинчук; Рук. гр. Ковалев; Инженер Калашникова; Нач. отд. Калашников; Проверил Камилов; Ст. инж. отд.

https://jbi-tyumen.ru/